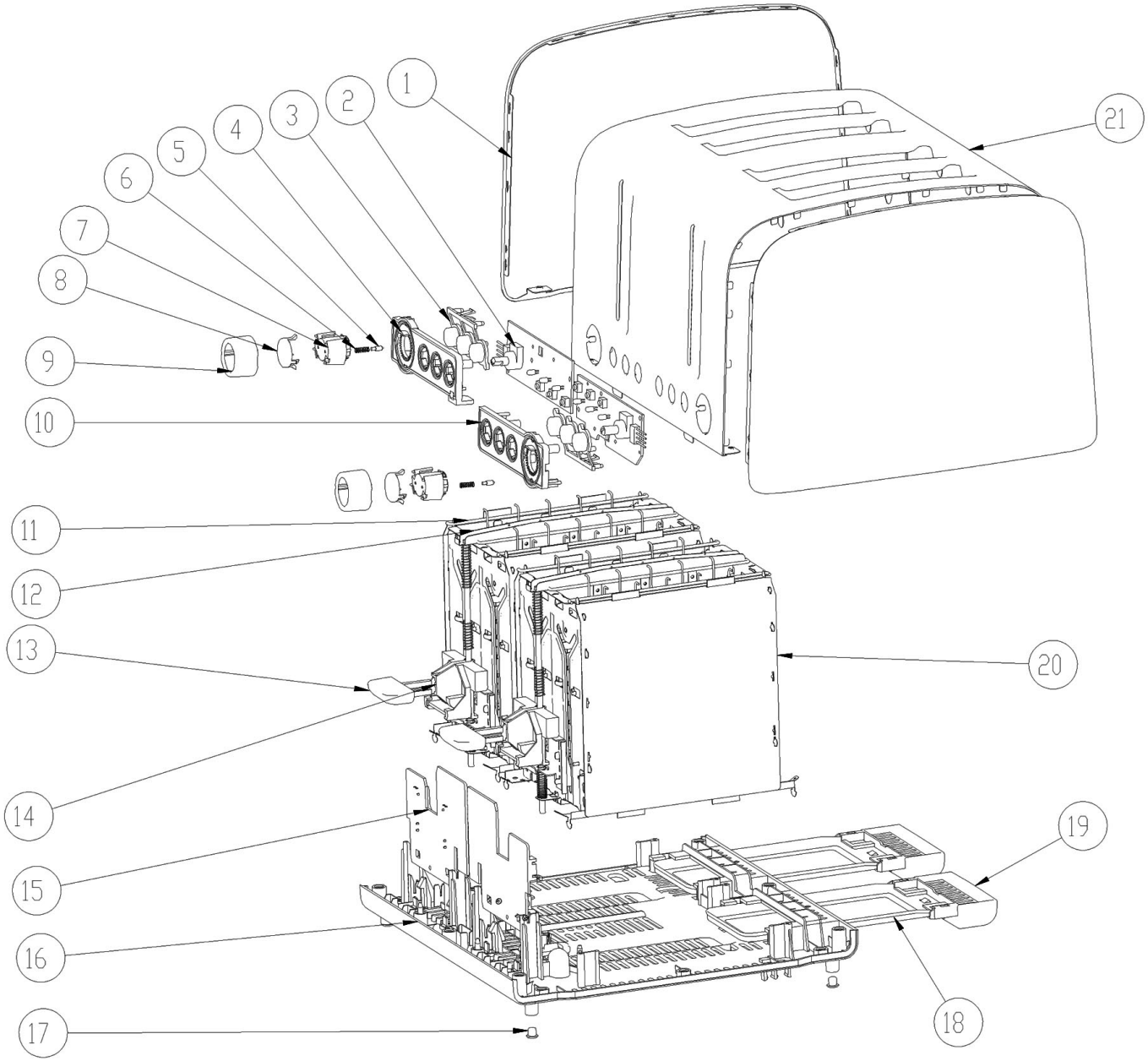

Bartscher	Toaster TSBR40 Artikel-Nr.: 100371	Explosionszeichnung 17.08.2020	Seite 1/2

Pos.	Artikelbeschreibung	Description of item	Artikel Nr./Item No.
1	Abdeckung	Cover	E0462701102
2 + 15	Platine	Circuit board	E0139201AB
7 - 9	Knebel	Knob	E0462701106
16	Boden	Bottom	E0139201201
21	Gehäuse	Housing	E0139201101
17	Fuß	Base	E0GD121005A
18 + 19	Krümelblech	Crumb tray	E013340102
o.Abb/n.pic	Anschlusskabel m. Stecker	Power cord w. plug	E0462701023
o.Abb/n.pic	Brötchenaufsatz	Warming rack for rolls	E010037010