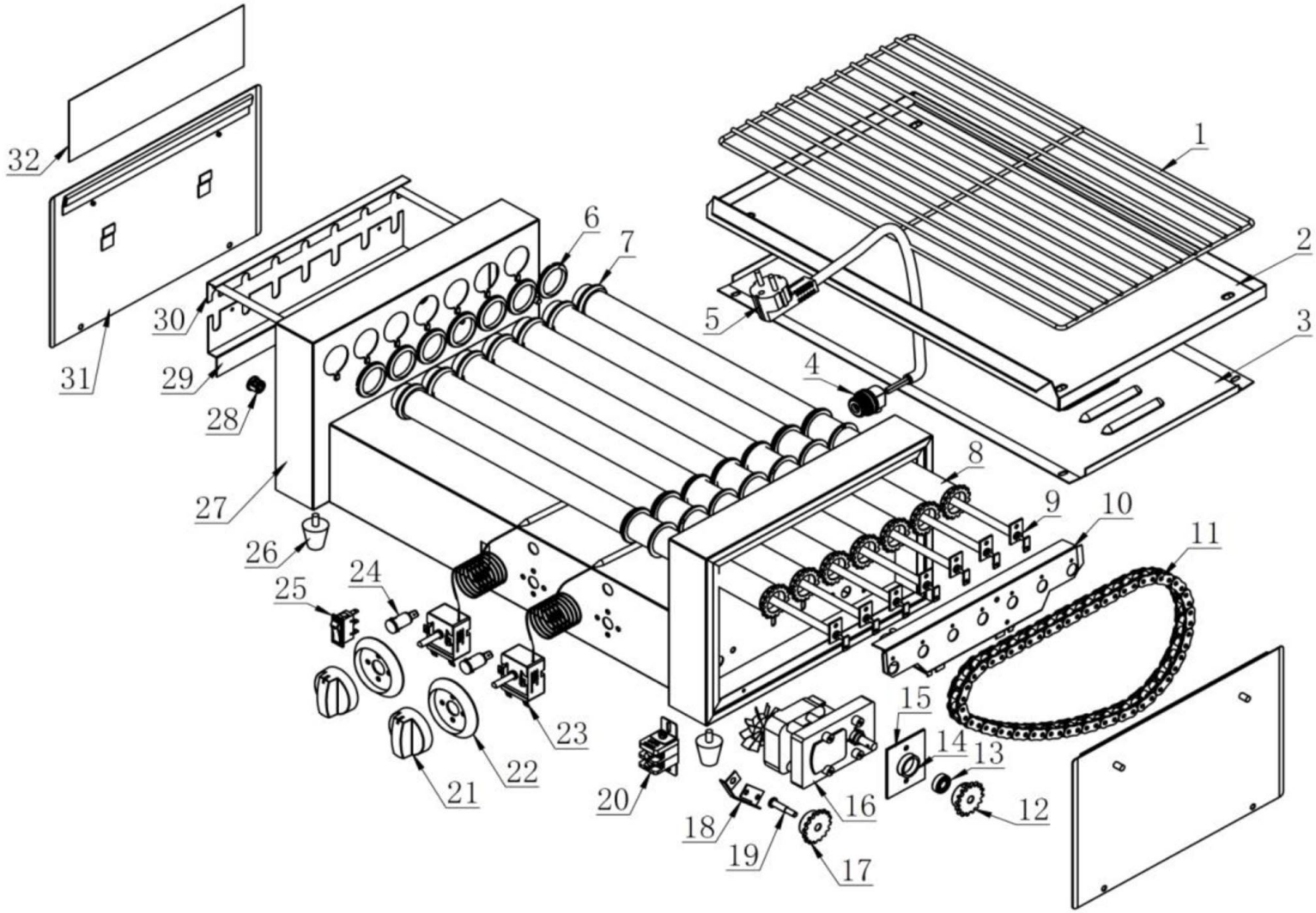

Bartscher	Würstchen-Rollergrill 7181 Artikel-Nr.: 104922	Explosionszeichnung 02.09.2019	Seite 1/2

Pos.	Artikelbeschreibung	Description of item	Artikel Nr./Item No.
1	Gitterrost	Grid	E0302110144
2	Fettauffangschale	Grease drip tray	Auf Anfrage/on request
4	Zugentlastung	Strain relief	016240434
5	Anschlusskabel	Power cord	012079214
6	Lager	Bearing	E0301150018
7	Rolle, Edelstahl (ohne Aussparung)	Roll, stainless steel (without slot)	E0301150017
8	Rolle, Edelstahl	Roll, stainless steel	E0302200996
9	Heizkörper 80W	Heating element 80W	E0301040418
11	Kette	Chain	E0302030132L
12	Getrieberad	Gear wheel	E0302030031
13	Lager 607Z	Bearing 607Z	E0302040111
14	Abdeckung	Cover	E0302201870
16	Motor	Motor	E0301010084
17 + 18	Halterung z. Zahnrad	Gear wheel holder	E0302201229
20	Anschlussklemme	Terminal clamp	040622
21	Knebel	Knob	E0301110028
22	Skalenring	Scale ring	E0301110015
23	Thermostat EGO, 220 V, 190° C	Thermostat EGO, 220 V, 190° C	A039882
24	Kontrolllampe, gelb 250V, 14A	Indicator light, yellow, 250 V,14 A	E0301130005
25	Schalter 230 V, 10 A	Switch 230 V, 10 A	0KG20510
26	Fuß	Base	E0302090038
28	Hülse	Sleeve	E0301070091