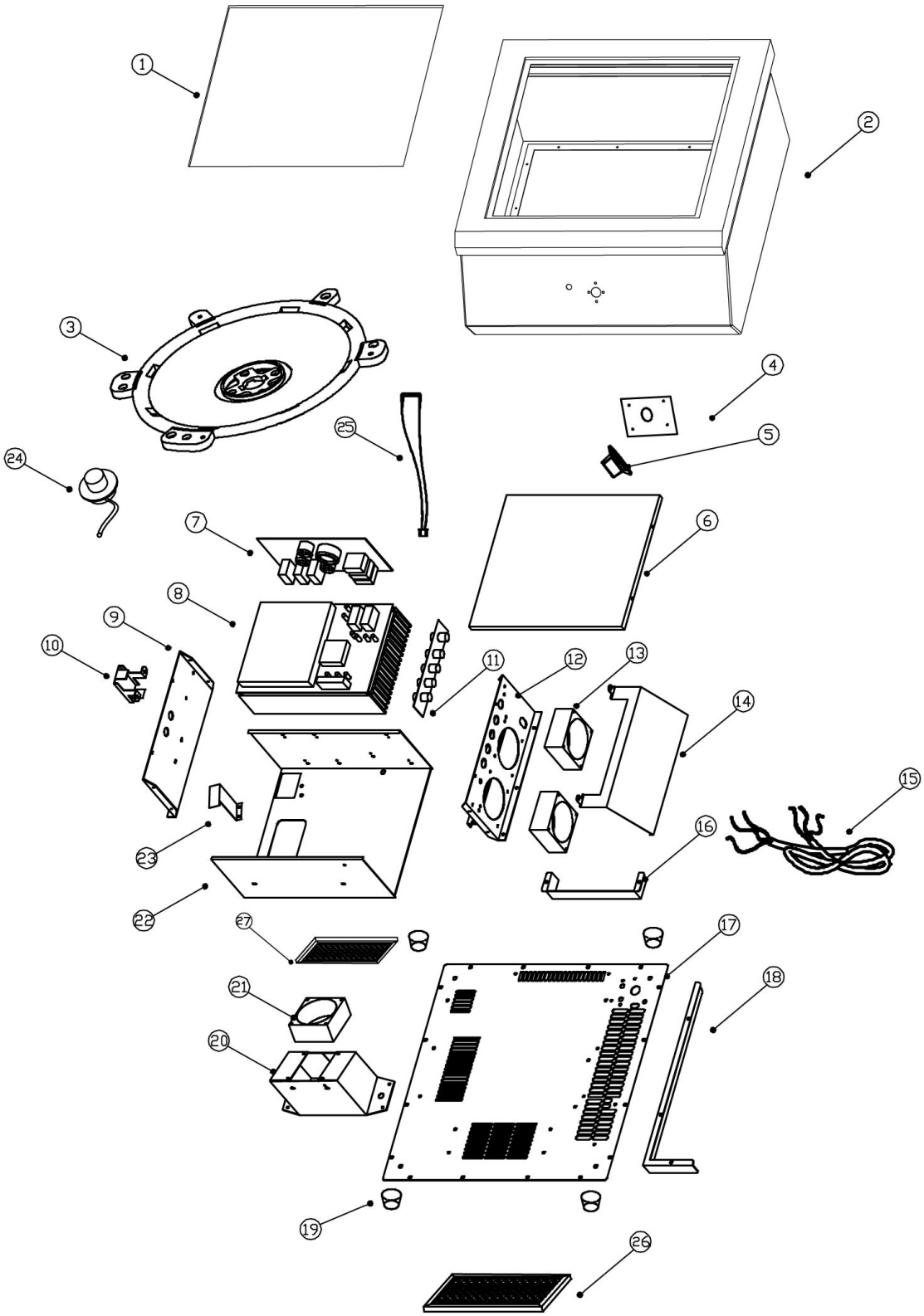

Bartscher	Induktionstischherd ITH 80-320 Artikel-Nr.: 105978	Explosionszeichnung 10.09.2020	Seite 1/2

Pos.	Artikelbeschreibung	Description of item	Artikel Nr./Item No.
1	Glasplatte	Glass plate	E010597801
2	Gehäuse	Housing	E010597802
3	Heizspule	Heating coil	E010597803
4	Bedienfeld	Control panel	E010597804
5	Knebel	Knob	E010597805
6	Abdeckung	Cover	E010597806
7	Platine	Circuit board	E010597807
8	Hauptplatine	Main board	E010597808
9	Abdeckung	Cover	E010597809
10	Halterung	Holder	E010597810
11	Anschlussklemme	Terminal clamp	E010597811
12	Abdeckung	Cover	E010597812
13	Lüfter 24V	Fan 24V	E010597813
14	Luftleitblech	Air baffle	E010597814
15	Anschlusskabel	Power cord	E010597815
16	Abdeckung, kurz	Short cover	E010597816
17	Boden	Bottom	E010597817
18	Abdeckung, lang	Long cover	E010597818
19	Fuß	Base	010583821
20	Halterung	Holder	E010597820
21	Lüfter	Fan	E010597821
22	Gehäuse	Housing	E010597822
23	Blech	Plate	E010597823
24	Fühler	Sensor	E010597824
25	Fühler	Sensor	E010597825
26	Filter, groß	Big filter	E010597826
27	Filter, klein	Small filter	E010597827