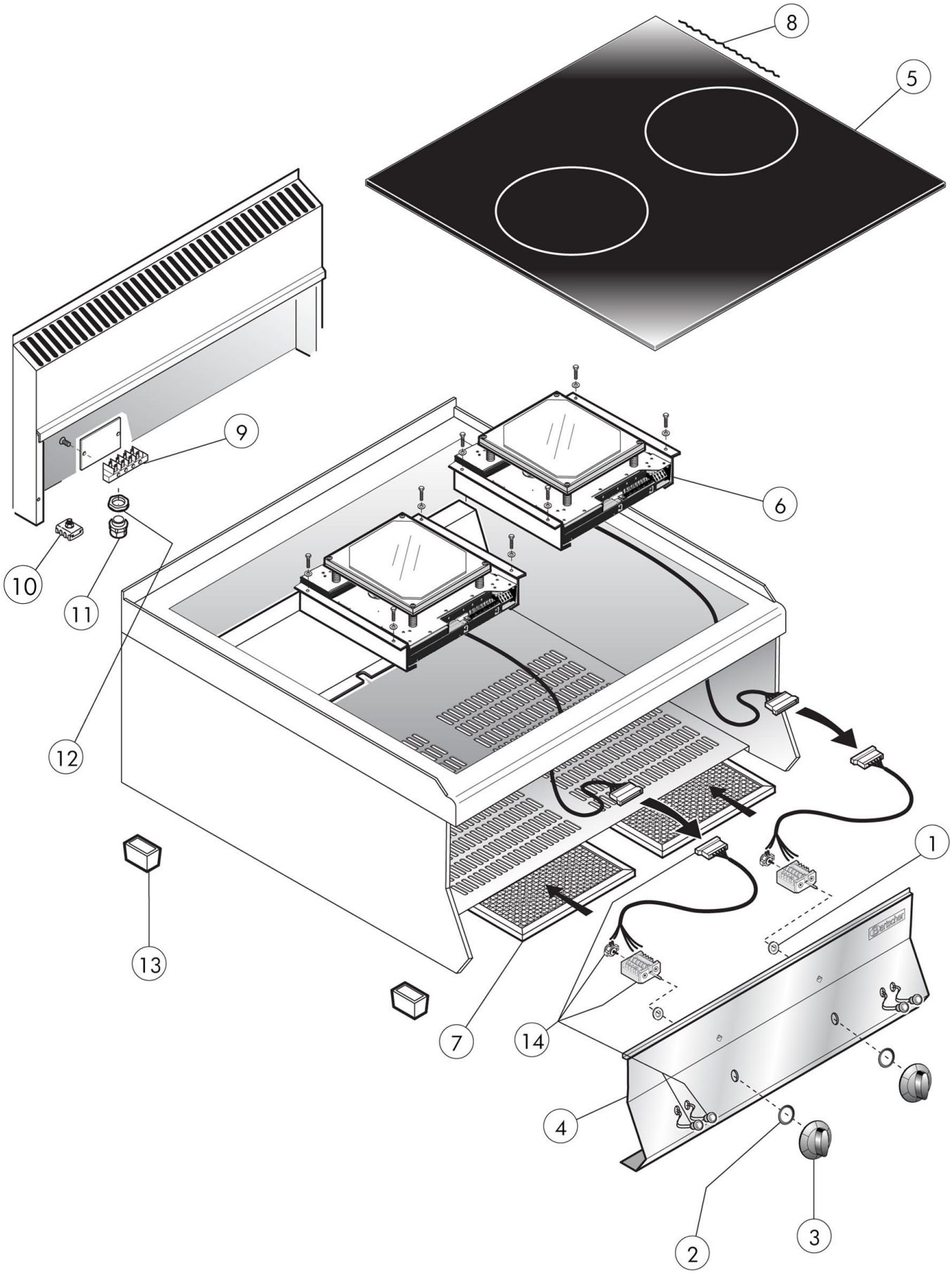

Bartscher	Induktionsherd 2 FL, 650, B700 Artikel-Nr.: 115095	Explosionszeichnung 01.07.2014	Seite 1/2

Pos.	Artikelbeschreibung	Description of item	Artikel Nr./Item No.
1	Dichtung f. Schalterstift	Gasket f. switch pin	050460
2	Dichtung z. Knebel	Gasket f. knob	0588510
3	Knebel	Knob	0796710
4	Frontblende	Front panel	0931000
5	Glasplatte, Ceran	Glass plate, ceramic	0930830
6	Generator EGO 5kW	Generator EGO 5kW	0846440
7	Filter	Filter	0798590
8	Klebstoff f. Ceranplatten, Pactan	Adhesive f. cerane stoves, Pactan	052811770
9	Anschlussklemme, 6-polig	Terminal clamp, 6-pole	0A036206
10	Potentialausgleichsklemme	Potentail equalisation clamp	01878400
11	Zugentlastung	Strain relief	01037112400
12	Verschraubung f. Zugentlastung	Screw connection f. strain relief	01037114500
13	Fuß	Base	01036021613
14	Schaltereinheit EGO	Switch unit EGO	0737320