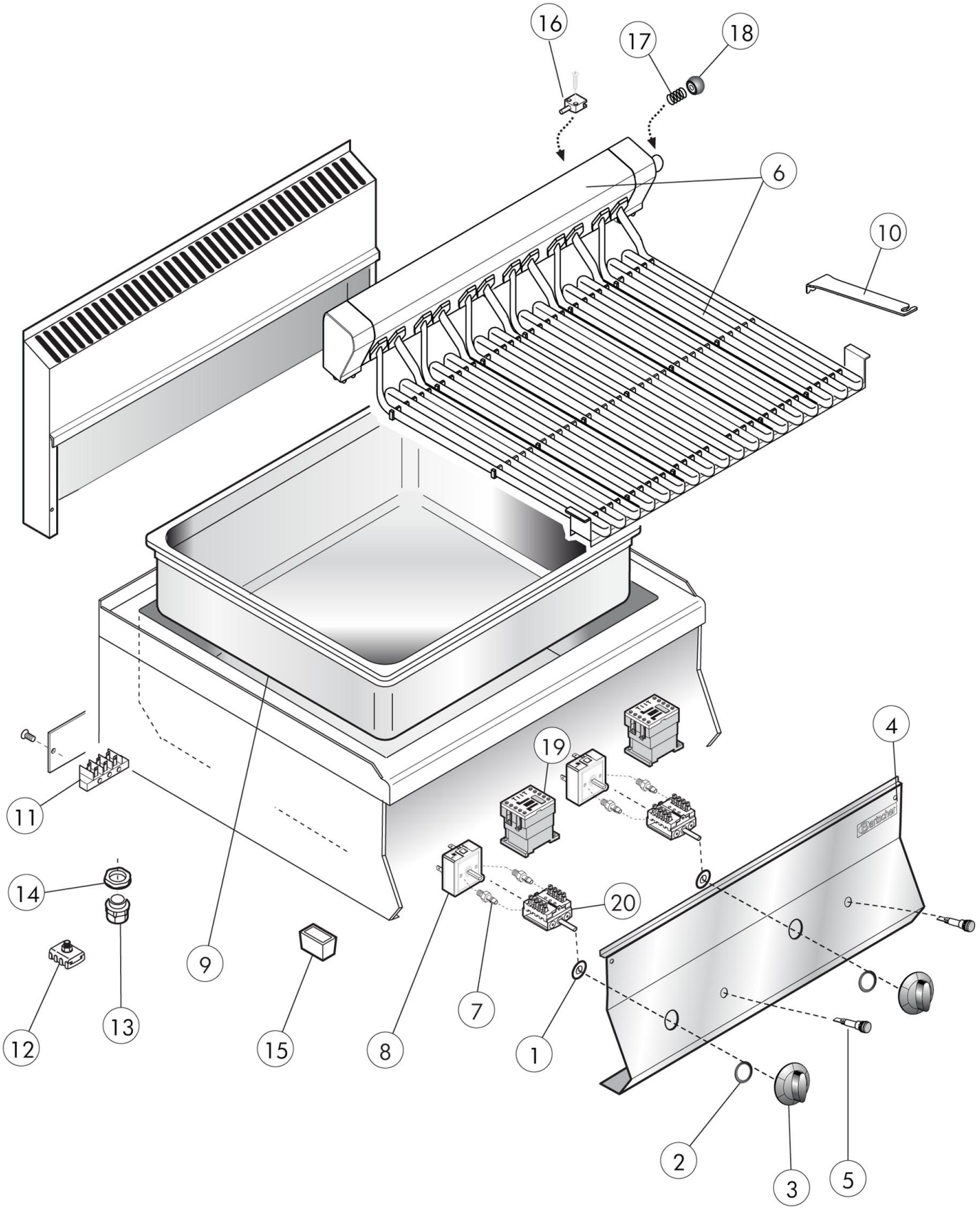


| | | | |
|---|---|---|---|
| Bartscher | Rostbräter 650, B800<br>Artikel-Nr.: 115141 | Explosionszeichnung<br>07.08.2014 | Seite 1/2 |

| Pos. | Artikelbeschreibung | Description of item | Artikel Nr./Item No. |
|---|---|---|---|
| 1 | Dichtring, Silikon | Sealing ring, silicone | 02993700 |
| 2 | Dichtung z. Knebel | Gasket f. knob | 0588510 |
| 3 | Knebel | Knob | 0796710 |
| 4 | Frontblende | Front panel | E0935920 |
| 5 | Kontrolllampe orange | Orange indicator light | 0587500 |
| 6 | Heizkörper | Heating element | 0935870 |
| | Heizkörperblock, 60 cm<br>1 Heizzone | Heating element block, 60 cm<br>1 heating zone | 0935871 |
| | Heizkörperblock,<br>2 Heizzonen | Heating element block,<br>2 heating zones | E0935872 |
| 7 | Halterung | Bracket | 0686310 |
| 8 | Energieregler 13 A, 230 V | Energy regulator 13 A, 230 V | 05057021010 |
| 9 | Becken 2/1 GN | Basin 2/1 GN | 0936020 |
| 10 | Schaber | Scraper | E0975930 |
| 11 | Anschlussklemme, 6 polig | Terminal clamp, 6 pole | E01037104000 |
| 12 | Potentialausgleichsklemme | Potential equalisation clamp | 01878400 |
| 13 | Zugentlastung | Strain relief | 01037112400 |
| 14 | Verschraubung f. Zugentlastung | Screw connection f. strain relief | 01037114500 |
| 15 | Fuß | Base | 01036021613 |
| 16 | Schalter | Switch | E0979280 |
| 17 | Feder | Spring | E0979290 |
| 18 | Verschraubung | Screwing | E0979300 |
| 19 | Schütz, Siemens | Contactor, Siemens | 0187300 |
| 20 | Schalter | Switch | E0710300 |