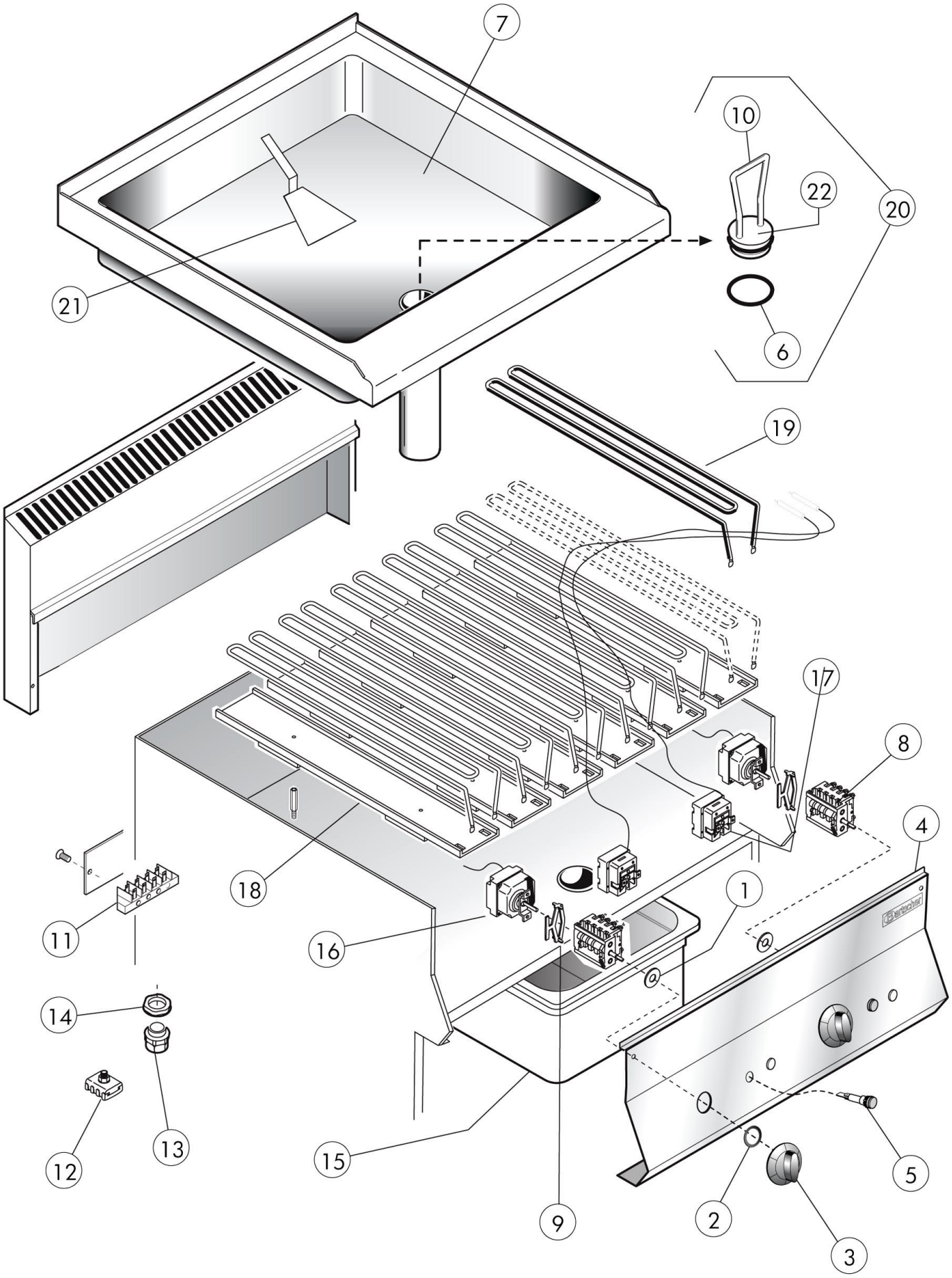

Bartscher	Multibräter 650, B600, TG Artikel-Nr.: 115157	Explosionszeichnung 18.06.2014	Seite 1/2

Pos.	Artikelbeschreibung	Description of item	Artikel Nr./Item No.
1	Dichtung f. Schalterstift	Gasket	050460
2	Dichtung z. Knebel	Gasket f. knob	0588510
3	Knebel	Knob	02599314
4	Frontblende	Front panel	0931600
5	Kontrolllampe orange	Orange indicator light	0587500
6	Dichtung f. Ablassstopfen	Gasket f. drain stopper	0CR0413880
7	Tiegel	Pan	0931780
8	Hauptschalter, 4-polig	Main switch, 4-pole	016933
9	Halteklammer z. Thermostat	Holding clamp f. thermostat	018276
10	Griff z. Stopfen	Handle f. stopper	0413890
11	Anschlussklemme, 6-polig	Terminal clamp, 6-pole	0A036206
12	Potentialausgleichsklemme	Potential equalisation clamp	01878400
13	Zugentlastung	Strain relief	01037112400
14	Verschraubung f. Zugentlastung	Screw connection f. strain relief	01037114500
15	GN Behälter, 1/1, T150	GN-container 1/1 GN, Depth 150 mm	A120610
16	Thermostat 50 - 300° C	Thermostat 50 - 300° C	01309115
17	Sicherheitsthermostat	Safety thermostat	01878500
18	Isolierung, Schiene	Insulation, rail	01044358300
19	Heizkörper	Heating element	01037317700
20	Stopfen komplett	Stopper complete	0414040
21	Spatel	Spatula	01030000600
22	Stopfen	Stopper	01033206801