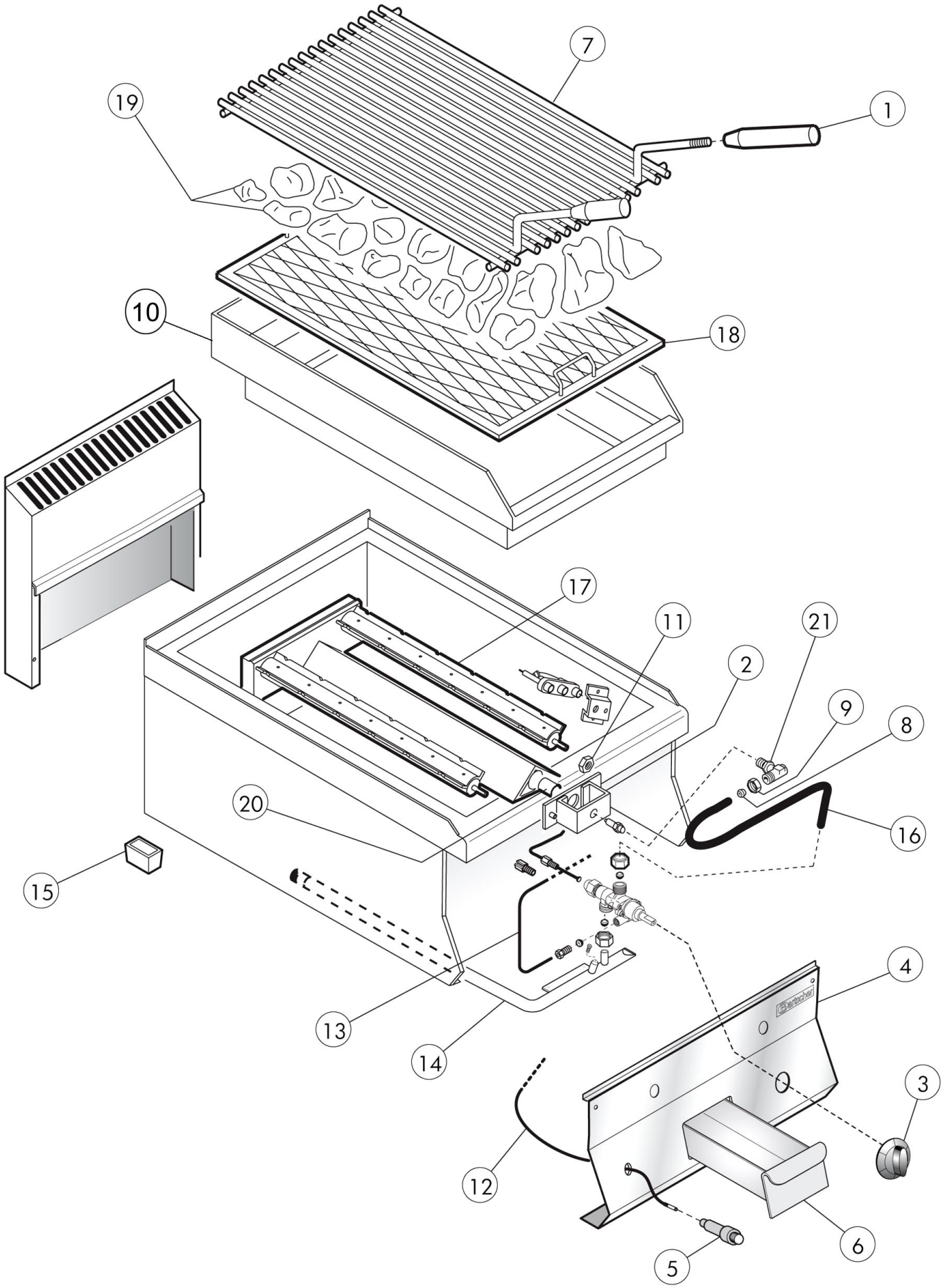

Bartscher	Lavasteingrill, Gas, 650, B400 Artikel-Nr.: 1151583/1151581	Explosionszeichnung 22.09.2015	Seite 1/4

Pos.	Artikelbeschreibung	Description of item	Artikel Nr./Item No.
1	Griff, schwarz	Handle, black	0A018000
2	Halterung z. Gashahn	Bracket f. gas cock	01041105212
3	Knebel	Knob	02599300
4	Frontblende	Front panel	0931940
5	Piezozünder	Piezo igniter	01936100
6	Fettauffangschublade	Grease drip drawer	0930650
7	Grillrost ohne Griff	Grill grid without handle	01041301900
8	Schneidring	Cutting ring	086720
9	Verschraubung M16 x 1,5 A19	Screw connection M16 x 1,5 A19	01326500
10	Spritzschutz	Splash guard	01041536000
11	Mutter 14 x 1	Nut 14 x 1	01033700200
12	Zündkabel	Ignition cable	0011MA0952
13	Zündgasleitung	Ignition gas pipe	0932020
14	Gasrampe	Gas ramp	0931960
15	Fuß	Base	01036021613
16	Hauptgasleitung	Main gas pipe	0932010
17	Brenner	Burner	01828112
18	Rost f. Lavasteine	Grid f. lava rock	01829522
19	Lavasteine 7kg	Lava rock 7kg	100611
20	Verbindungsstück	Connecting piece	01043001400
21	Düsenträger	Nozzle holder	0021700

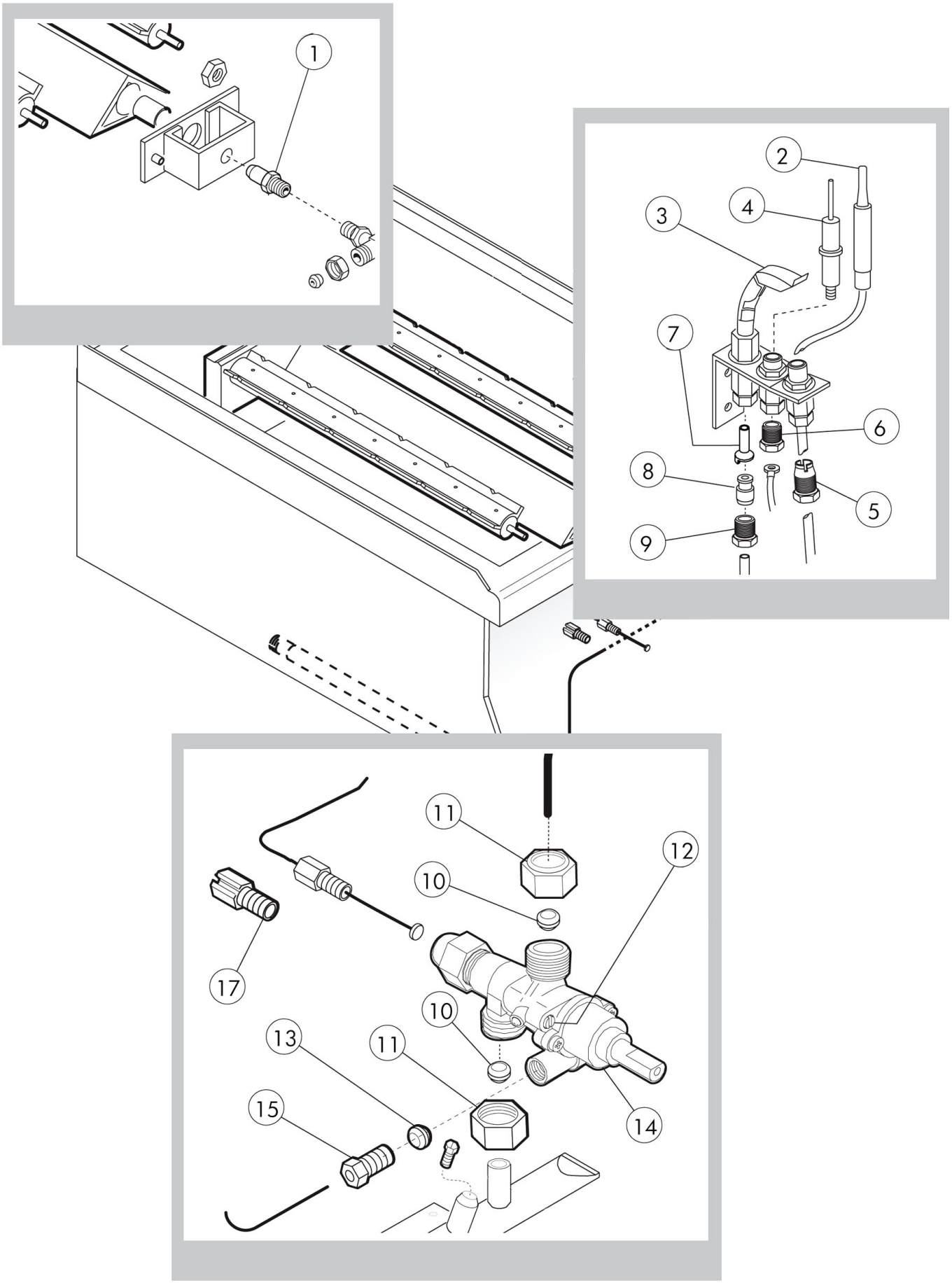
1
2
3
4
5
6
7
8
9
10
11
12
13
14
15
17

Pos.	Artikelbeschreibung	Description of item	Artikel Nr./Item No.
1	Düse, Erdgas H Ø 205	Nozzle, natural gas H Ø 205	0523411
	Düse, Erdgas L Ø 220	Nozzle, natural gas L Ø 220	0523711
	Düse, Propan Ø 115	Nozzle, propane Ø 115	0521611
	Düse, Propan Ø 130 f. Dänemark	Nozzle, propane Ø 130 f. Denmark	0521991
2	Thermoelement 800 mm	Thermocouple 800 mm	01916000
3	Zündbrenner	Ignition burner	01887700
4	Zündkerze	Ignition plug	01888300
5	Verschraubung z. Thermoelement	Screw connection f. thermocouple	020219
6	Anschluss z. Zündkerze	Connection f. ignition plug	054361
7	Zünddüse, Erdgas Ø 27	Ignition nozzle, natural gas Ø 27	016108
	Düse, Propan f. Dänemark	Nozzle, propane f. Denmark	01888000
8	Kegel, 4S	Pin, 4S	01888100
9	Verschraubung M10 x 1/4	Screw connection M10 x 1/4	0673500
10	Schneidring	Cutting ring	086720
11	Verschraubung M16 x 1,5 A19	Screw connection M16 x 1,5 A19	01326500
12	Kleinstellschraube, Erdgas Ø 90	Min. regul. screw, nat.gas Ø 90	01033720200
	Kleinstellschraube, Erdgas Ø 140	Min. regul. screw, nat.gas Ø 140	01883400
13	Schneidring	Cutting ring	0MA673600
14	Gashahn	Gas tap	0A011490
15	Verschraubung M10 x 1/4	Screw connection M10 x 1/4	0673500
17	Verschraubung	Screw connection	01359100