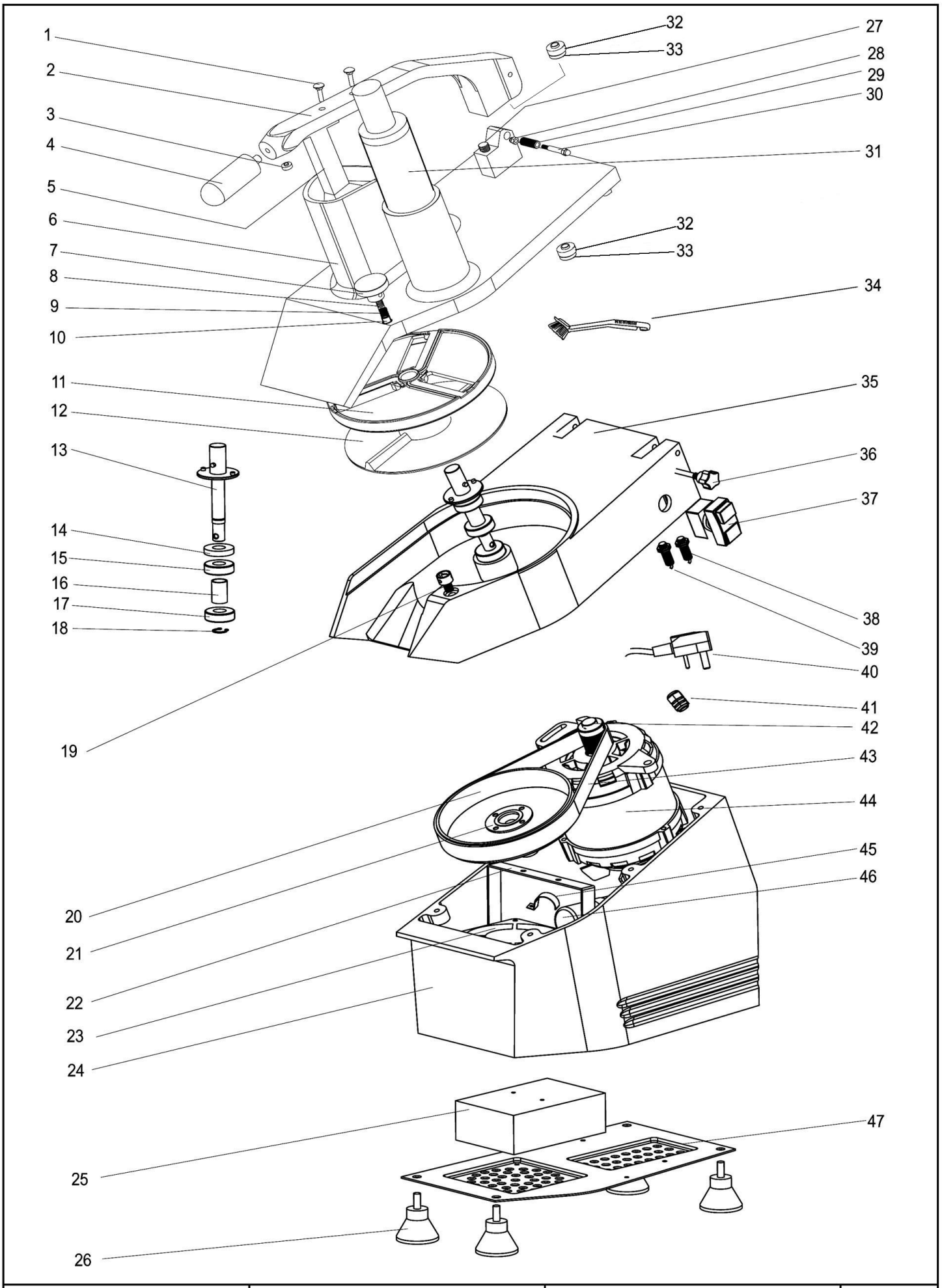


| | | | |
|---|---|---|---|
| Bartscher | Gemüseschneider,<br>inkl. 5 Schneidscheiben<br>Artikel-Nr.: 120325 | Explosionszeichnung<br>09.12.2014 | Seite 1/2 |

| Pos. | Artikelbeschreibung | Description of item | Artikel Nr./Item No. |
|---|---|---|---|
| 1 - 3, 5 | Druckhebel, komplett ohne Griff | Pressure lever cpl. without handle | 01203252 |
| 4 | Griff z. Druckhebel | Handle f. pressure lever | 01203254 |
| 6 | Deckel | Lid | 01203256 |
| 7 - 10 | Verriegelung z. Deckel, komplett | Lid locking device, complete | 01203257 |
| 11 | Schneidscheibe Ø 8 x 8a | Cutting disc Ø 8 x 8a | 120290 |
| | Schneidscheibe Ø D10 x 10a | Cutting disc Ø 10 x 10a | 120291 |
| | Schneidscheibe E2a | Cutting disc E2a | 120292 |
| | Schneidscheibe E4a | Cutting disc E4a | 120293 |
| | Schneidscheibe E8a | Cutting disc E8a | 120294 |
| | Schneidscheibe E10a | Cutting disc E10a | 120295 |
| | Schneidscheibe H3a | Cutting disc H3a | 120296 |
| | Schneidscheibe H4a | Cutting disc H4a | 120297 |
| | Schneidscheibe Z3a | Cutting disc Z3a | 120298 |
| | Schneidscheibe Z5a | Cutting disc Z5a | 120299 |
| | Schneidscheibe Z7a | Cutting disc Z7a | 120300 |
| | Antihaft-Schneidsch. 5mm Raspel | Non-stick cutting disc, 5 mm grater | 120302 |
| 12 | Auswurfscheibe | Ejection disc | 012032512 |
| 13 - 18 | Schneidwelle komplett | Complete cutting shaft | 012032513 |
| 14 | Dichtring | Sealing ring | 012032514 |
| 19 | Gegenstück z. Deckelverrieglung | Counterpiece f. lid locking device | 012032519 |
| 20 + 21 | Riemenscheibe, komplett | Pulley complete | 012032520 |
| 22 + 24 | Gehäuse z. Lüfter, komplett | Housing f. fan, complete | 012032524 |
| 23 | Lüfter | Fan | 012032523 |
| 25 | Steuerung | Control | 012032525 |
| 26 | Fuß, Gummi | Base, rubber | 012032526 |
| 27 - 30 | Scharnier, komplett z. Druckhebel | Complete hinge f. pressure lever | 012032527 |
| 31 | Stopfer | Stopper | 012032531 |
| 32 + 33 | Magnet komplett | Complete magnet | 012032532 |
| 34 | Bürste | Brush | 012032534 |
| 35 | Gehäuse | Housing | 012032535 |
| 36 | Schraube | Screw | 012032536 |
| 37 | Schalter | Switch | 012032537 |
| 38 + 39 | Mikroschalter komplett | Microswitch complete | 012032538 |
| 40 + 41 | Anschlusskabel m. Zugentlastung | Power cord w. strain relief | 012032540 |
| 42 | Riemenscheibe z. Motor | Pulley f. motor | 012032542 |
| 43 | Riemen | Belt | 012032543 |
| 44 | Motor | Motor | 012032544 |
| 45 + 46 | Kondensator m. Befestigung | Condenser w. bracket | 012032546 |
| 47 | Bodenplatte | Bottom plate | 012032547 |
| o.Abb./ no pic. | Klinge z. Schneidscheibe E2a, E4a, E8a, E10a | Blade f. cutting disc E2a, E4a, E8a, E10a | 012032548 |
| | Klinge z. Schneidscheibe H3a *Klinge 012032548 wird zusätz- lich benötigt* | Blade f. cutting disc *blade 012032548 will be needed in addition* | 01202961 |