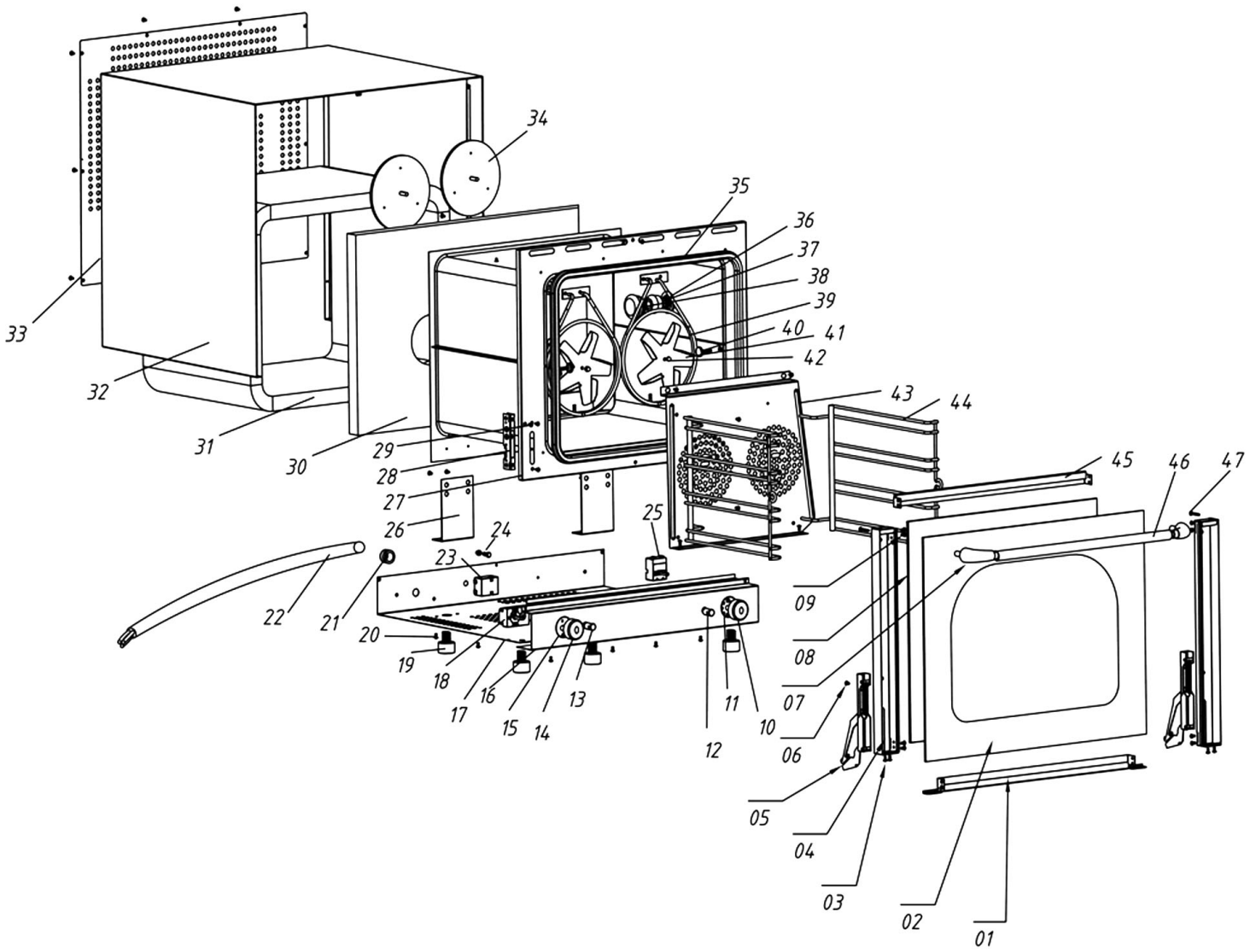

Bartscher	Heißluftofen AT90-ST Artikel-Nr.: 120879	Explosionszeichnung 03.01.2019	Seite 1/2

Pos.	Artikelbeschreibung	Description of item	Artikel Nr./Item No.
2	Glasscheibe außen, Edelstahloptik	External toughened glass, s/s optics	A0YXD1A26
5	Scharnier links/recht	Hinge left/right	0302040263
7	Kappe, Kunststoff z. Griff	Pastic cap f. handle	E0302070016
8	Glasscheibe z. Tür, innen	Inner toughened glass f. door	E0302100023
10	Knebel z. Thermostat	Thermostat knob	E0301110034
11	Skalenring	Scale ring	E0301110022
12	Kontrolllampe, grün z. Timer	Indicator light, green f. timer	E0301130013
13	Kontrolllampe, grün z. Heizkörper	Indicator light, green f. heating element	E0301130015
14	Knebel z. Timer	Knob f. timer	E0301110037
15	Skalenring	Scale ring	E0301110020
18	Timer 120 Min	Timer 120 min	E0301120011
19	Fuß	Base	E0302090022
23	Temperaturbegrenzer	Temperature limiter	E0301030042
25	Thermostat 300°C	Thermostat 300°C	E0301030020
28	Gegenstück z. Türscharnier	Counterpiece f. door hinge	0302040266
34 + 41	Motor m. Flügel 50W, 230V, 50Hz	Motor w. blade 50W, 230V, 50Hz	E0301010131
35	Türdichtung, Silikon	Door sealing, silicone	E0302020055
36 - 38	Fassung, Schraubfassung E14	Illuminator holder E14	E0301130038
39	Heizkörper 1,26kW, 230V, 50Hz	Heating element 1,26kW, 230V, 50Hz	E0301040094
46	Türgriff	Door handle	E020207017018