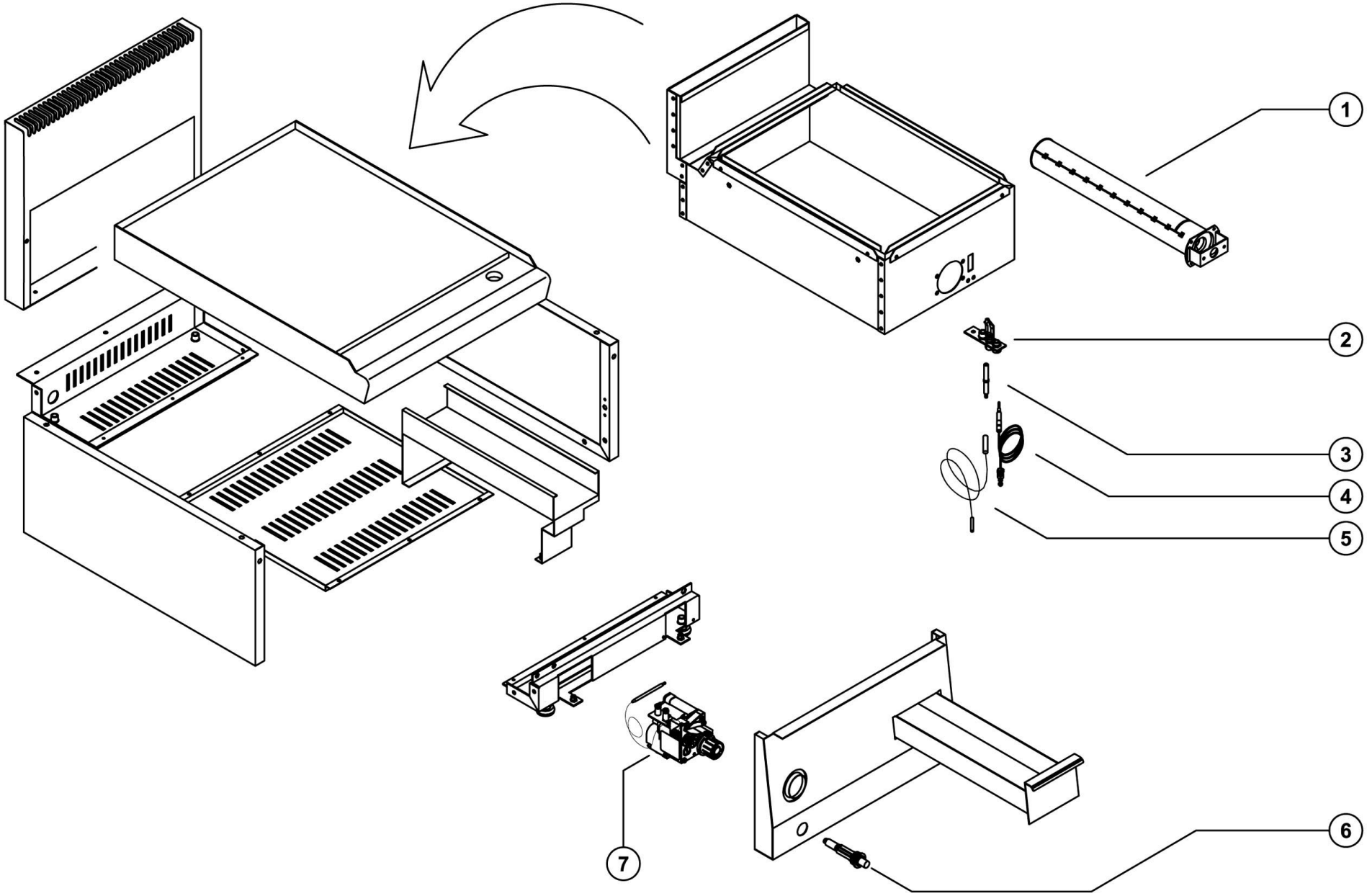

Bartscher	Griddleplatte Gas 600, B400 glatt Artikel-Nr.: 1311413	Explosionszeichnung 31.03.2015	Seite 1/2

Pos.	Artikelbeschreibung	Description of item	Artikel Nr./Item No.
1	Brenner	Burner	07090093
2	Pilotbrenner m. Zünddüsen	Pilot burner w. ignition burner	07090026
3	Zündkerze	Ignition plug	06010061
4	Thermoelement 800 mm	Thermocouple 800 mm	01916000
5	Zündkabel	Ignition cable	06050610
6	Piezozünder	Piezo igniter	017959
7	Eurosit Armatur 100 - 340° C	Eurosit fittings 100 - 340° C	023035
o.Abb. / no pic.	Kombi-Kratzer, gerade Klinge	Combi-Scraper	529712