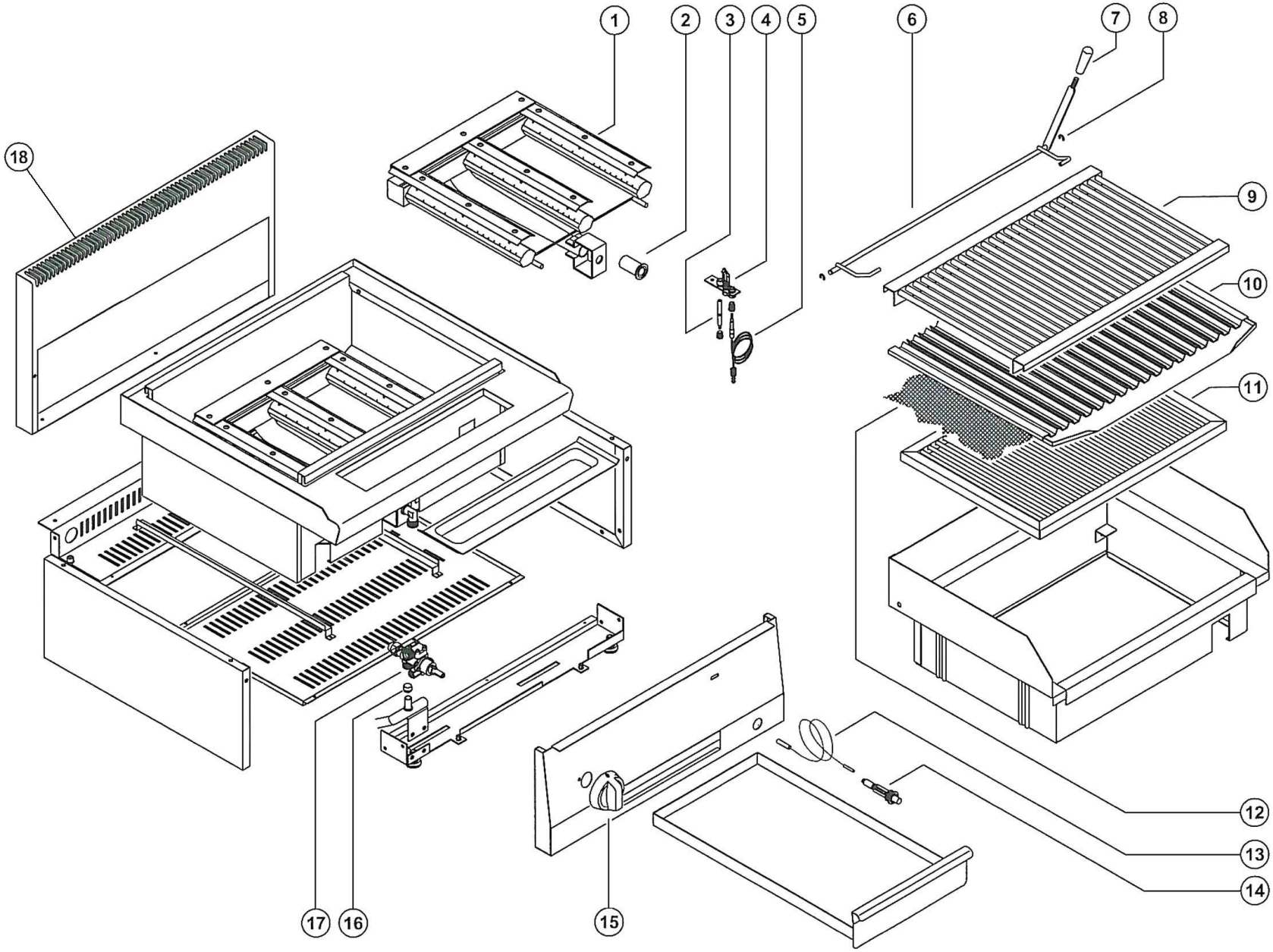

Bartscher	Lavasteingrill, Gas, 600, B600 Artikel-Nr.: 1317003	Explosionszeichnung 17.04.2015	Seite 1/2

Pos.	Artikelbeschreibung	Description of item	Artikel Nr./Item No.
1	Brenner	Burner	02109150
2	Buchse f. Primärluft	Socket f. primary air	07090058
3	Zündkerze	Ignition plug	06010061
4	Pilotbrenner m. Zünddüsen	Pilot burner w. ignition burner	07090026
5	Thermoelement 800 mm	Thermocouple 800 mm	01916000
6	Hebevorrichtung	Lifting unit	02009127
7	Griff	Handle	05900149
8	Sicherungsring	Locking ring	05930101
9	Grillrost f. Fisch, Edelstahl	Grill grid f. fish, stainless steel	02009144
10	Grillrost f. Fleisch, Edelstah	Grill grid f. meat, stainless steel	02009142
11	Gitter f. Lavasteine	Grid f. lava rock	02009135
12	Lavasteine 7Kg	Lava rock 7kg	100611
13	Zündkabel	Ignition cable	06050610
14	Piezozünder	Piezo igniter	017959
15	Knebel f. Gashahn	Knob f. gas tap	02008671
16	Doppelkegelring D 12 mm	Double taper seal D 12 mm	024684
17	Gashahn	Gas tap	010909
18	Kamin komplett	Chimney complete	049990
o.Abb/ no pic.	Düse, Propan, D 120	Nozzle, propane, D 120	07042798
	Düse, Erdgas H, D 205	Nozzle, natural gas H, D 205	07042754
	Düse Erdgas L 240er	Nozzle, natural gas L, D 240	07042801
	Zünddüse, Propan, D 16	Ignition nozzle, propane, D 16	016136
	Zünddüse, Erdgas, D 27	Ignition nozzle, natural gas, D 27	016137