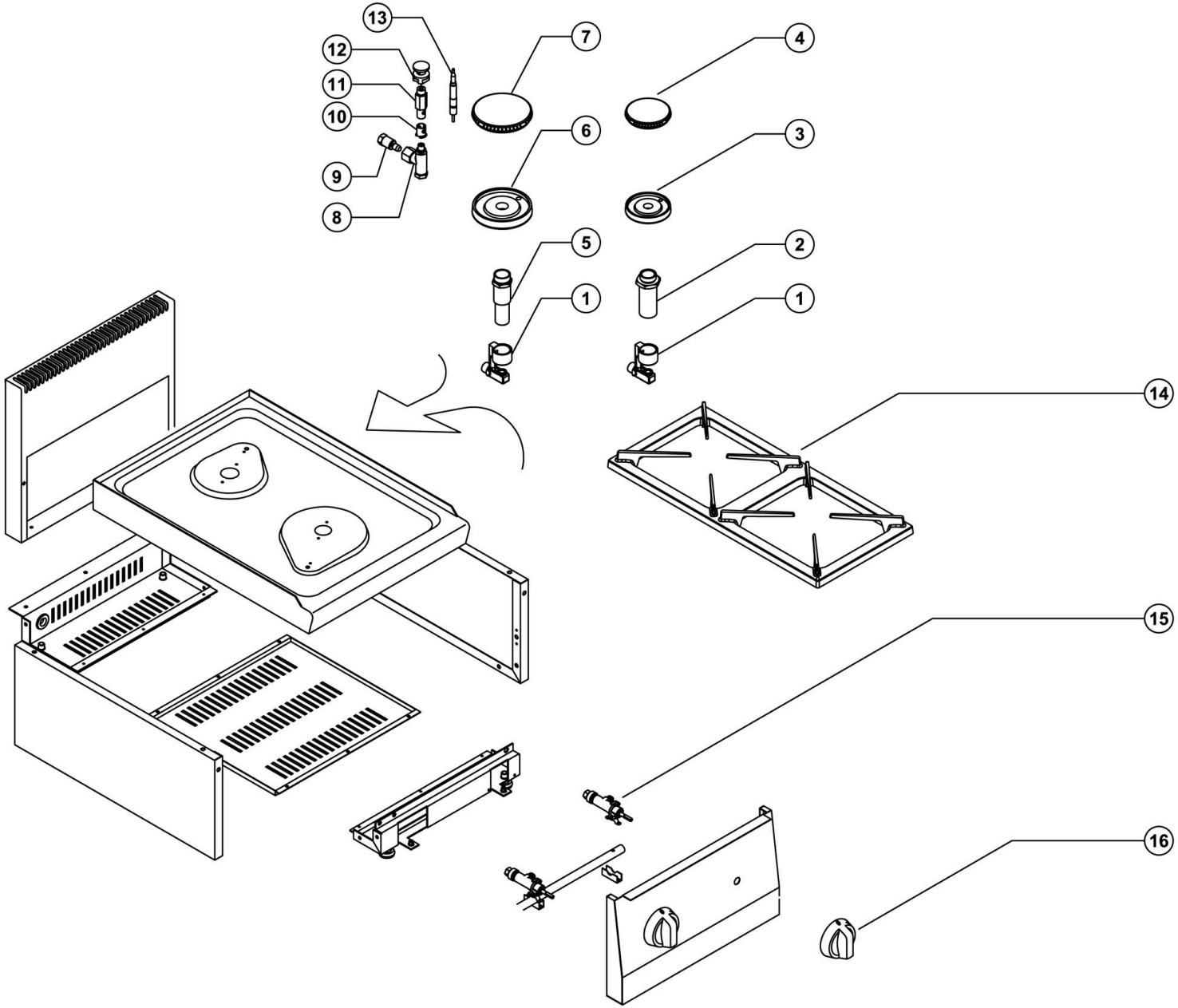

Bartscher	Gasherd 600, 2FL Artikel-Nr.: 1317433	Explosionszeichnung 27.02.2015	Seite 1/2

Pos.	Artikelbeschreibung	Description of item	Artikel Nr./Item No.
1	Düsenträger	Nozzle holder	07070010
2	Brennerfuß z. 3,5 kW Brenner	Burner base f. 3,5 kW burner	07090232
3	Brennertulpe z. 3,5 kW Brenner	Burner body f. 3,5 kW burner	07090233
4	Brennerdeckel z. 3,5 kW Brenner	Burner lid f. 3,5 kW burner	07090231
5	Brennerfuß z. 6,0 kW Brenner	Burner base f. 6,0 kW burner	07090228
6	Brennertulpe z. 6,0 kW Brenner	Burner body f. 6 kW burner	07090229
7	Brennerdeckel z. 6,0 kW Brenner	Burner lid f. 6,0 kW burner	07090227
8	Zündflammenbrennerkörper	Ignition burner body	07070015
9	Verschraubung z. Gasleitung	Screw connection f. gas pipe	07050317
10	Luftregulierung	Air regulation	07070014
11	Pfeife z. Zündflammenbrenner	Vent holder f. ignition burner	07070013
12	Hut z. Zündflammenbrenner	Cap f. ignition burner	07070012
13	Thermoelement	Thermocouple	06010171
14	Gussrippenrahmen	Pan support	02021094
15	Gashahn	Gas tap	007060016
16	Knebel	Knob	02021100
17	Mutter f. Thermoelement	Nut f. thermocouple	06010172
o.Abb./no pic.	Düse, D 140, G20	Nozzle, D 140, G20	07040118
o.Abb./no pic.	Düse, D 185, G20	Nozzle, D 185, G20	07040116
o.Abb./no pic.	Düse, D 145, G25, 25 mbar	Nozzle, D 145, G25, 25 mbar	07040106
o.Abb./no pic.	Düse, D 190, G25, 25 mbar	Nozzle, D 190, G25, 25 mbar	07040112
o.Abb./no pic.	Düse, D 80, G30, 50 mbar	Nozzle, D 80, G30, 50 mbar	07040107
o.Abb./no pic.	Düse, D 105, G30 50 mbar	Nozzle, D 105, G30 50 mbar	07040113