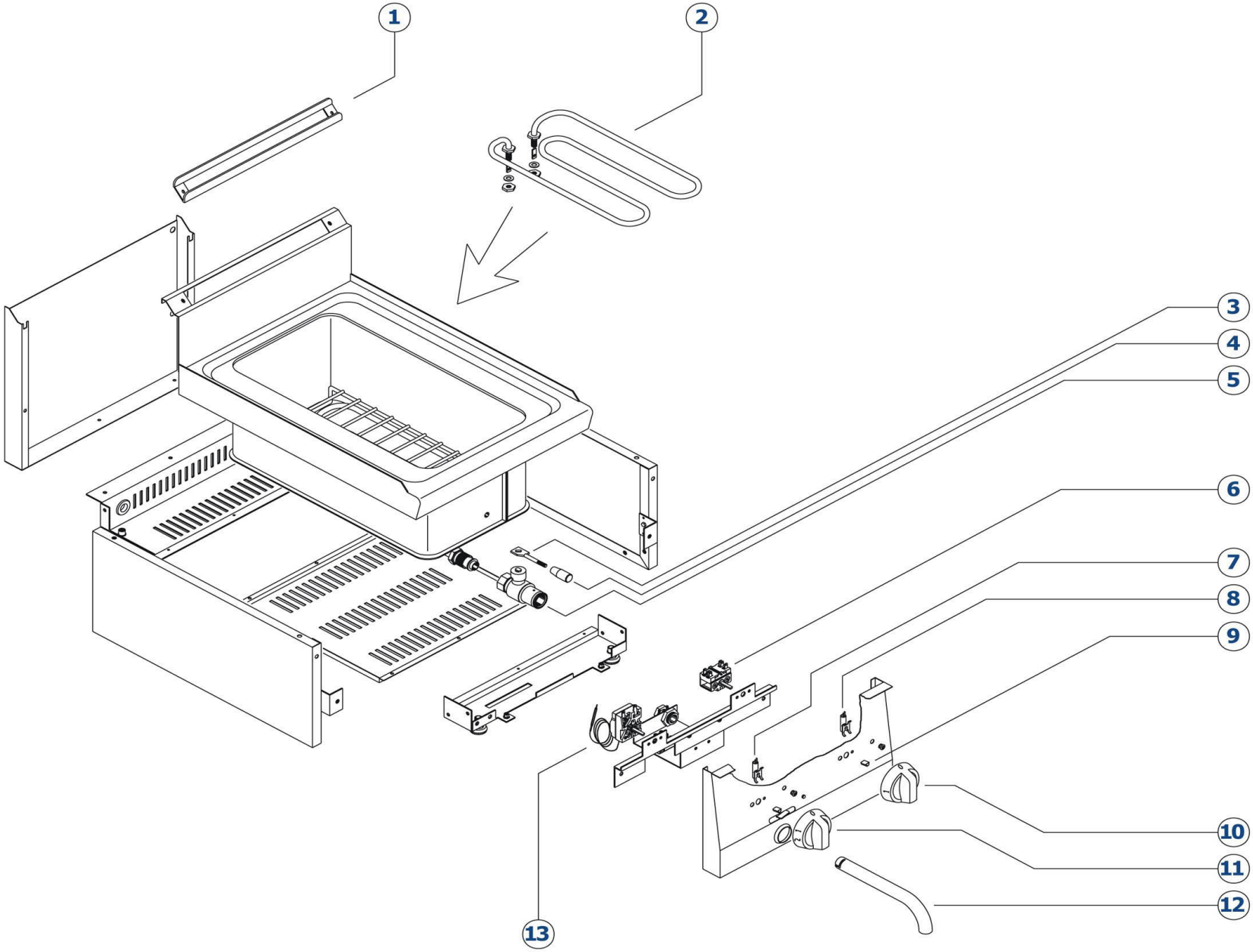

Bartscher	Bain Marie 600, B400, TG Artikel-Nr.: 131760	Explosionszeichnung 21.04.2015	Seite 1/2

Pos.	Artikelbeschreibung	Description of item	Artikel Nr./Item No.
1	Abdeckung z. Kamin	Chimney cover	02008969
2	Heizkörper, 1380 W	Heating element, 1380 W	06001024
3	Hebel f. Ablasshahn	Lever f. drain cock	02108943
4	Griff, schwarz	Handle, black	01036706700
5	Ablasshahn	Drain cock	018453
6	Hauptschalter	Main switch	06030007
7	Kontrolllampe weiß	White indicator light	06061072
8	Kontrolllampe grün	Green indicator light	06061073
9	Feder z. Knebel	Spring f. knob	05900242
10	Knebel, Ein - Aus	Knob, on-off	02008673
11	Knebel, 1 - 8	Knob, 1 - 8	02008674
12	Fettablassrohr	Grease discharge tube	018321
13	Thermostat 1F 30/110° C	Thermostat 1F 30/110° C	018157