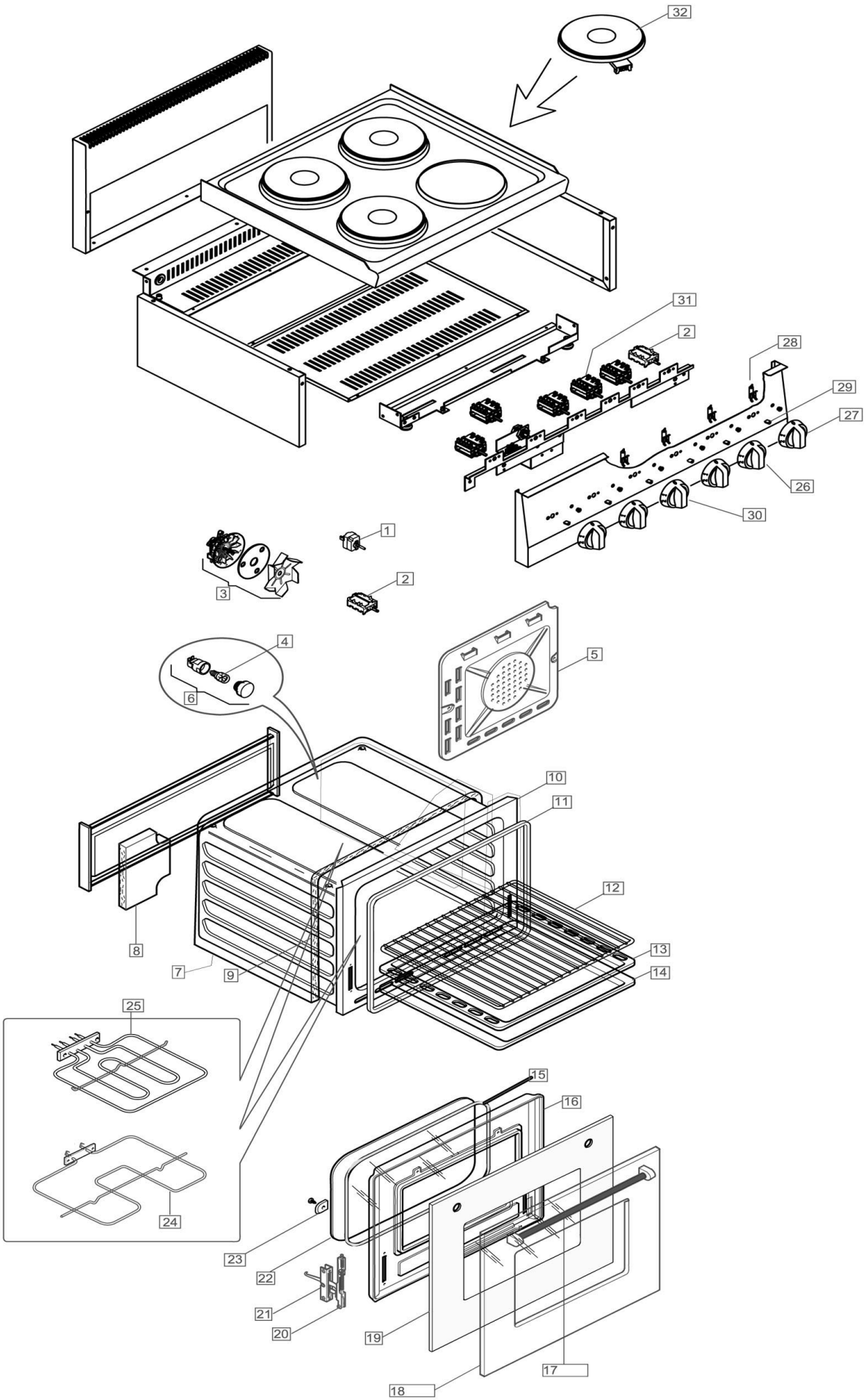

Bartscher	Elektroherd 600, B600, 4PL, EB Artikel-Nr.: 131754/131764	Explosionszeichnung 06.02.2015	Seite 1/2

Pos.	Artikelbeschreibung	Description of item	Artikel Nr./Item No.
1	Thermostat, Betriebsthermostat	Thermostat, main thermostat	02020341
2	Schalter, Backofenfunktionen	Switch, oven functions	06030034
3	Lüfter komplett	Complete fan	02020340
4	Glühlampe 15 W, E 14, 300 °C	Bulb 15 W, E 14, 300 °C	014034
5	Rückwand	Back panel	02020339
6	Glühlampe komplett	Bulb complete	042477
7	Abdeckung unten	Bottom cover	02020342
8	Isolierung hinten	Back insulation	02020343
9	Isolierung	Insulation	02020331
10	Ofenkammer	Oven chamber	02020314
11	Dichtung z. Backofentür	Gasket f. oven door	02020312
12	Backofenrost 440 x 350 mm	Oven grid 440 x 350 mm	132645
13	Backblech 440 x 350 mm	Baking tray 440 x 350 mm	132644
14	Bodenblech	Bottom plate	02020309
15	Dichtung z. Glasscheibe	Gasket f. glass plate	02020320
16	Türrahmen innen	Inner door frame	02020319
17	Türgriff z. Backofen	Door handle f. oven	02020317
18	Türrahmen außen	Outer door frame	02020318
19	Glasscheibe mit eingefärbtem Rahmen	Glass plate with coloured frame	02020323
20	Türscharnier z. Backofen	Door hinge f. oven	02020316
21	Gegenstück z. Türscharnier	Counterpiece f. door hinge	02020315
22	Glasscheibe innen	Internal glass	02020321
23	Halteblech	Holding plate	02020322
24	Heizkörper, Unterhitze	Heating element, bottom heat	02020330
25	Heizkörper, Oberhitze	Heating element, top heat	02020329
26	Knebel, Backofenfunktionen	Knob, oven functions	02019958
27	Knebel 50° - max	Knob 50° - max	02019959
28	Kontrolllampe weiß	White indicator light	06061072
29	Feder z. Knebel	Spring f. knob	05900242
30	Knebel m. Feder	Knob w. spring	02008677
31	7-Takt Schalter mit Anschlussfahnen	7 cycles switch with flat pin	06030014
32	Kochplatte, 2000 W, 230 V	Cooking plate, 2000 W, 230 V	017805
o.Abb./ no pic.	Tür z. Backofen	Oven door	E02024393