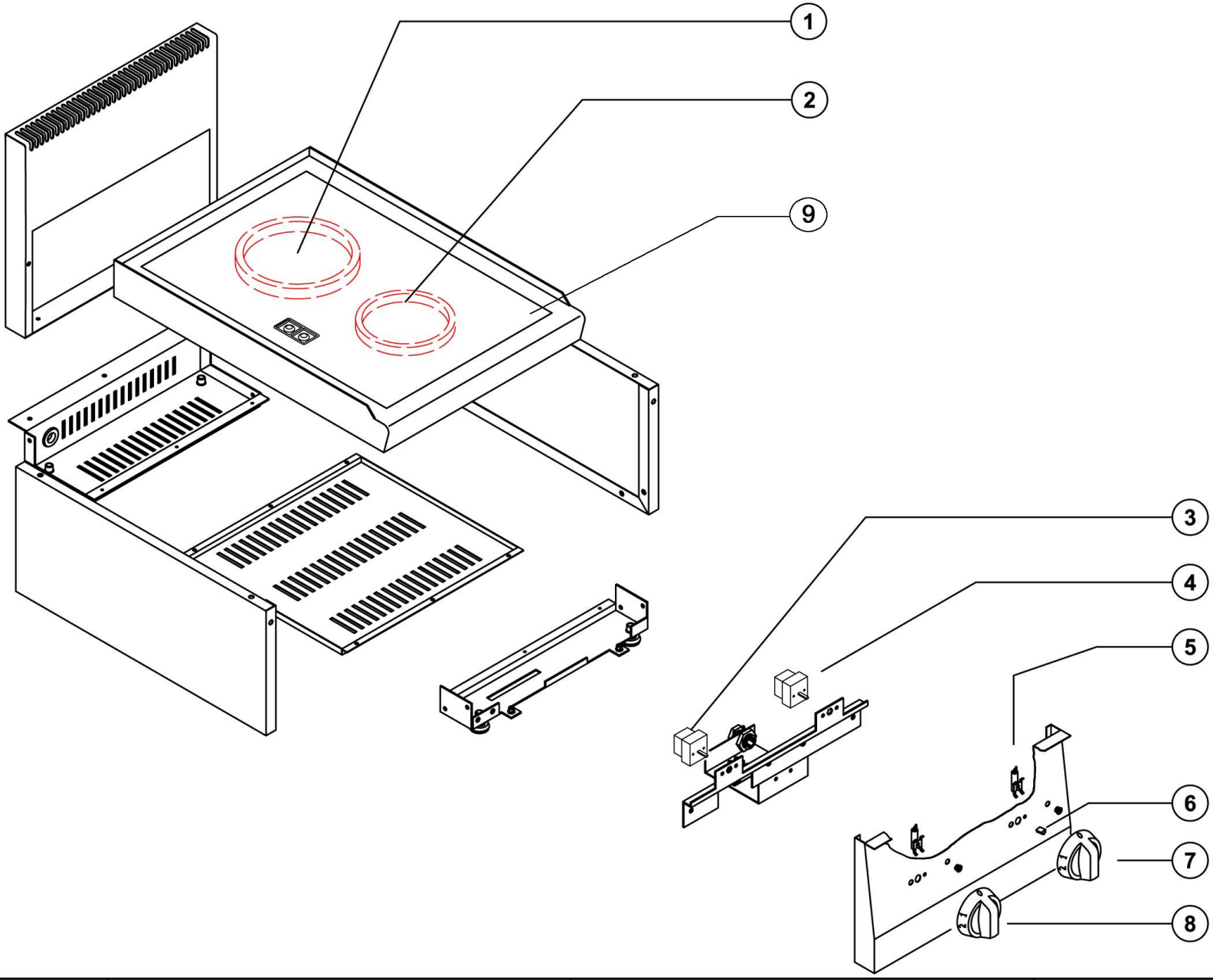

Bartscher

Ceranherd 600, 2 Platten, TG
Artikel-Nr.: 131800

Explosionszeichnung
21.04.2015

Pos.	Artikelbeschreibung	Description of item	Artikel Nr./Item No.
1	Heizfeld, Ceran, 1 kW/2,5 kW	Cerane stove, 1 kW/2,5 kW	06001072
2	Heizfeld, 1800 W, 180 mm	Cerane stove, 1800 W, 180 mm	06001073
3	Energieregler 2500/1000W	Energy regulator 2500/1000W	06001075
4	Energieregler	Energy regulator	0REG001
5	Kontrolllampe weiß	White indicator light	06061072
6	Feder z. Knebel	Spring f. knob	05900242
7	Knebel	Knob	0700006
8	Knebel	Knob	0700007
9	Glasplatte, Ceran	Glass plate, ceramic	02013853