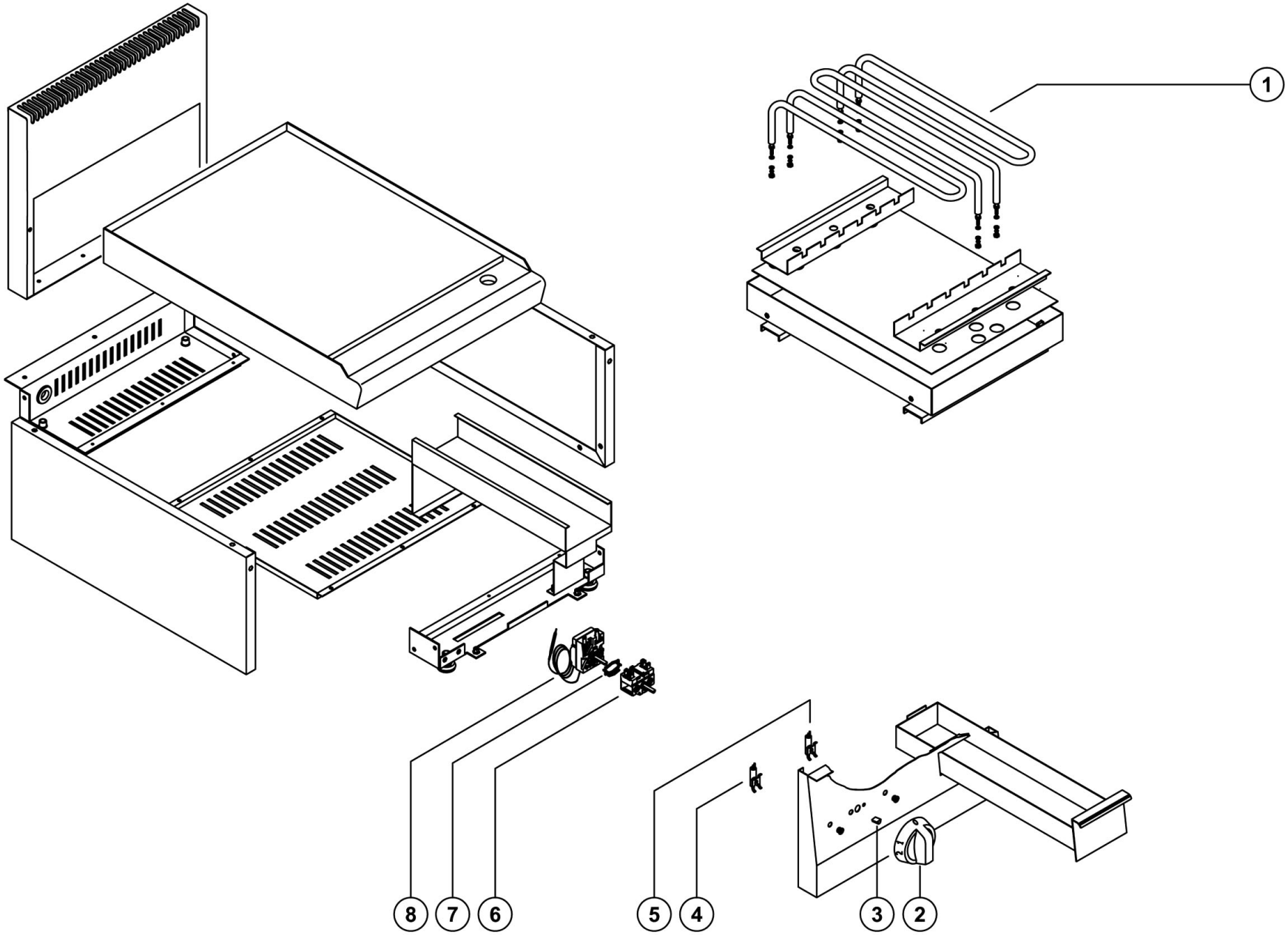

Bartscher	Griddleplatte 600, B400, glatt Artikel-Nr.: 132115	Explosionszeichnung 19.03.2015	Seite 1/2

Pos.	Artikelbeschreibung	Description of item	Artikel Nr./Item No.
1	Heizkörper, 1200 W	Heating element, 1200 W	06001147
2	Knebel, 1 - 8	Knob, 1 - 8	02008674
3	Feder z. Knebel	Spring f. knob	05900242
4	Kontrolllampe weiß	White indicator light	06061072
5	Kontrolllampe grün	Green indicator light	06061073
6	Hauptschalter, 2-polig, 6,3 mm	Main switch, 2-pole, 6,3 mm	018116
7	Halteklammer z. Thermostat	Holding clamp f. thermostat	018276
8	Thermostat	Thermostat	018336