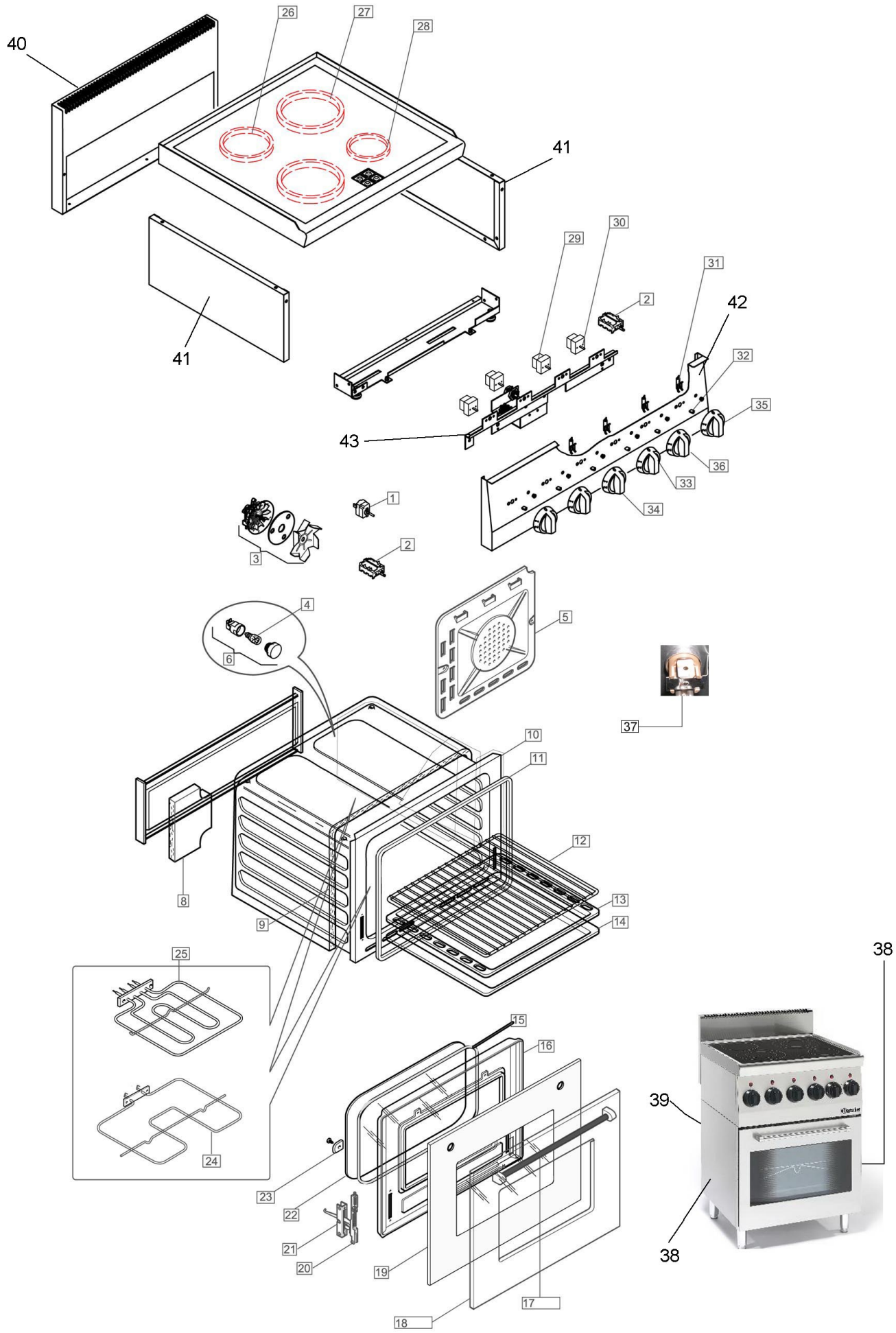

Bartscher	Ceranherd 600, B600, 4Felder, EBO Artikel-Nr.: 132870	Explosionszeichnung 09.02.2015	Seite 1/2

Pos.	Artikelbeschreibung	Description of item	Artikel Nr./Item No.
1	Thermostat, Betriebsthermostat	Thermostat, main thermostat	02020341
2	Schalter, Backofenfunktionen	Switch, oven functions	06030034
3	Lüfter komplett	Complete fan	02020340
4	Backofenlampe	Oven lamp	02020325
5	Rückwand	Back panel	02020339
6	Lampenfassung komplett	Lamp holder complete	02020324
8	Isolierung hinten	Back insulation	02020343
9	Isoliermantel	Insulation	02020331
10	Ofenkammer	Oven chamber	02020314
11	Dichtung z. Backofentür	Gasket f. oven door	02020312
12	Backofenrost 440 x 350 mm	Oven grid 440 x 350 mm	132645
13	Backblech 440 x 350 mm	Baking tray 440 x 350 mm	132644
14	Bodenblech	Bottom plate	02020309
15	Dichtung z. Glasscheibe	Gasket f. glass plate	02020320
16	Türrahmen innen	Inner door frame	02020319
17	Türgriff z. Backofen	Door handle f. oven	02020317
18	Türrahmen außen	Outer door frame	02020318
19	Glasscheibe mit eingefärbtem Rahmen	Glass plate with coloured frame	02020323
20	Türscharnier z. Backofen	Door hinge f. oven	02020316
21	Gegenstück z. Türscharnier	Counterpiece f. door hinge	02020315
22	Glasscheibe innen	Internal glass	02020321
23	Halteblech	Holding plate	02020322
24	Heizkörper, Unterhitze	Heating element, bottom heat	02020330
25	Heizkörper, Oberhitze	Heating element, top heat	02020329
26	Heizfeld, 1800 W, 180 mm	Cerane stove, 1800 W, 180 mm	06001073
27	Heizfeld, Ceran, 1 kW/2,5 kW	Cerane stove, 1 kW/2,5 kW	06001072
28	Heizfeld, Ceran, 1,2 kW	Cerane stove, 1,2 kW	06001074
29	Energieregler 2500/1000W	Energy regulator 2500/1000W	06001075
30	Energieregler	Energy regulator	0REG001
31	Kontrolllampe weiß	White indicator light	06061072
32	Feder z. Knebel	Spring f. knob	05900242
33	Knebel	Knob	02013668
34	Knebel	Knob	02013667
35	Knebel, Backofenfunktionen	Knob, oven functions	02019958
36	Knebel 50° - max	Knob 50° - max	02019959
37	Sicherheitsthermostat	Safety thermostat	E06011145
38	Gehäuse, seitlich	Housing	E02019744
39	Rückwand	Back panel	E02019742
40	Abgaskamin	Exhaust flue	E02010702
	Abdeckung z. Abgaskamin	Cover f. exhaust flue	E02010576
41	Abdeckung, seitlich	Side panel	E02008931
42	Frontblende	Front panel	E02019963
43	Schalteraufnahme	Switch connection	E02019962