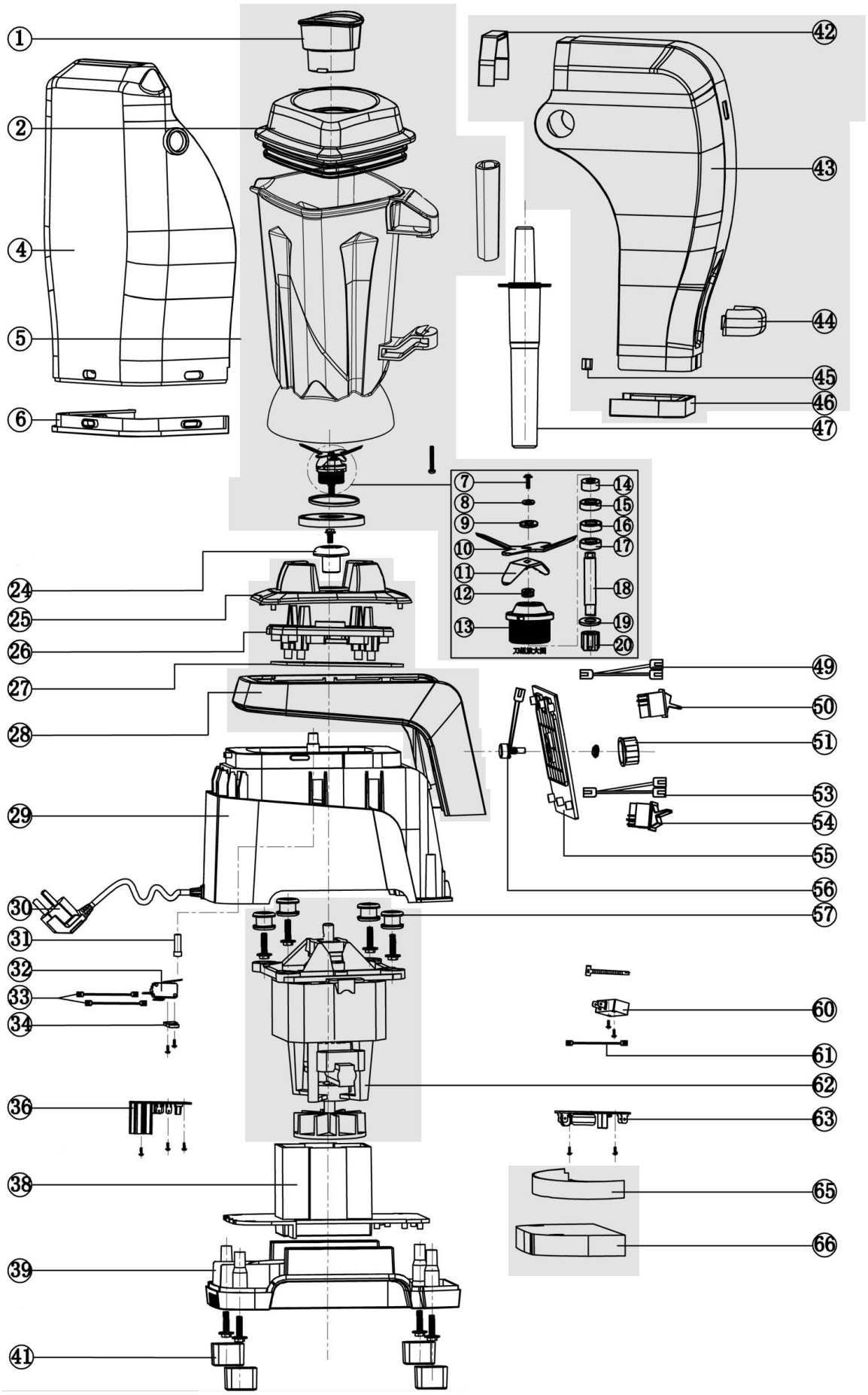

Bartscher	Blender PRO XTRA 2,5L Artikel-Nr.: 150182	Explosionszeichnung 30.08.2019	Seite 1/2

Pos.	Artikelbeschreibung	Description of item	Artikel Nr./Item No.
1	Einfülldeckel	Filling lid	E015018201
2	Deckel	Lid	E015018202
4 + 6	Lärmschutzhaube, hinten	Rear noise protection hood	E015018204
5	Behälter, komplett	Container, complete	E015018205
24	Kupplung	Coupling	E015018224
25 - 28	Abdeckung, komplett	Cover complete	E015018225
29	Gehäuse	Housing	E015018229
30	Anschlusskabel m. Stecker	Power cord w. plug	E015018230
31	Stift	Pin	E015018231
32	Mikroschalter	Microswitch	E015018232
33	Kabel z. Mikroschalter	Cable f. microswitch	E015018233
34	Befestigung z. Mikroschalter	Fixing f. microswitch	E015018234
36	Platine	Circuit board	E015018236
38	Gehäuse z. Motor, innen	Inner housing f. motor	E015018238
39	Boden	Bottom	E015018239
41	Fuß	Base	E015018241
42 - 46	Lärmschutzhaube, vorne	Front noise protection hood	E015018242
45	Magnet	Magnet	E015018245
47	Stopfer	Stopper	E015018247
49	Kabel z. Pulsschalter	Cable f. pulse switch	E015018249
50	Pulsschalter 16A, 250V	Pulse switch 16A, 250V	E015018250
51	Knebel	Knob	E015018251
53	Kabel z. Ein-/Ausschalter	Cable f. on-/off switch	E015018253
54	Ein-/Ausschalter 16A, 250V	On-/off switch 16A, 250V	E015018254
55	Bedienblende	Control panel	E015018255
56	Geschwindigkeitsregler	Speed regulator	E015018256
57 + 62	Motor, komplett	Motor, complete	E015018257
60	Magnetschalter	Magnetic switch	E015018260
61	Kabel z. Magnetschalter	Cable f. magnetic switch	E015018261
63	Platine	Circuit board	E015018263
65 + 66	Isolierung	Insulation	E015018265