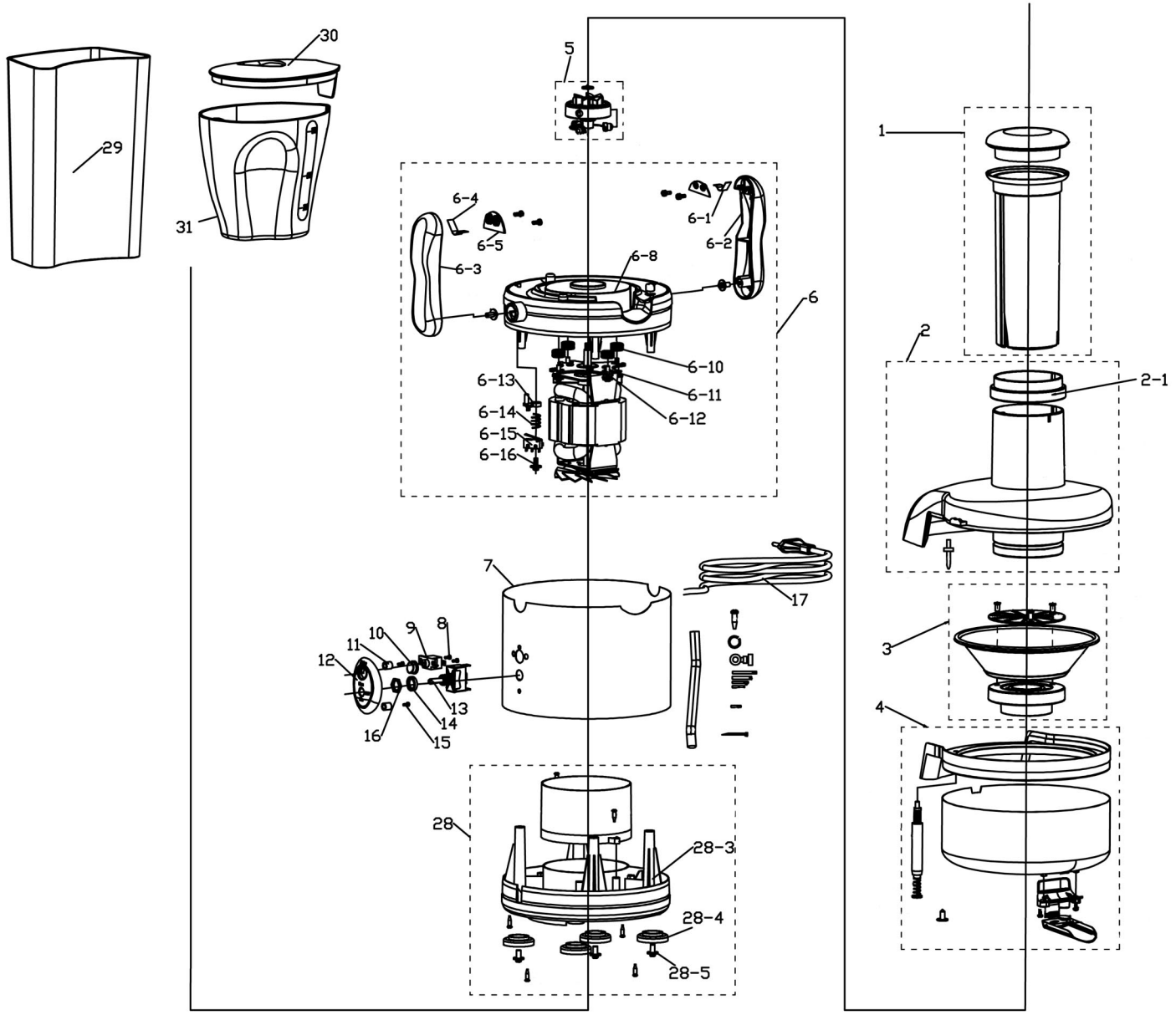

Bartscher

Entsafter 700
Artikel-Nr.: 150184

Explosionszeichnung
11.10.2019

Pos.	Artikelbeschreibung	Description of item	Artikel Nr./Item No.
1	Stößel m. Deckel	Muddler w. lid	015013914
2	Deckel-Einfülltrichter	Funnel lid	01501397
2-1	Dichtungsring	Sealing ring	015013915
3	Siebkorb m. Messer	Sieve basket w. knife	01501396
4	Auffangschale, komplett	Drip tray, complete	015013922
5	Mitnehmer z. Motor	Carrier f. motor	01501398
6	Motoreinheit komplett	Complete motor unit	E0150139004
6-10 - 6-12	Lager	Bearing	E015013928
6-1 - 6-5	Verriegelungshebelsatz komplett	Locking lever set complete	01501395
6-8	Basis f. Motor	Base f. motor	01501392
6-13 - 6-16	Schaltereinheit, komplett	Switch unit, complete	015013920
7	Gehäuse	Housing	015013923
8 - 16	Schaltereinheit, komplett	Switch unit, complete	015013921
17	Anschlusskabel	Power cord	015013925
28	Boden komplett	Complete bottom	E0150139009
28-3	Boden	Bottom	015013924
28-4+28-5	Fuß komplett	Complete base	015013911
29	Tresterbehälter	Pulp container	015013919
30+31	Becher 1L, m. Deckel, Kunststoff	Cup 1L, w. lid, plastic	015013912
37	Motor 800 W	Motor 800 W	01501393