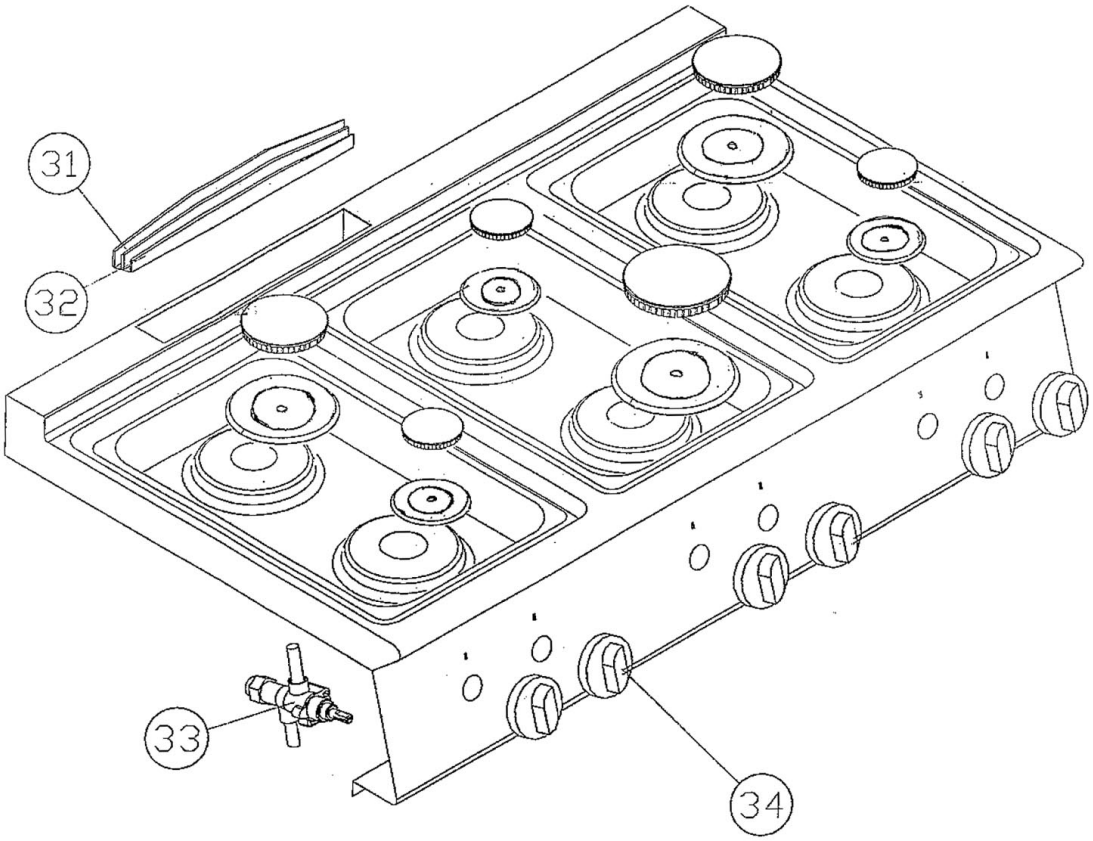
31
32
33
34

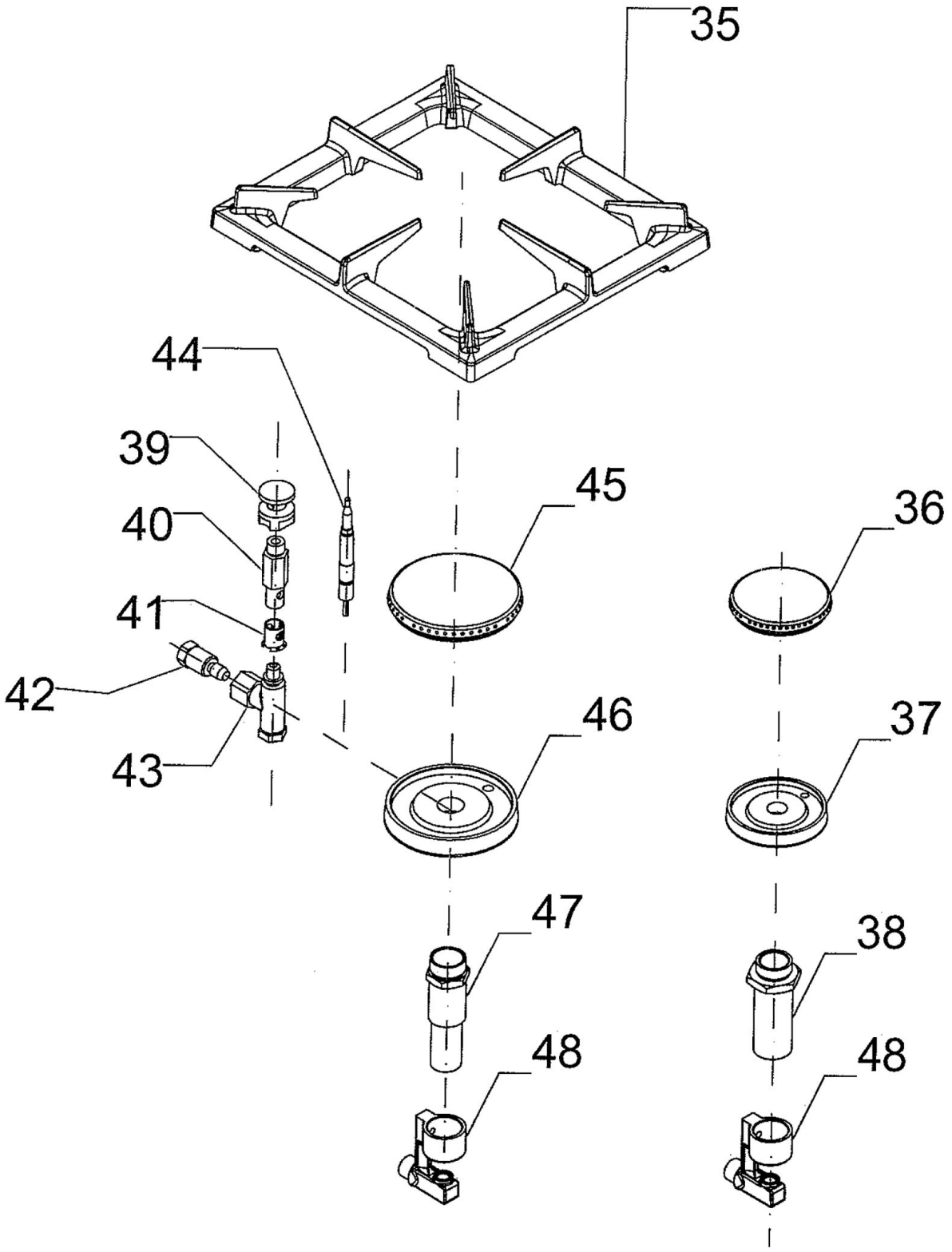
35
44
39
40
41
42
43
45
36
46
37
47
38
48
48

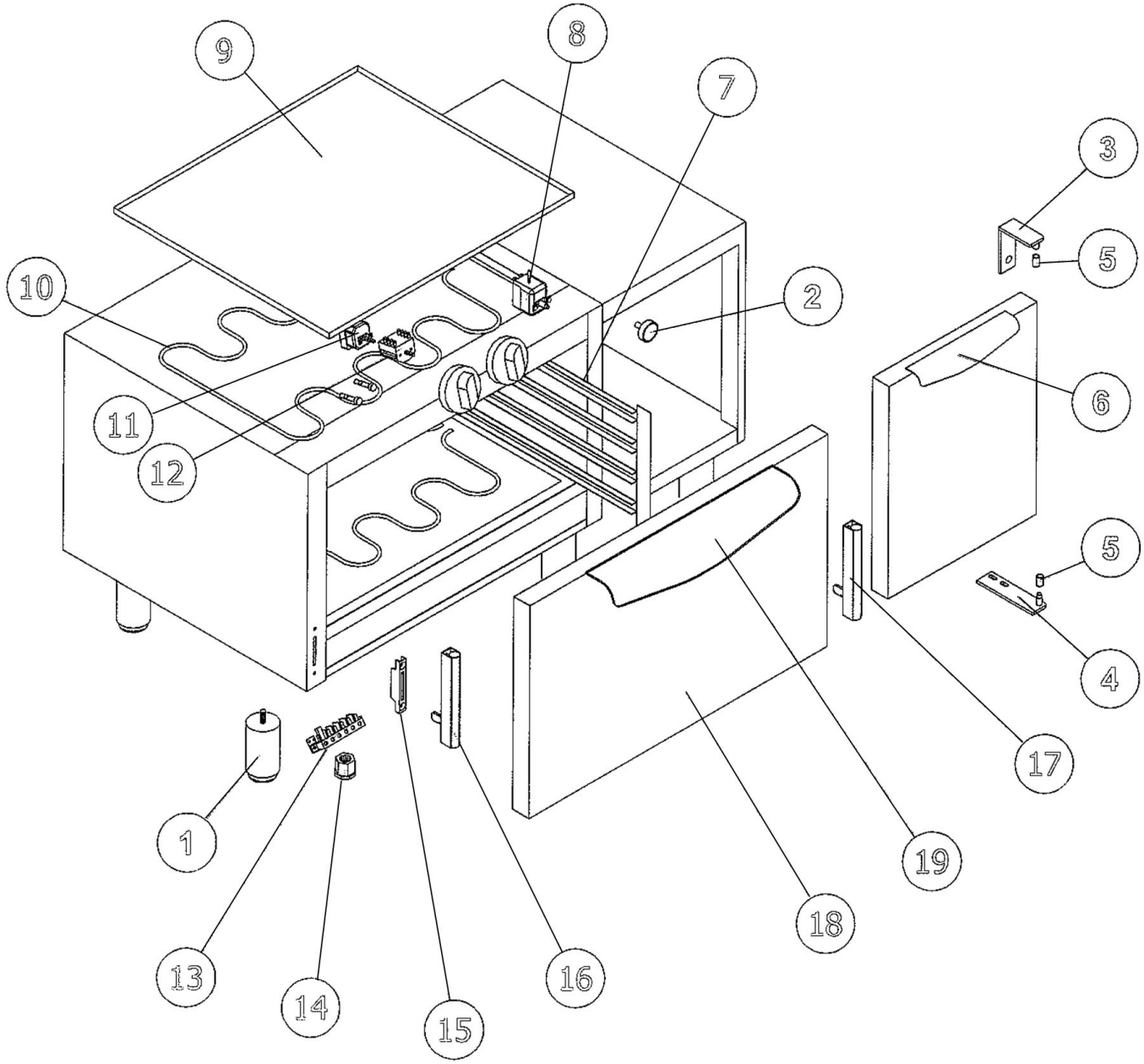

Bartscher	Gasherd MFG7360, 6 Fl., EBO Artikel-Nr.: 1582201	Explosionszeichnung 06.02.2015	Seite 3/4

Pos.	Artikelbeschreibung	Description of item	Artikel Nr./Item No.
1	Fuß	Base	05900451
2	Magnet	Magnet	05900356
3	Scharnier, oben	Top hinge	E02015737
4	Scharnier, unten	Bottom hinge	E02016479
5	Buchse, Messing	Bush, brass	02004912
6	Tür	Door	E02016006
7	Rosthalterung	Grid holder	E02018551
8	Sicherheitsthermostat 350°C	Safety thermostat 350°C	06010008
9	Abdeckung z. Backofen	Oven cover	E02020840
10	Heizkörper	Heating element	E06001159
11	Thermostat	Thermostat	E06010211
12	Schalter	Switch	E06030036
13	Anschlussklemme	Terminal clamp	06050577
14	Zugentlastung PG21	Strain relief PG21	E06050090
15	Gegenstück z. Türscharnier	Counterpiece f. door hinge	0A035930
16	Scharnier z. Backofentür, links	Hinge f. oven door, left	022751
17	Scharnier z. Backofentür, rechts	Hinge f. oven door, right	022752
18	Tür z. Backofen, Griff aus Edelst.	Oven door, handle made of stainl. st.	E02020866
	Tür z. Backofen, Griff aus Alum.	Oven door, handle made of alum.	E02023729
19	Türgriff	Door handle	E02018512
31	Abdeckung, hinten z. Kamin	Back cover f. chimney	E02020691
32	Abdeckung, vorne z. Kamin	Front cover f. chimney	E02015724
33	Gashahn	Gas tap	007060016
34	Knebel	Knob	E02018653
35	Gussrippenrahmen	Cast rib frame	E02016213
35	Gussrippenrahmen 300 x 355	Pan support 300 x 355	E02021106
36	Brennerdeckel z. 3,5 kW Brenner	Burner lid f. 3,5 kW burner	07090231
37	Brennertulpe z. 3,5 kW Brenner	Burner body f. 3,5 kW burner	07090233
38	Brennerfuß z. 3,5 kW Brenner	Burner base f. 3,5 kW burner	07090232
39	Hut z. Zündflammenbrenner	Cap f. ignition burner	07070012
40	Pfeife z. Zündflammenbrenner	Vent holde f. ignition burner	07070013
41	Luftregulierung	Air regulation	07070014
42	Verschraubung z. Gasleitung	Screw connection f. gas pipe	07050317
43	Zündflammenbrennerkörper	Ignition burner body	07070015
44	Thermoelement S04 600 9 x 1	Thermocouple S04 600 9 x 1	06010056
45	Brennerdeckel z. 6,0 kW Brenner	Burner lid f. 6,0 kW burner	07090227
46	Brennertulpe z. 6,0 kW Brenner	Burner body f. 6,0 kW burner	07090229
47	Brennerfuß z. 6,0 kW Brenner	Burner base f. 6,0 kW burner	07090228
48	Düsenträger	Nozzle holder	07070010