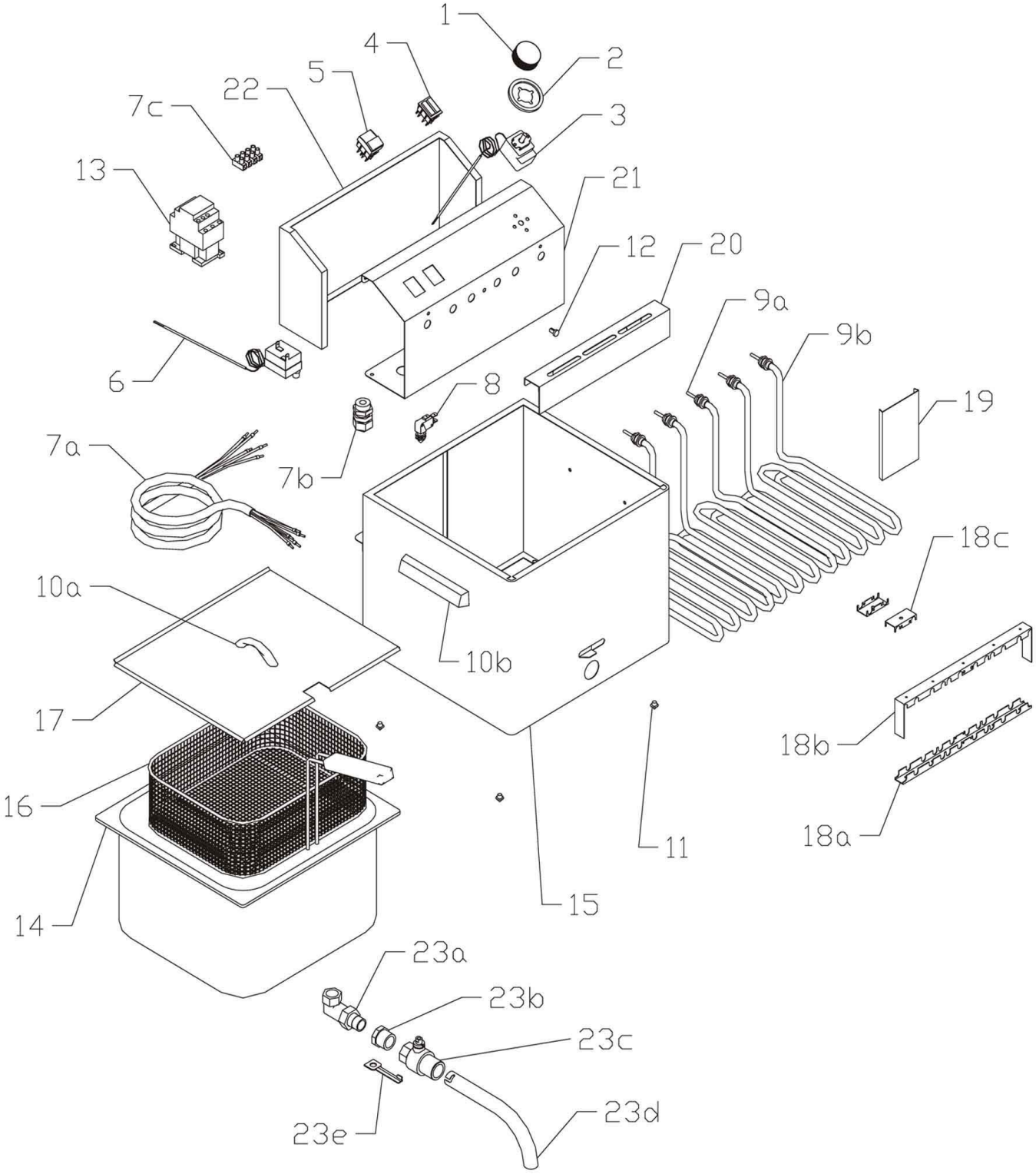

Bartscher	Fritteuse Professional 10L, mit Hahn Artikel-Nr.: 162900	Explosionszeichnung 01.07.2015	Seite 1/2

Pos.	Artikelbeschreibung	Description of item	Artikel Nr./Item No.
1	Knebel 50 - 190°C	Knob 50 - 190°C	0402592000
2	Blendring, Kunststoff	Blind ring, plastic	A0402595000
3	Thermostat 50 - 190°C	Thermostat 50 - 190°C	A0402502000
4	Kontrolllampe	Indicator light	0401510001
5	Schalter, Ein - Aus 16A	Switch, on - off 16A	0401500530
6	Sicherheitsthermostat 230°C	Safety thermostat 230°C	0402511000
7a	Anschlusskabel 400V	Power cord 400V	0402010700
7b	Zugentlastung	Strain relief	0402086016
7c	Anschlussklemme, braun	Terminal clamp, brown	0402080100
8	Mikroschalter	Microswitch	0401520000
9a	Heizkörper 2100W	Heating element 2100W	0401001000
9b	Heizkörper 3000W	Heating element 3000W	0401002000
10a	Griff z. Deckel	Handle f. lid	0407801500
10b	Griff z. Gehäuse	Handle f. housing	0407800100
11	Fuß 12 x 4,5	Base 12 x 4,5	0407810100
12	Verschraubung	Screw connection	0408703100
13	Schütz 16A	Contactor 16A	0401531000
14	Becken	Basin	0500112000
15	Gehäuse	Housing	0500107000
16	Ersatzkorb, groß	Substitute basket, large	162905
17	Deckel	Lid	0450133000
18a	Befestigung, unten	Fixing, below	0450133500
18b	Befestigung, oben	Fixing, top	0450131500
18c	Halterung	Holder	0450247000
19	Abdeckung z. Heizkörper	Cover f. heating element	0450146500
20	Korbhalterung	Basket holder	0450132500
21	Abdeckung, vorne	Front cover	0500107500
22	Abdeckung, hinten	Back cover	0450131000
23a	Anschlusswinkel 1/2"	Connection angle bracket 1/2"	0409006200
23b	Verschraubung z. Ablasshahn	Screw connection f. drain cock	0409017100
23c	Ablasshahn	Drain cock	016799
23d	Fettablassrohr	Grease discharge tube	018321
23e	Griff z. Ablaufhahn	Handle f. drain cock	0408704100
o.Abb./n.pic	Schaltkasten, komplett	Switch box, complete	0500103000