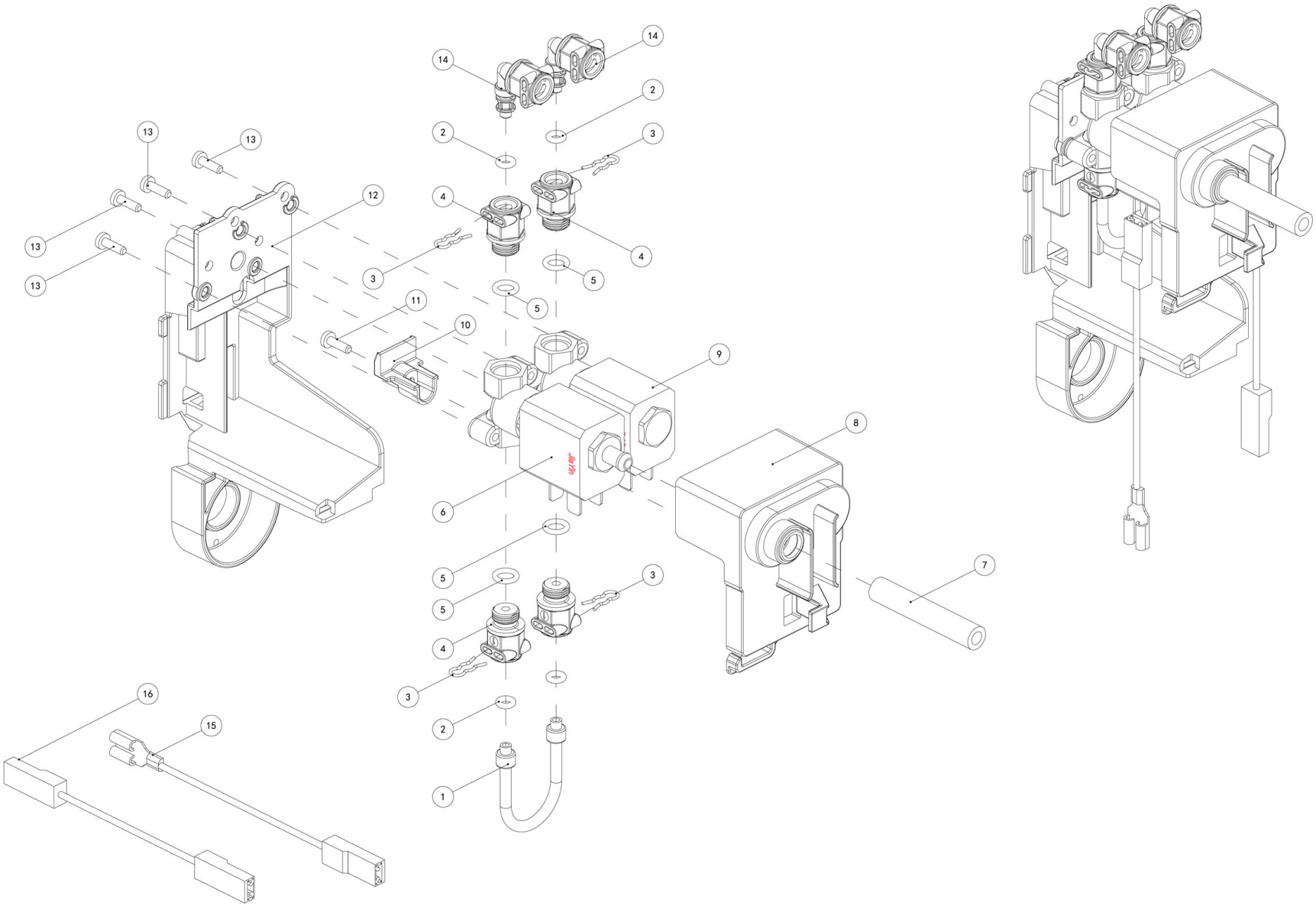

Bartscher	Kaffeevollautomat KV Basic Artikel-Nr.: 190069	Explosionszeichnung 06.02.2020	Seite 1/33

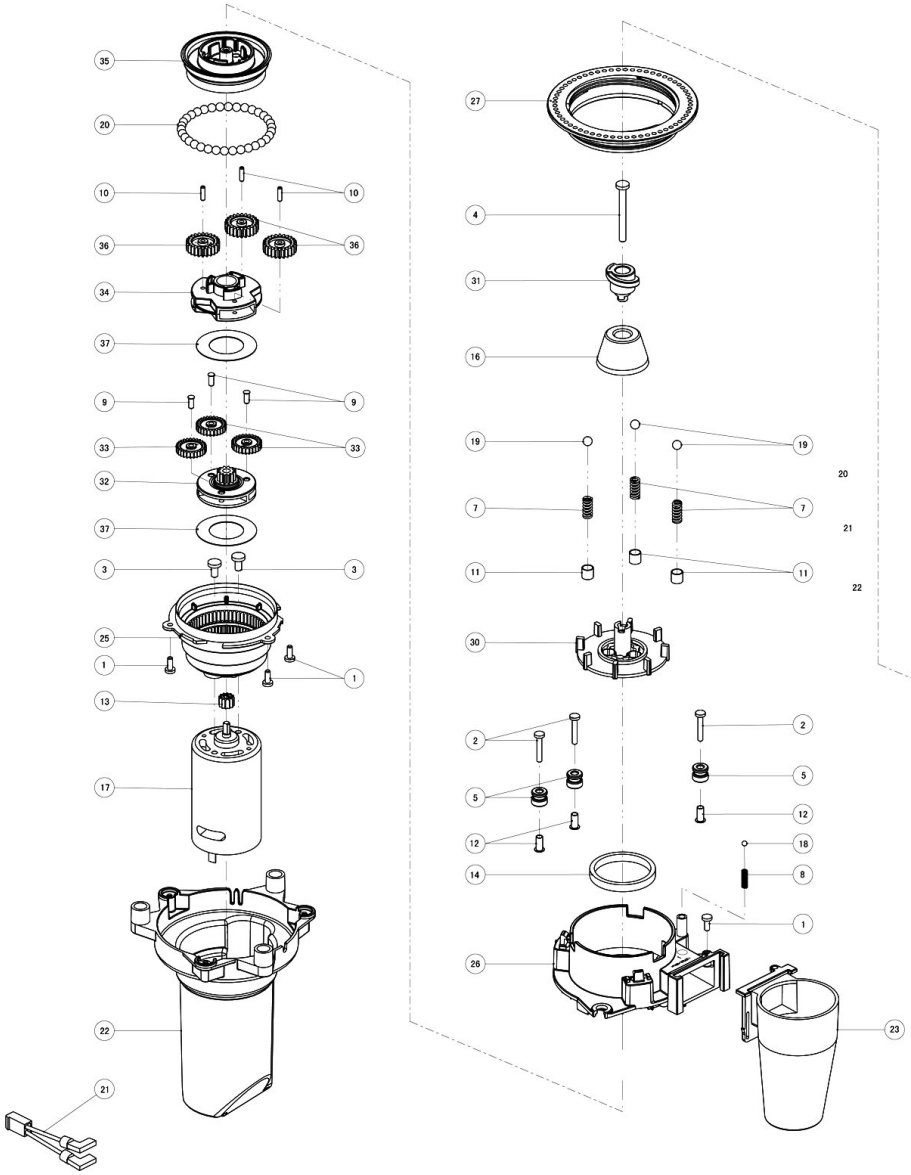

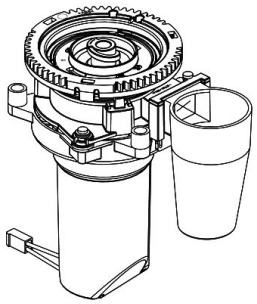

Bartscher	Kaffeevollautomat KV Basic Artikel-Nr.: 190069	Explosionszeichnung 06.02.2020	Seite 2/33

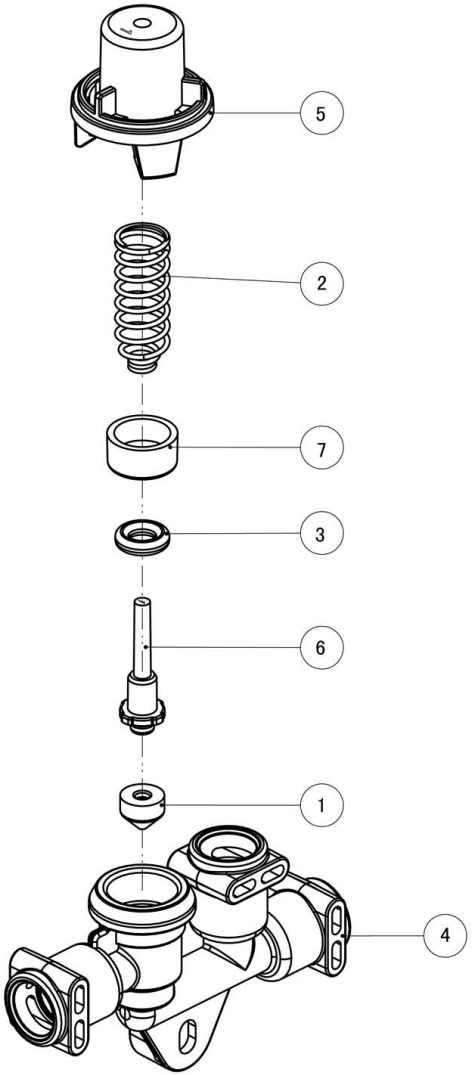

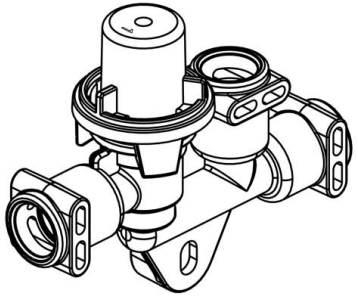

Bartscher	Kaffeevollautomat KV Basic Artikel-Nr.: 190069	Explosionszeichnung 06.02.2020	Seite 3/33

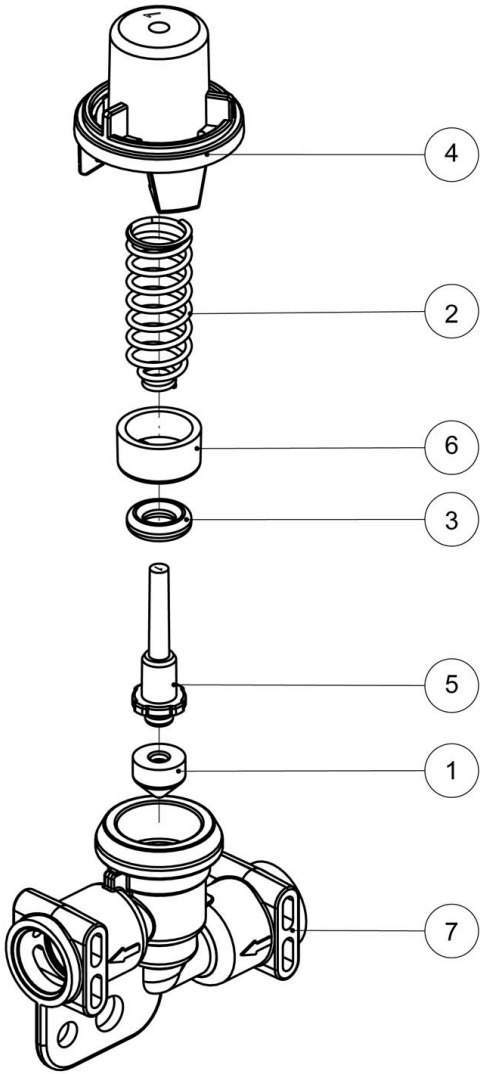

Bartscher	Kaffeevollautomat KV Basic Artikel-Nr.: 190069	Explosionszeichnung 06.02.2020	Seite 4/33

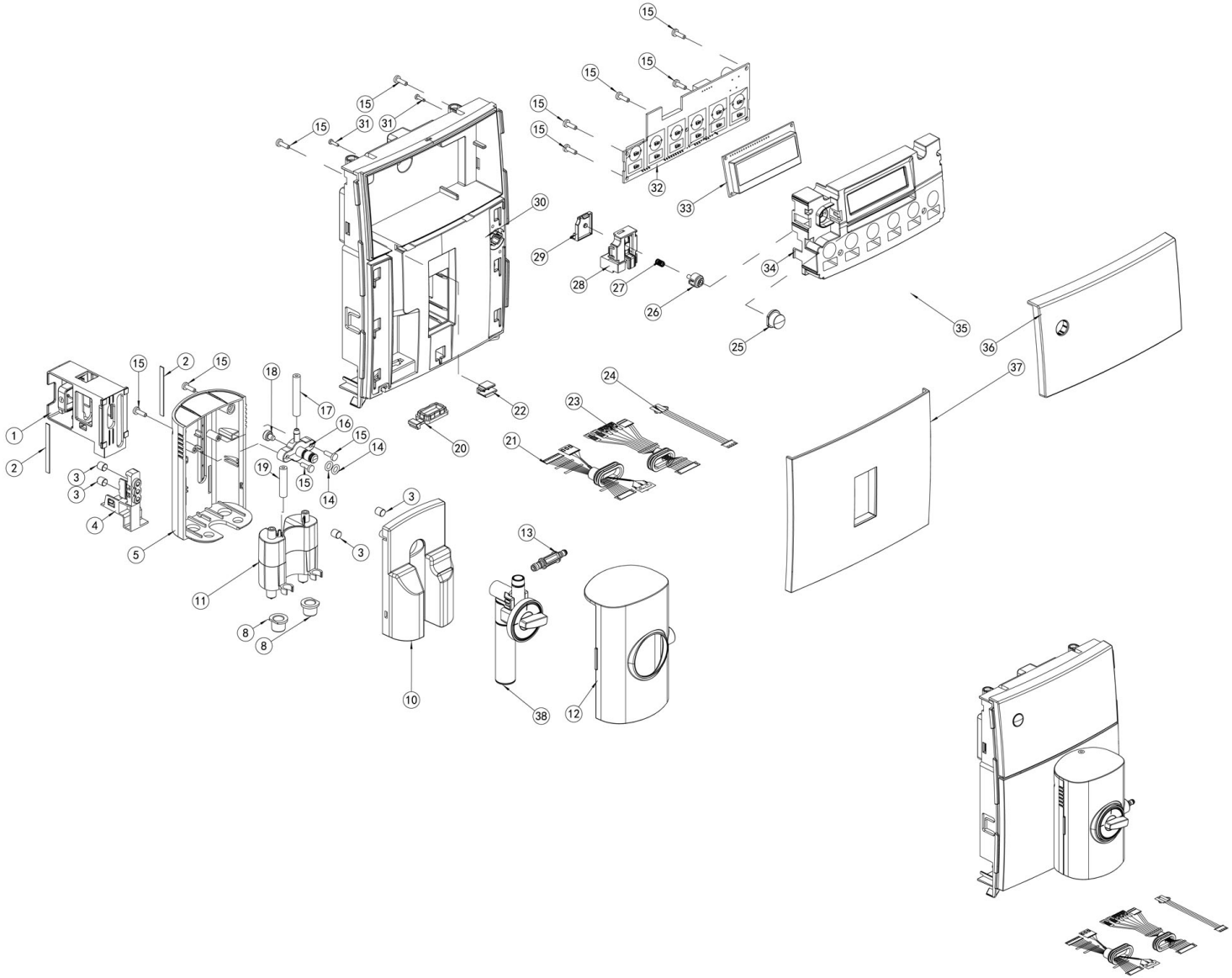

Bartscher	Kaffeevollautomat KV Basic Artikel-Nr.: 190069	Explosionszeichnung 06.02.2020	Seite 5/33

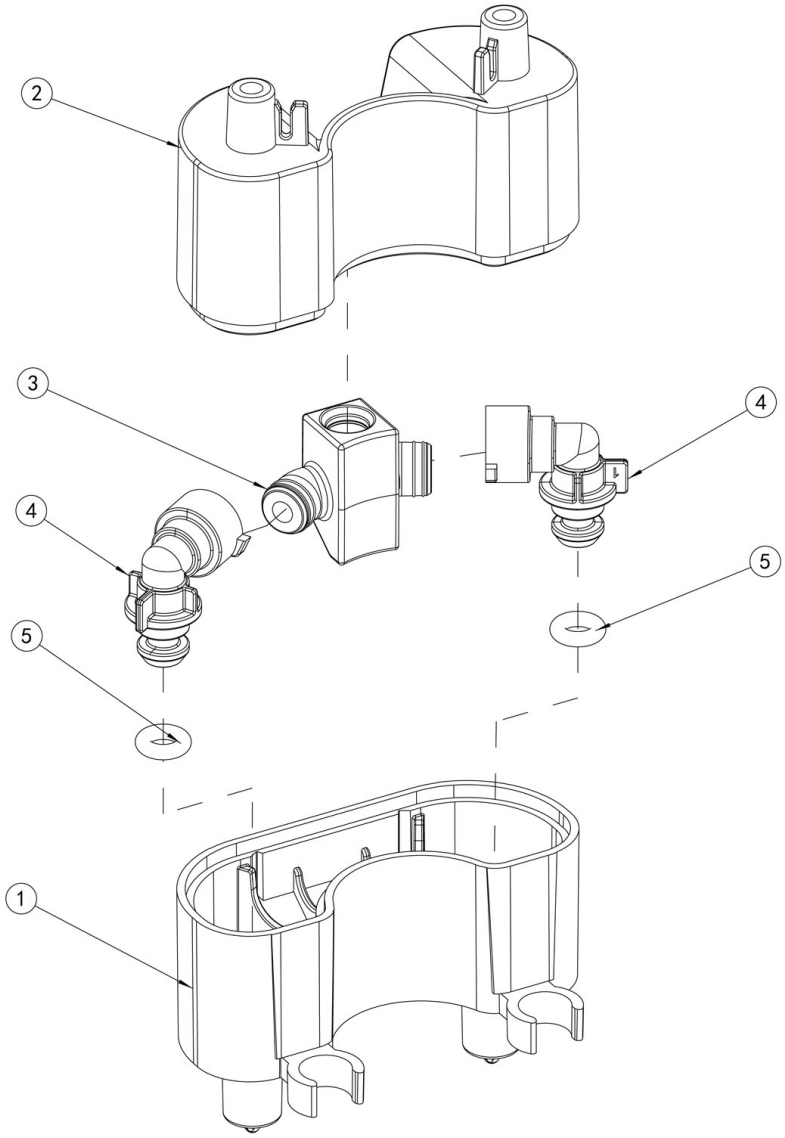

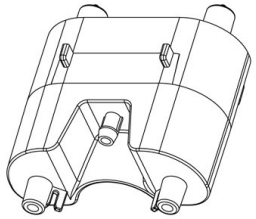

Bartscher	Kaffeevollautomat KV Basic Artikel-Nr.: 190069	Explosionszeichnung 06.02.2020	Seite 6/33

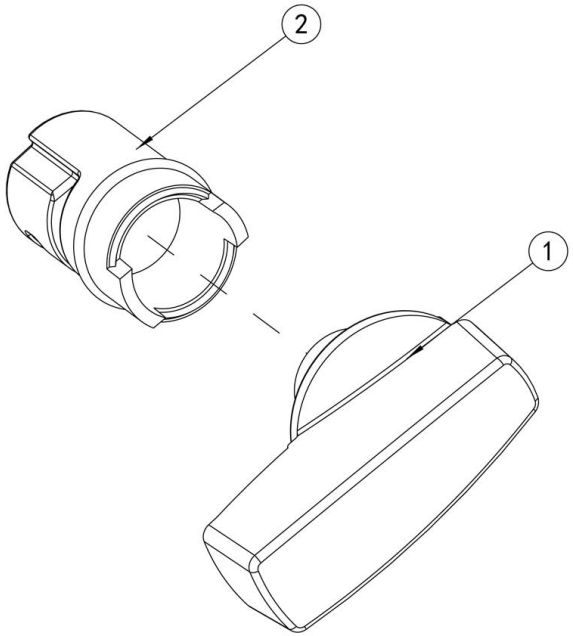

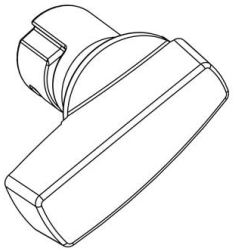

Bartscher	Kaffeevollautomat KV Basic Artikel-Nr.: 190069	Explosionszeichnung 06.02.2020	Seite 7/33

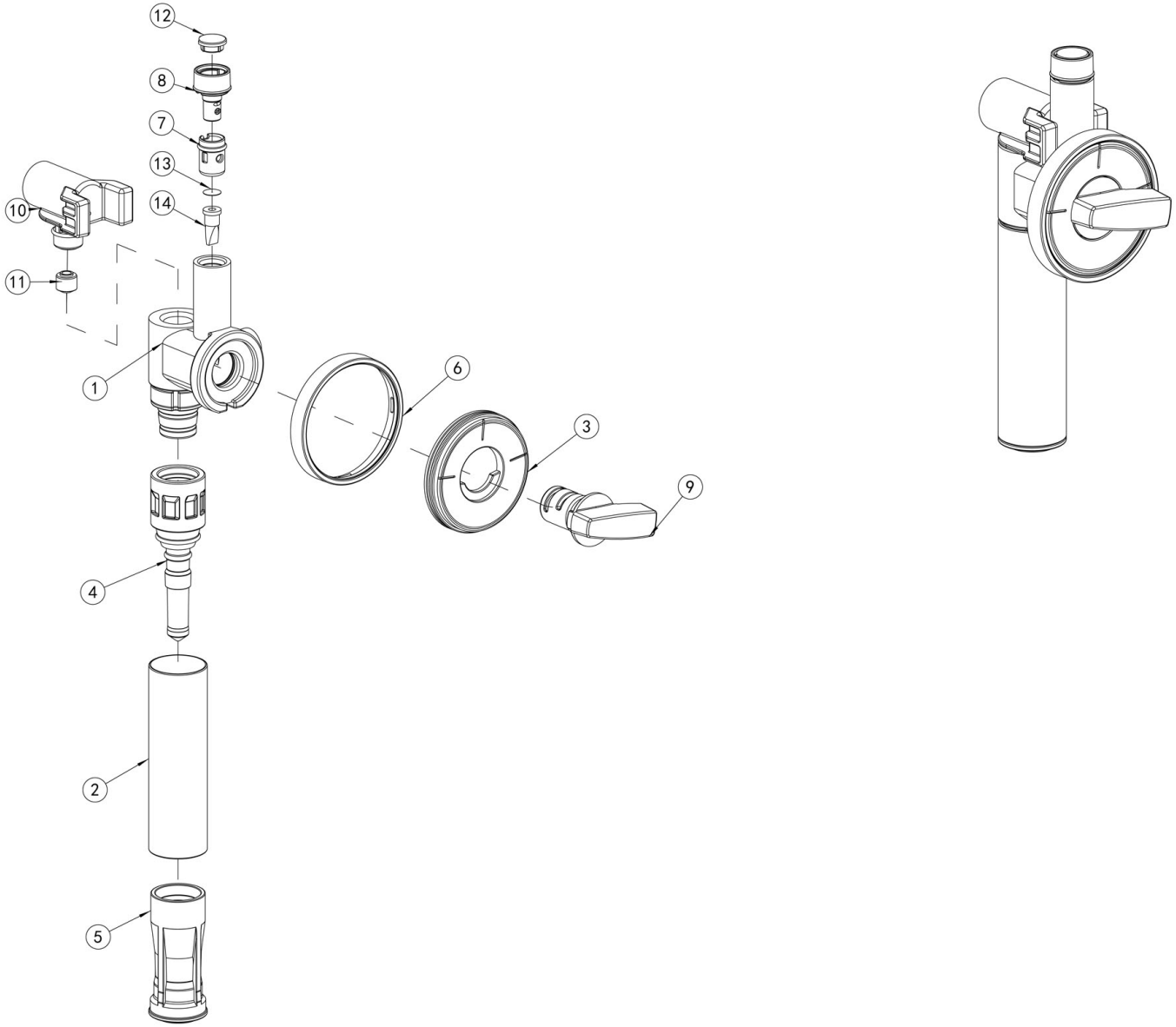

Bartscher	Kaffeevollautomat KV Basic Artikel-Nr.: 190069	Explosionszeichnung 06.02.2020	Seite 8/33

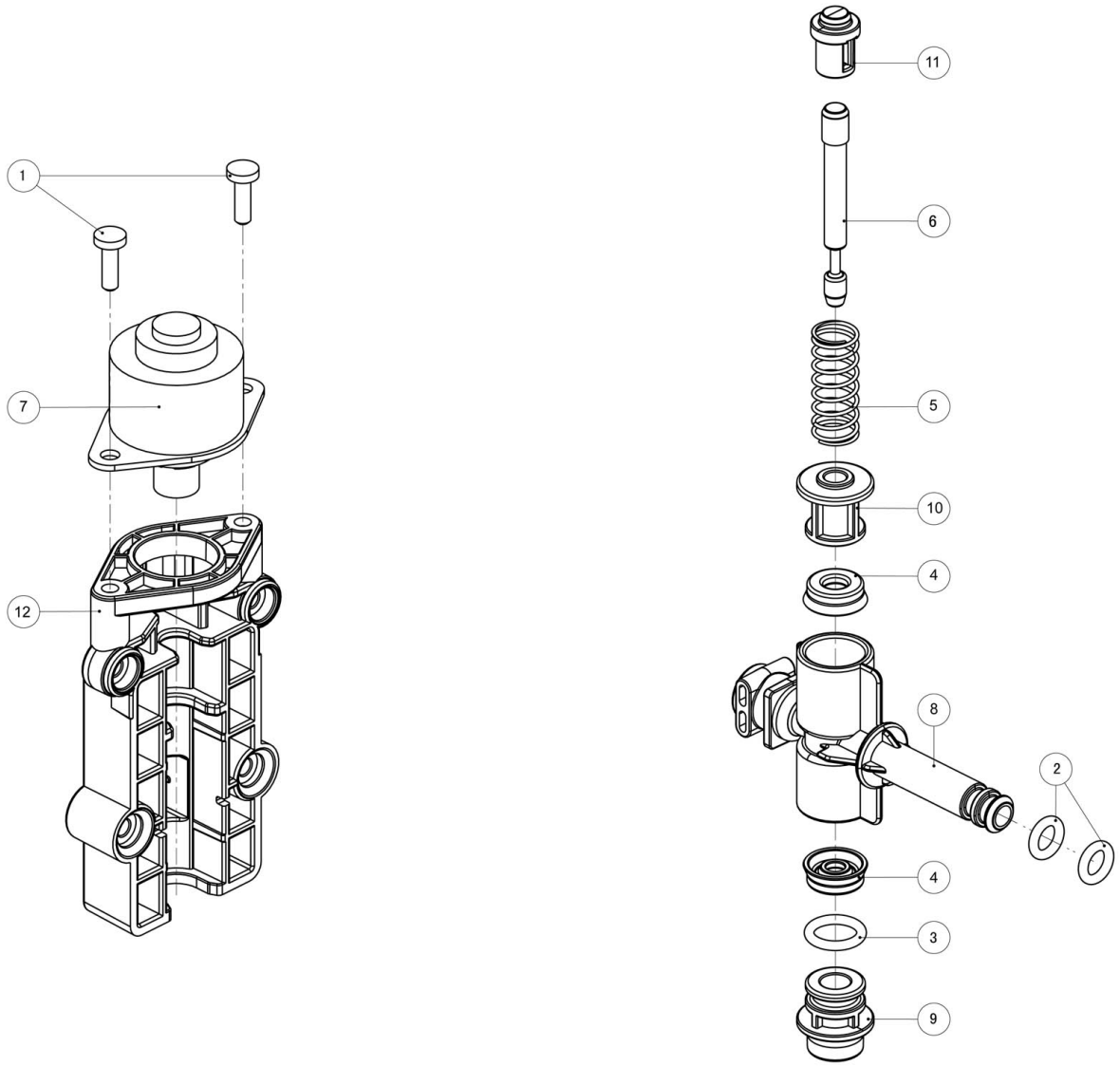

Bartscher	Kaffeevollautomat KV Basic Artikel-Nr.: 190069	Explosionszeichnung 06.02.2020	Seite 9/33

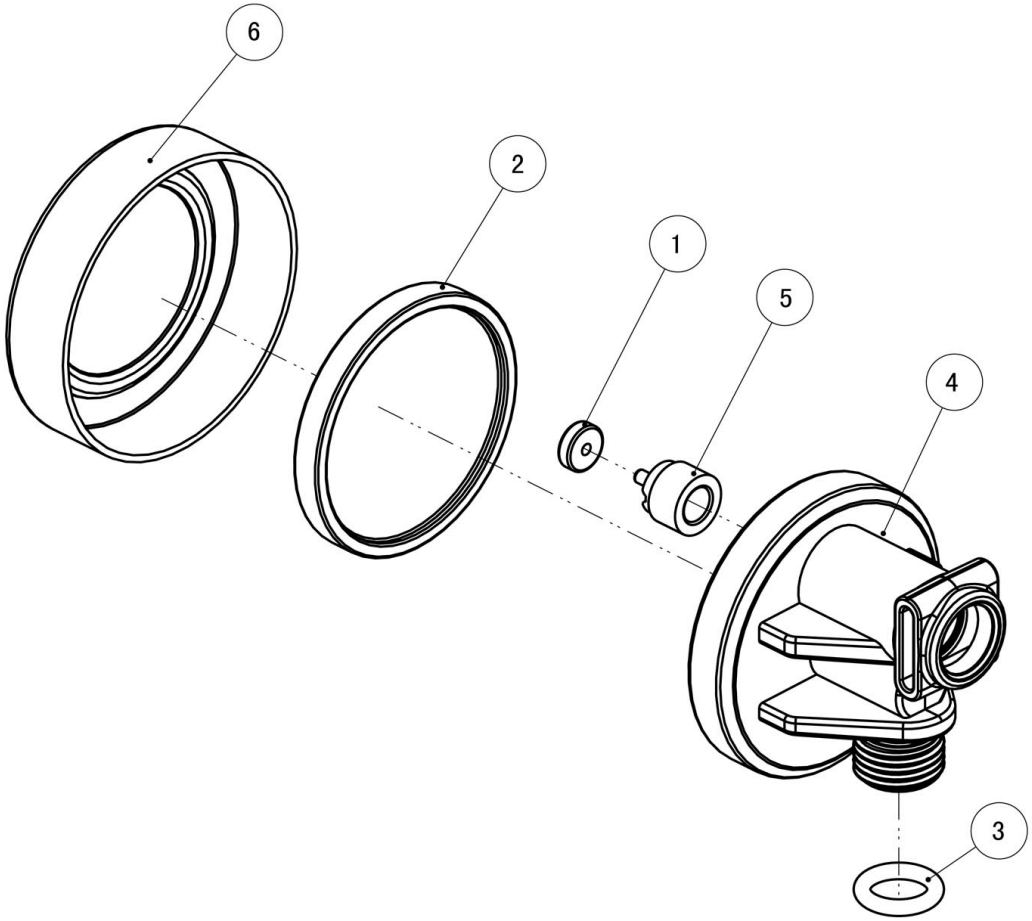

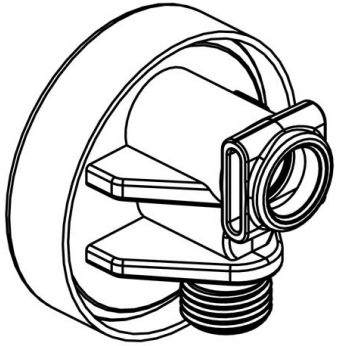

Bartscher	Kaffeevollautomat KV Basic Artikel-Nr.: 190069	Explosionszeichnung 06.02.2020	Seite 10/33

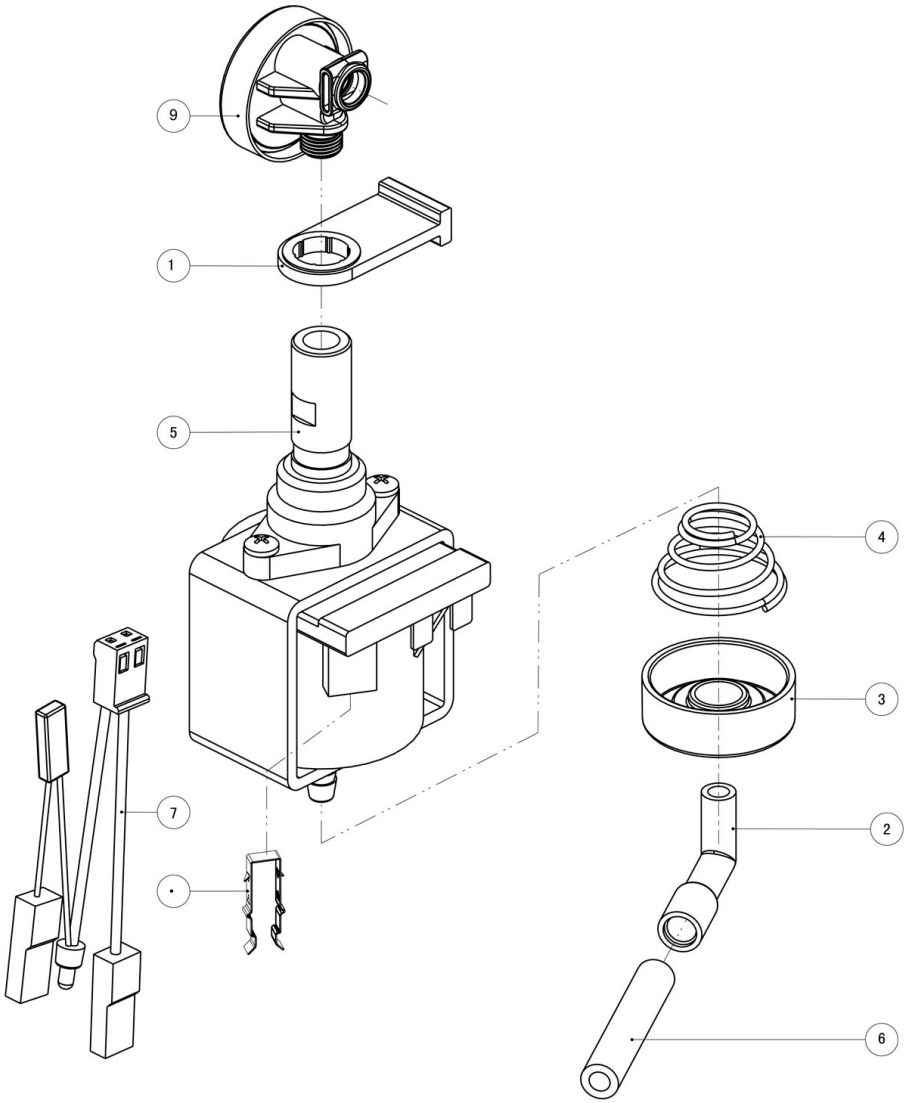

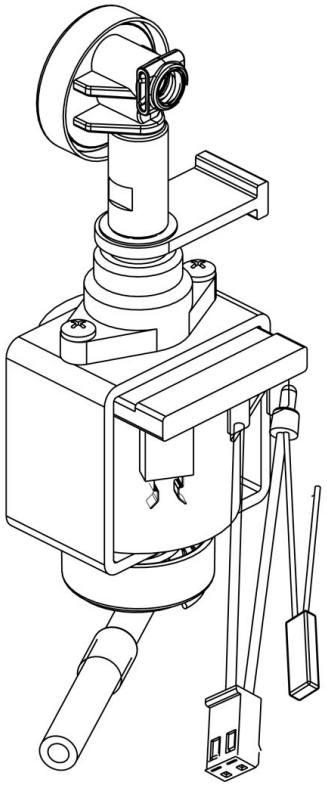

Bartscher	Kaffeevollautomat KV Basic Artikel-Nr.: 190069	Explosionszeichnung 06.02.2020	Seite 11/33

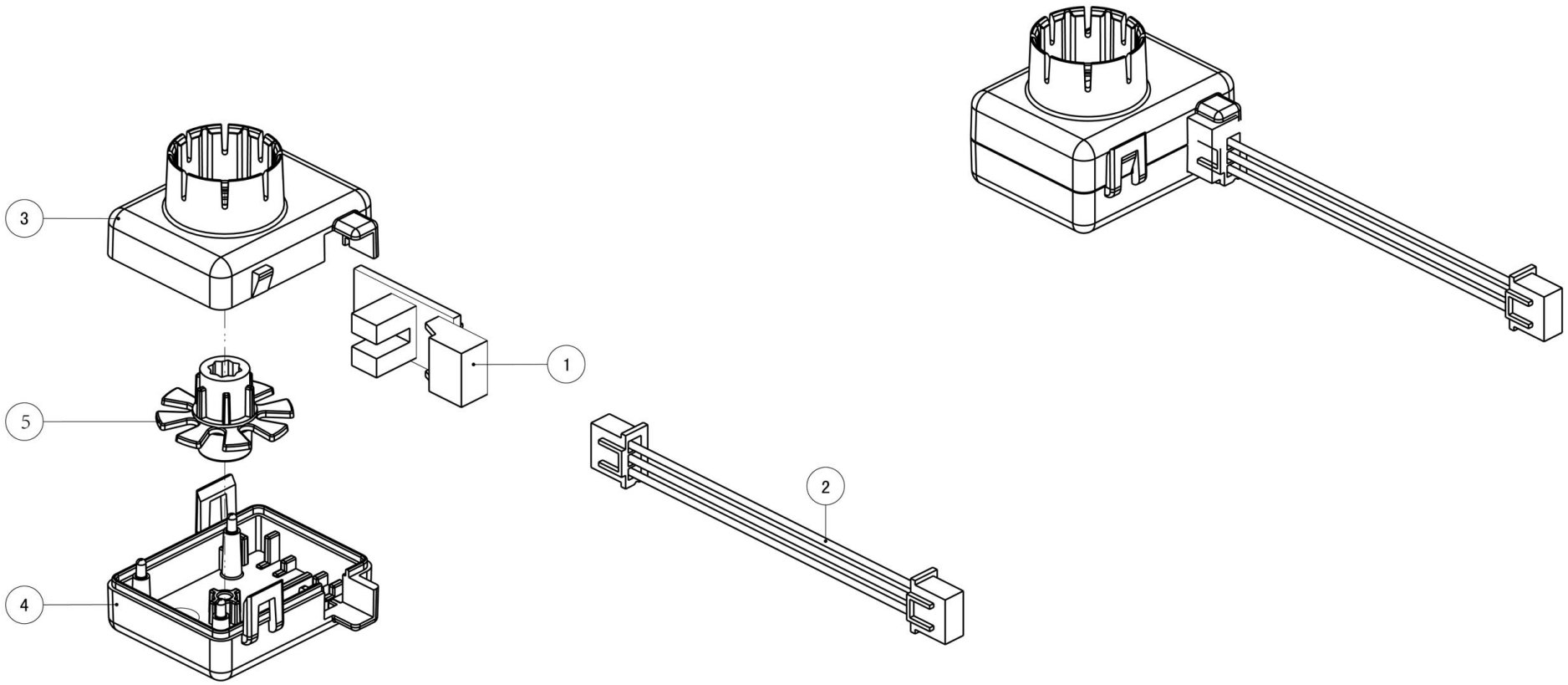

Bartscher	Kaffeevollautomat KV Basic Artikel-Nr.: 190069	Explosionszeichnung 06.02.2020	Seite 12/33

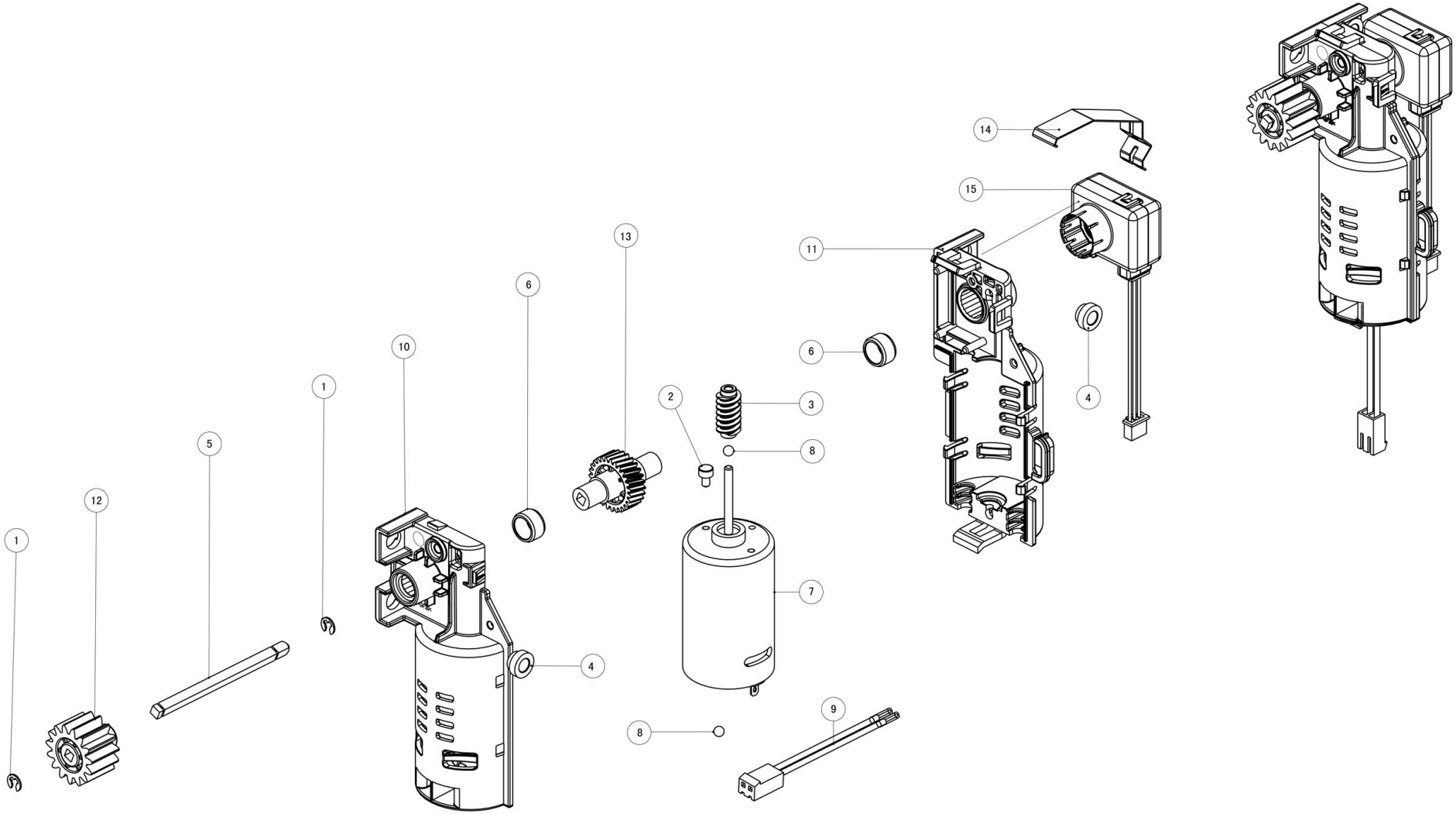

Bartscher	Kaffeevollautomat KV Basic Artikel-Nr.: 190069	Explosionszeichnung 06.02.2020	Seite 13/33

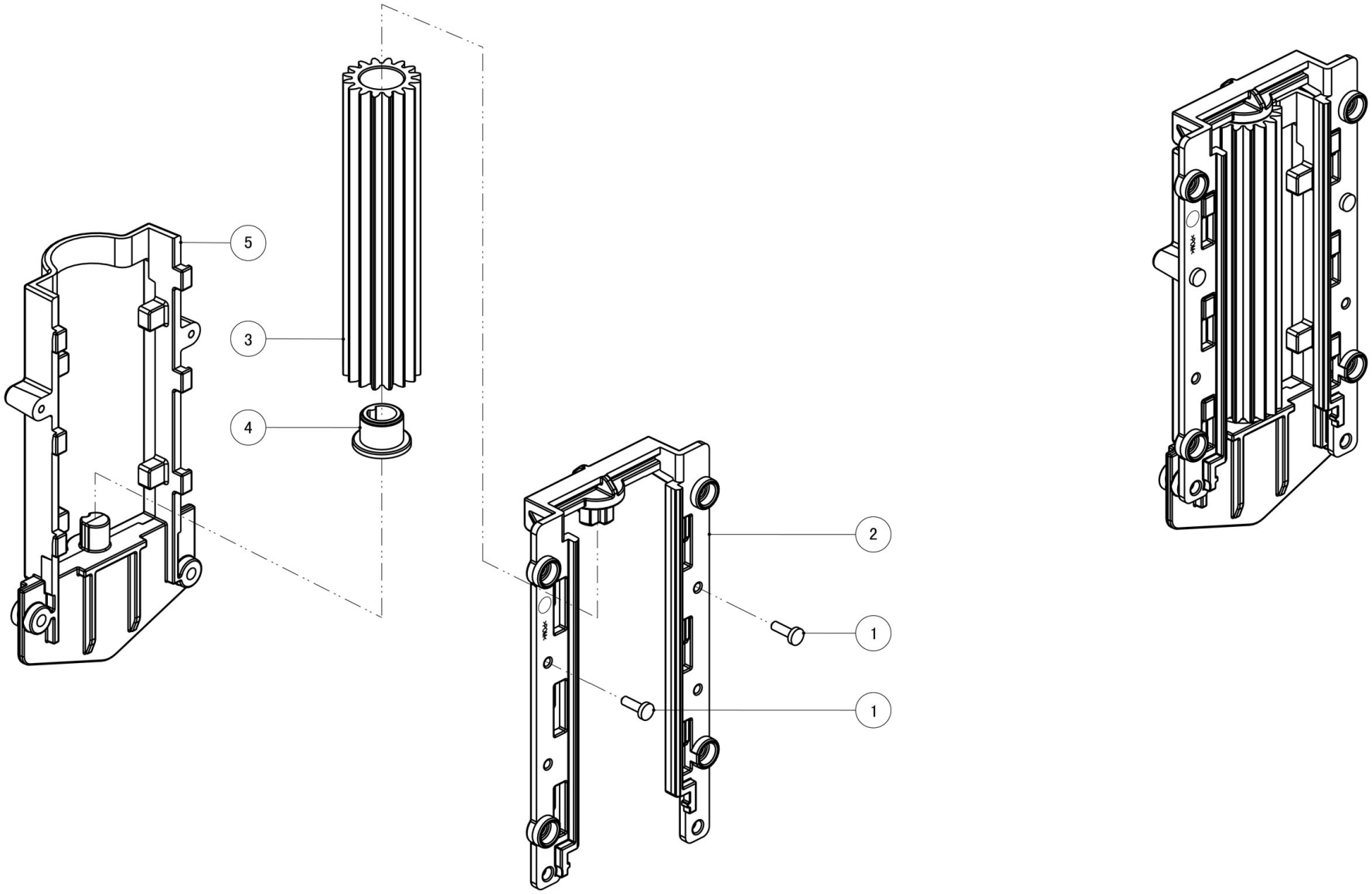

Bartscher	Kaffeevollautomat KV Basic Artikel-Nr.: 190069	Explosionszeichnung 06.02.2020	Seite 14/33

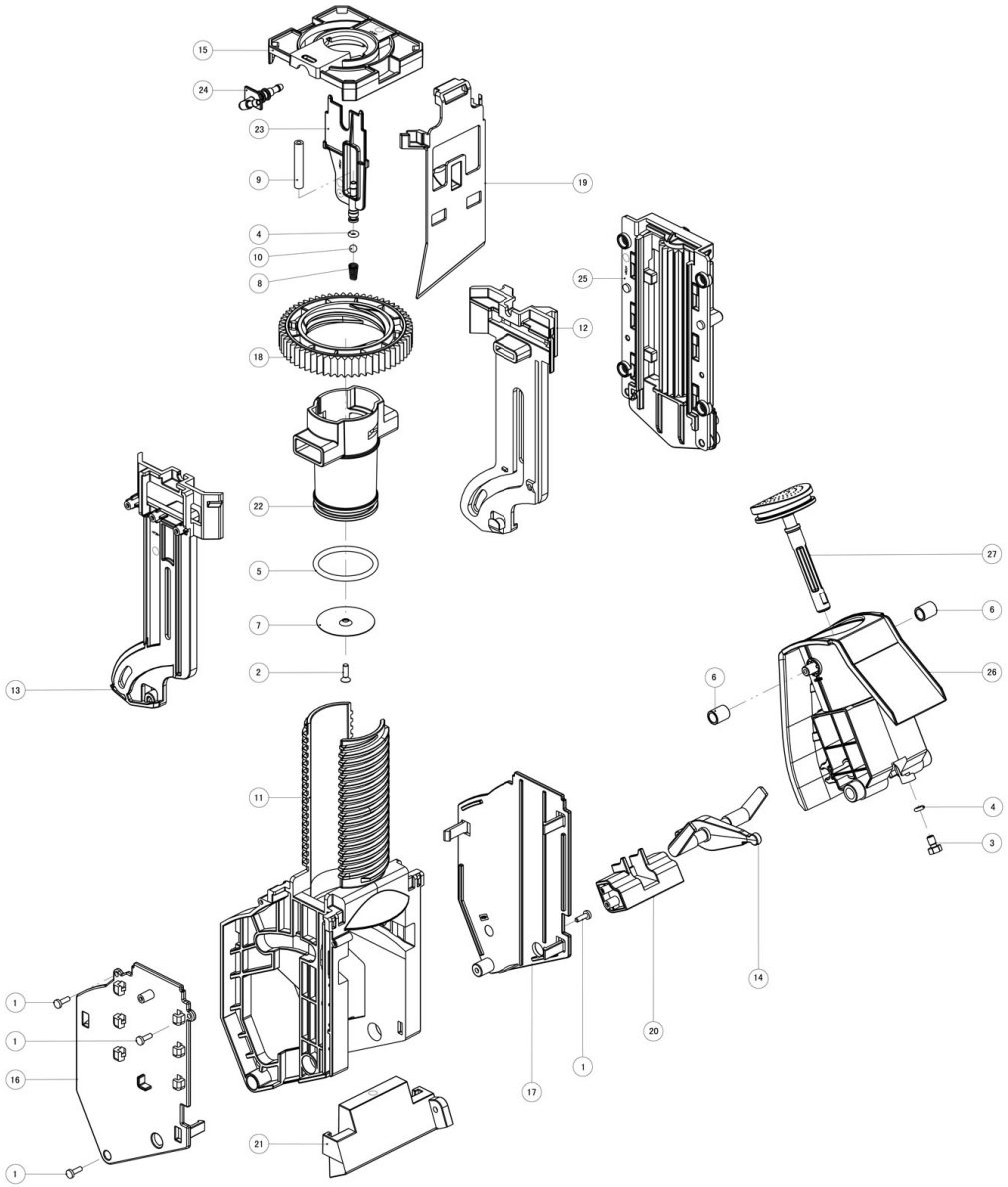

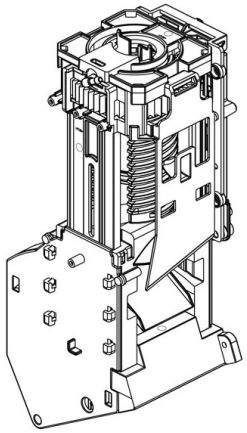

Bartscher	Kaffeevollautomat KV Basic Artikel-Nr.: 190069	Explosionszeichnung 06.02.2020	Seite 15/33

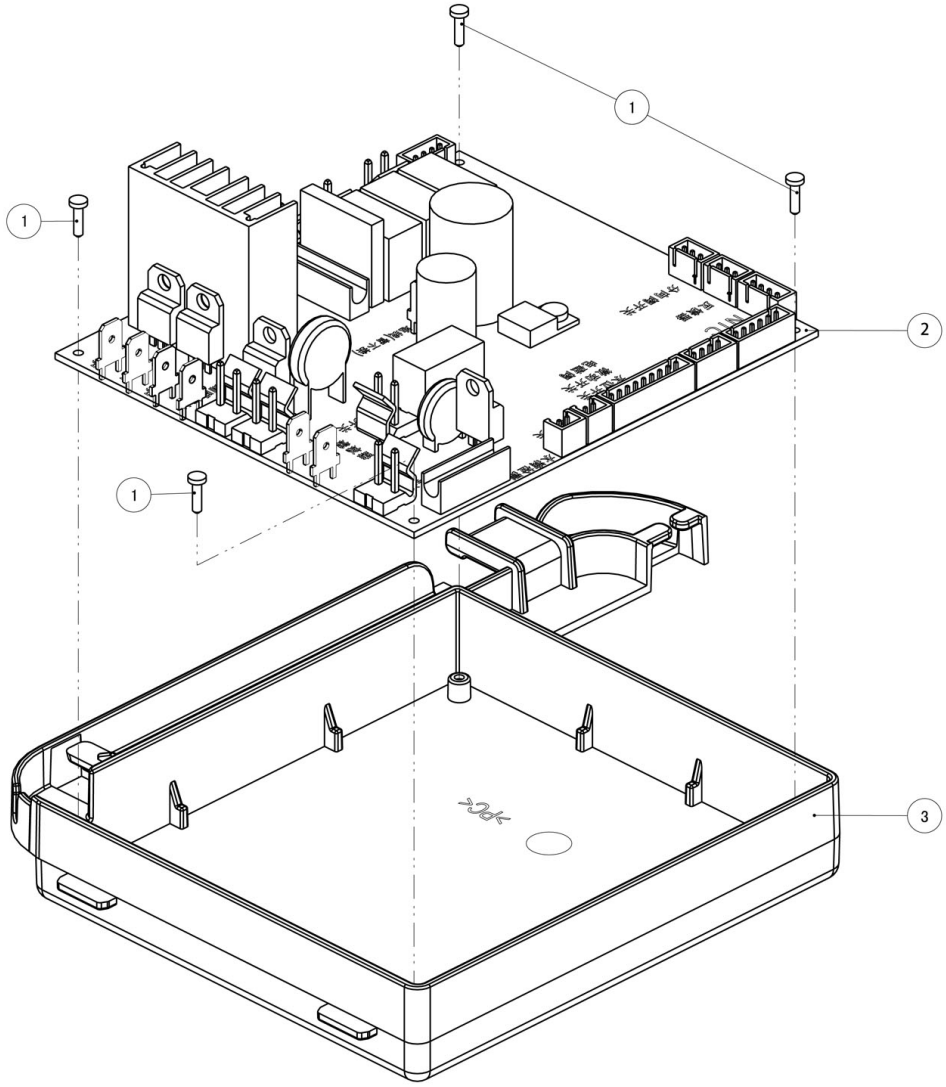

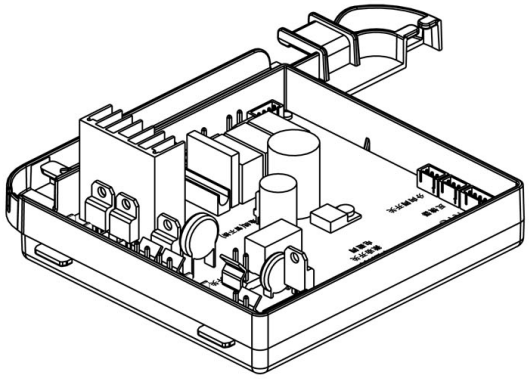

Bartscher	Kaffeevollautomat KV Basic Artikel-Nr.: 190069	Explosionszeichnung 06.02.2020	Seite 16/33

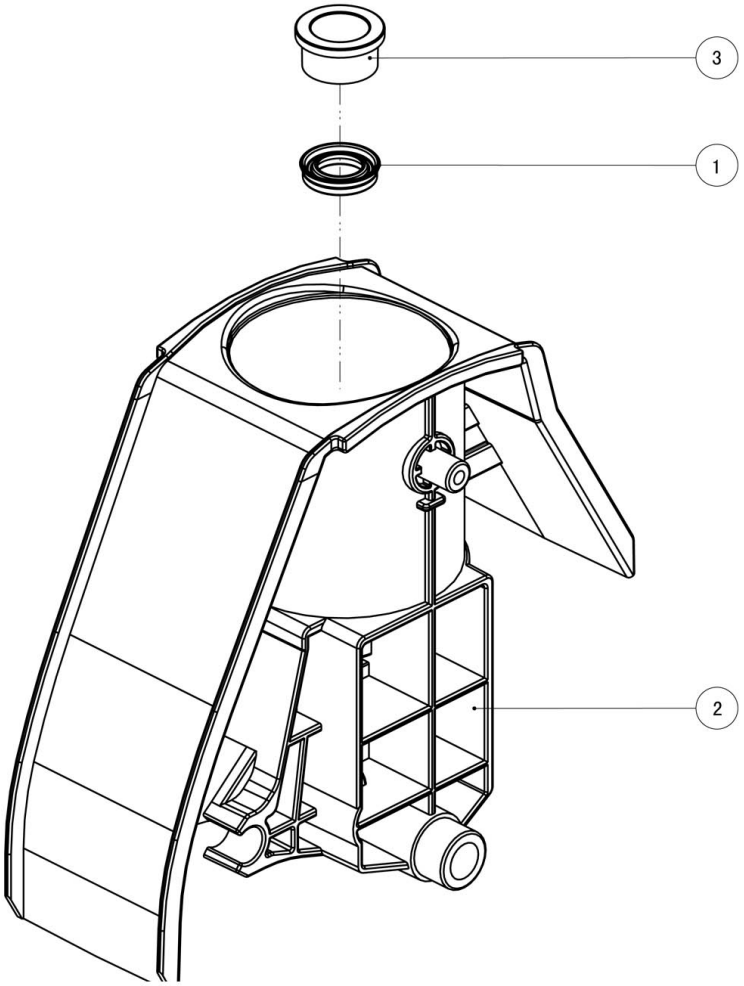

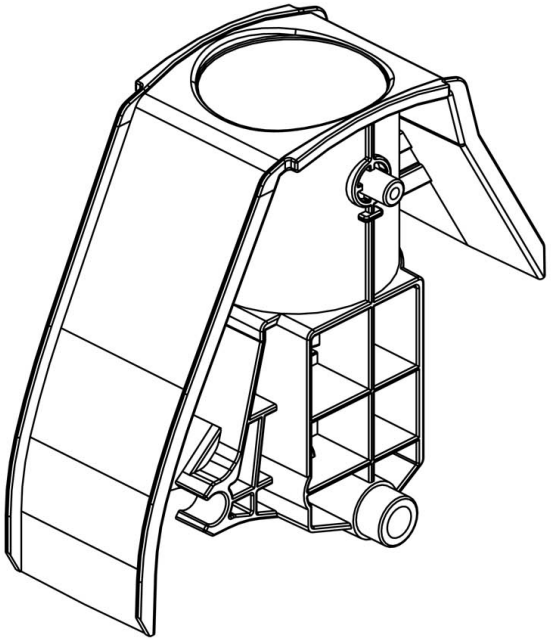

Bartscher	Kaffeevollautomat KV Basic Artikel-Nr.: 190069	Explosionszeichnung 06.02.2020	Seite 17/33

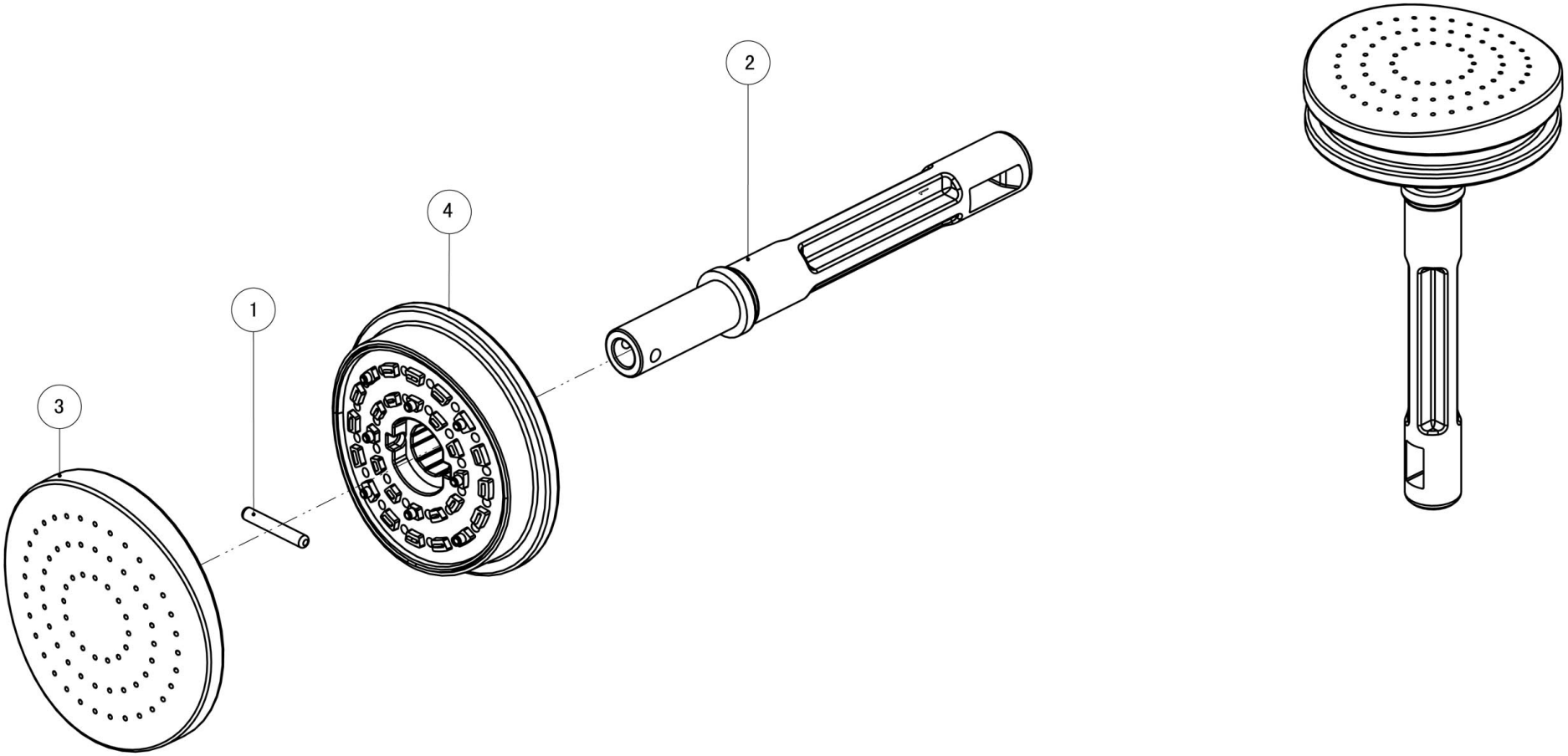

Bartscher	Kaffeevollautomat KV Basic Artikel-Nr.: 190069	Explosionszeichnung 06.02.2020	Seite 18/33

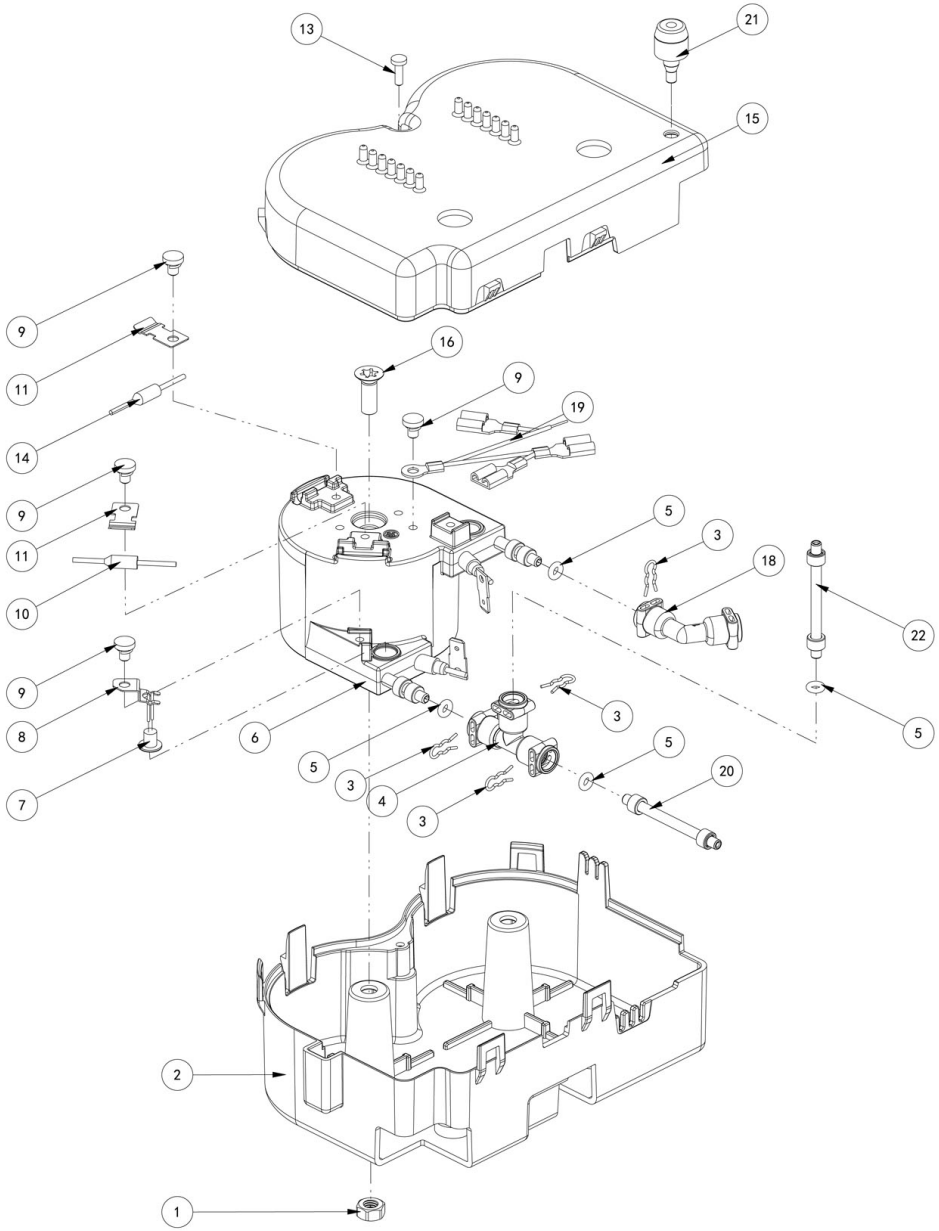

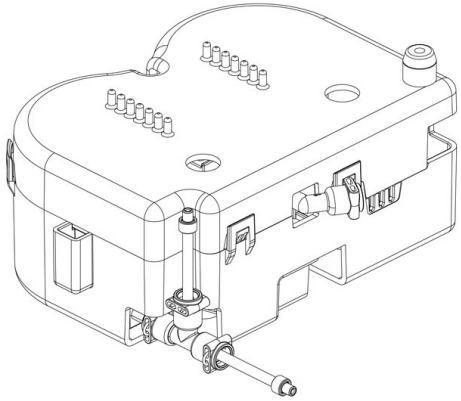

Bartscher	Kaffeevollautomat KV Basic Artikel-Nr.: 190069	Explosionszeichnung 06.02.2020	Seite 19/33

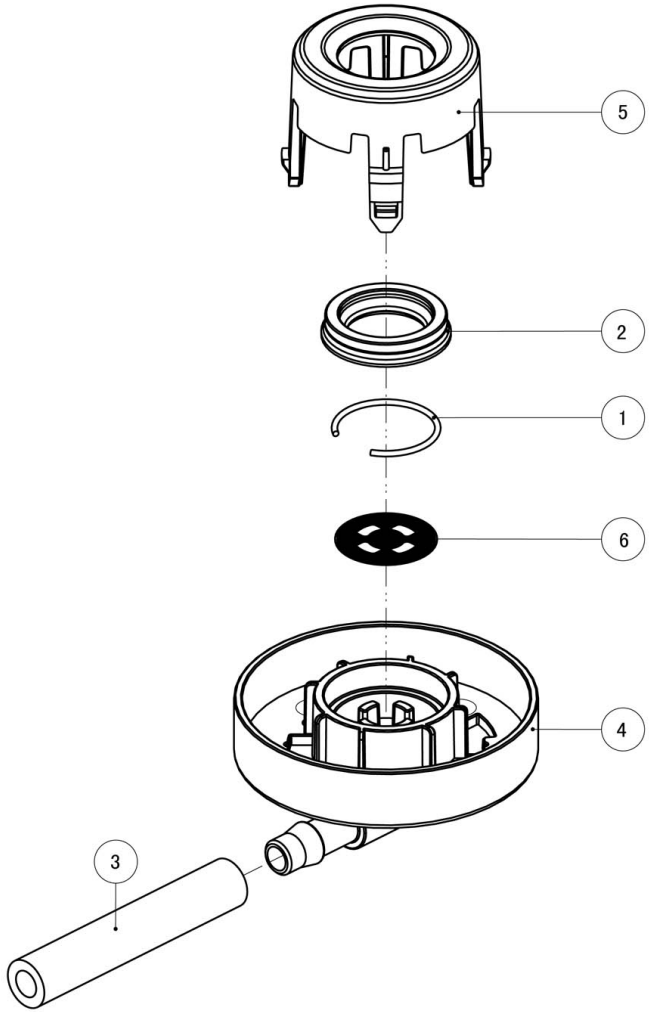

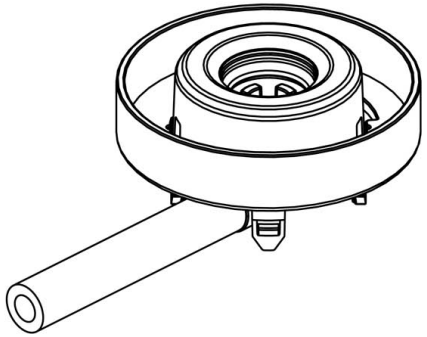

Bartscher	Kaffeevollautomat KV Basic Artikel-Nr.: 190069	Explosionszeichnung 06.02.2020	Seite 20/33

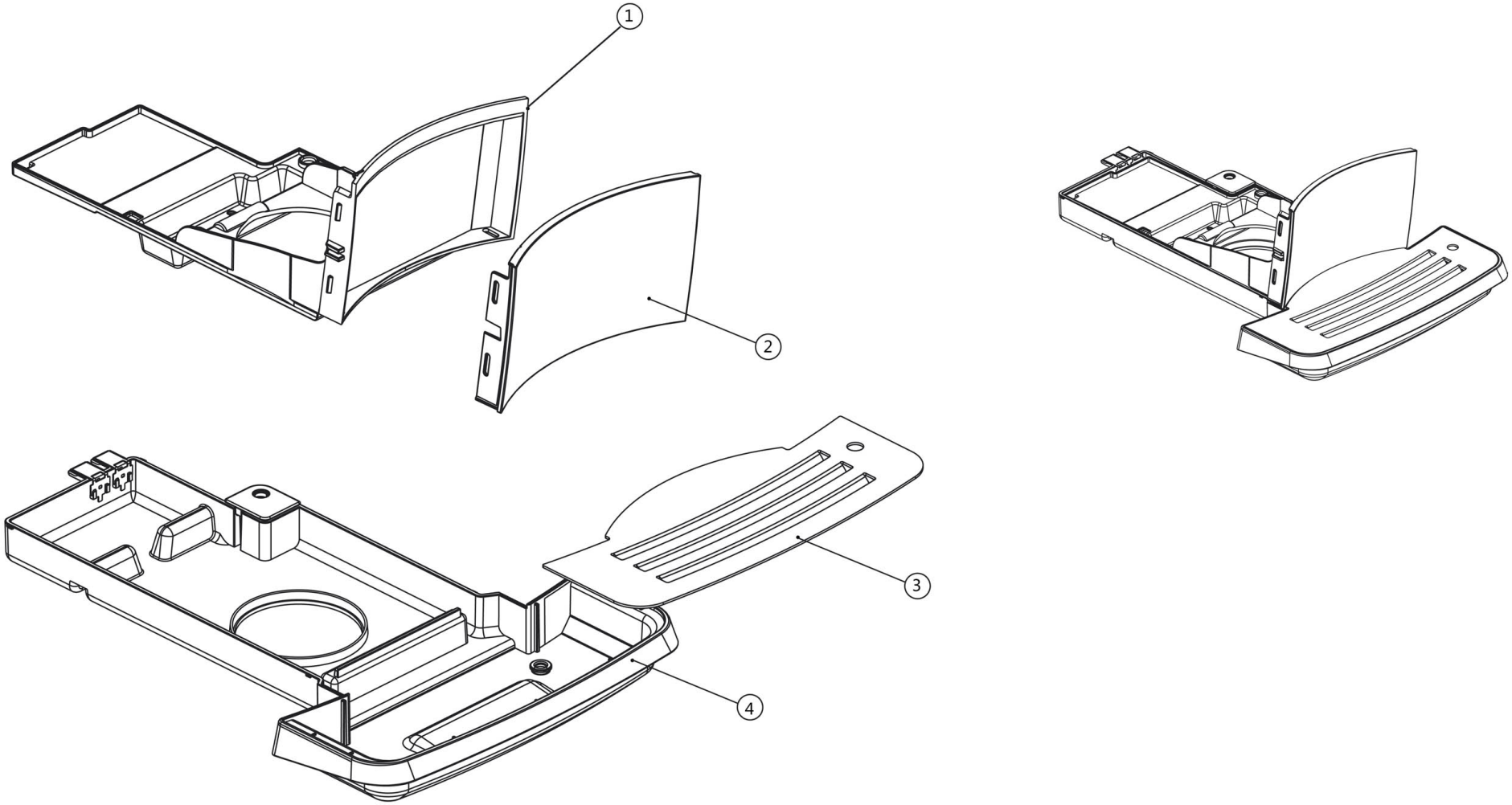

Bartscher	Kaffeevollautomat KV Basic Artikel-Nr.: 190069	Explosionszeichnung 06.02.2020	Seite 21/33

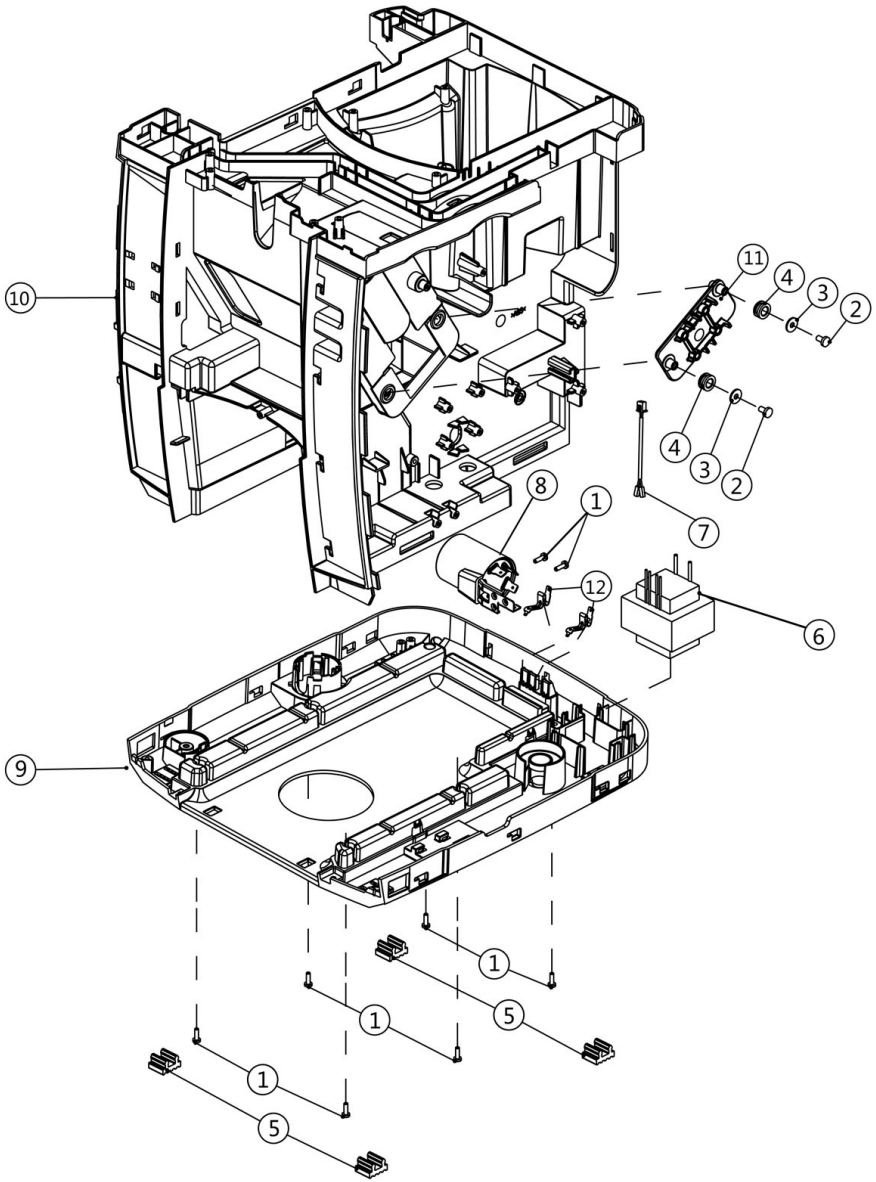

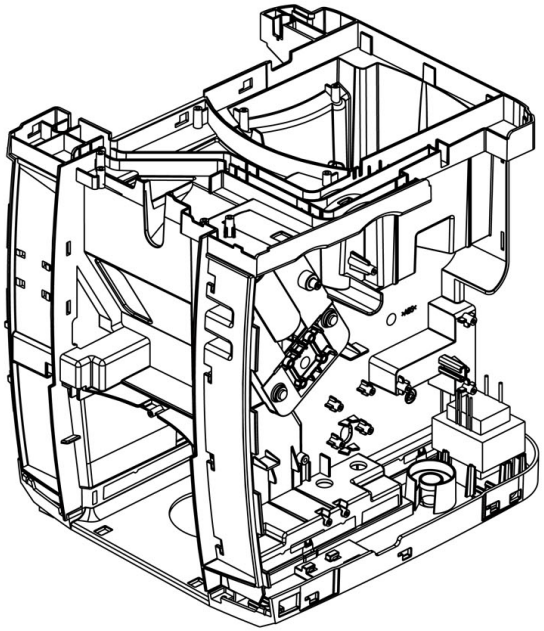

Bartscher	Kaffeevollautomat KV Basic Artikel-Nr.: 190069	Explosionszeichnung 06.02.2020	Seite 22/33

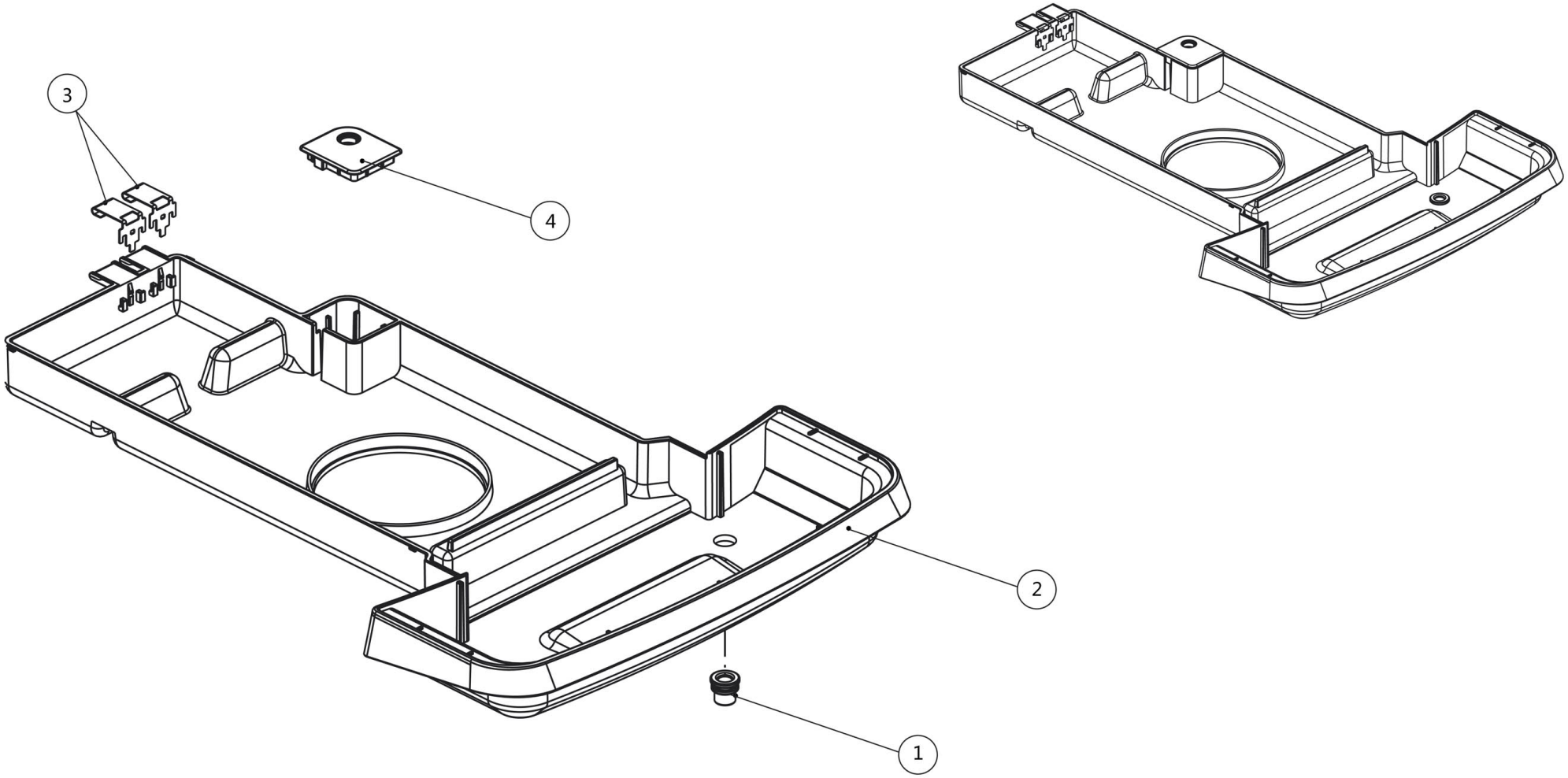

Bartscher	Kaffeevollautomat KV Basic Artikel-Nr.: 190069	Explosionszeichnung 06.02.2020	Seite 23/33

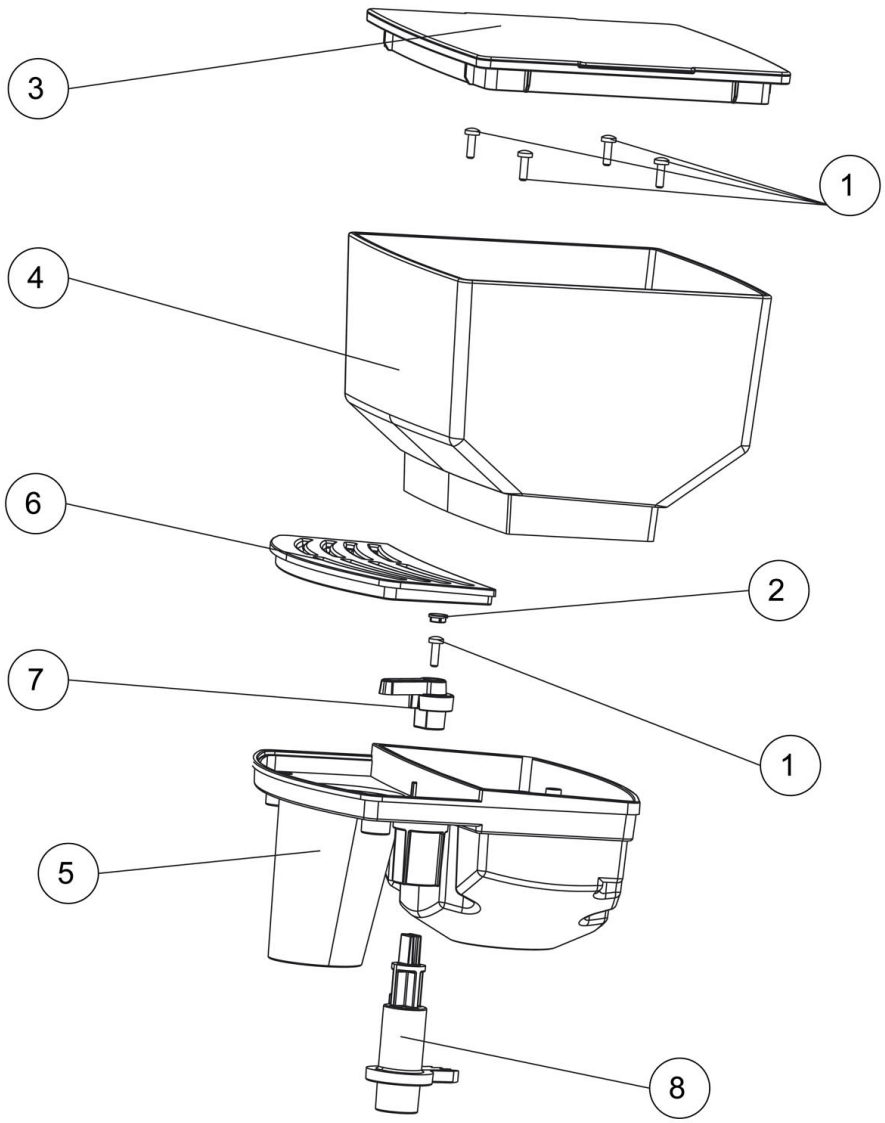

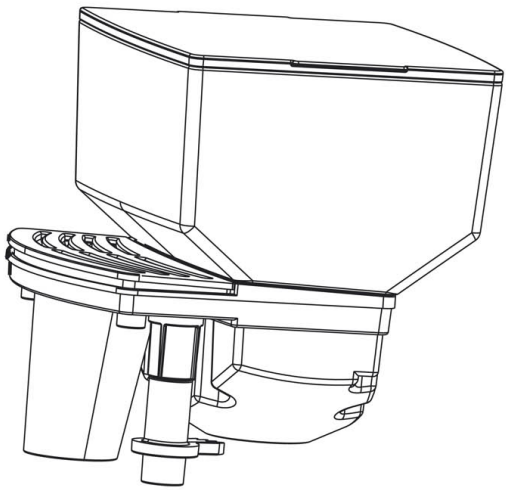

Bartscher	Kaffeevollautomat KV Basic Artikel-Nr.: 190069	Explosionszeichnung 06.02.2020	Seite 24/33

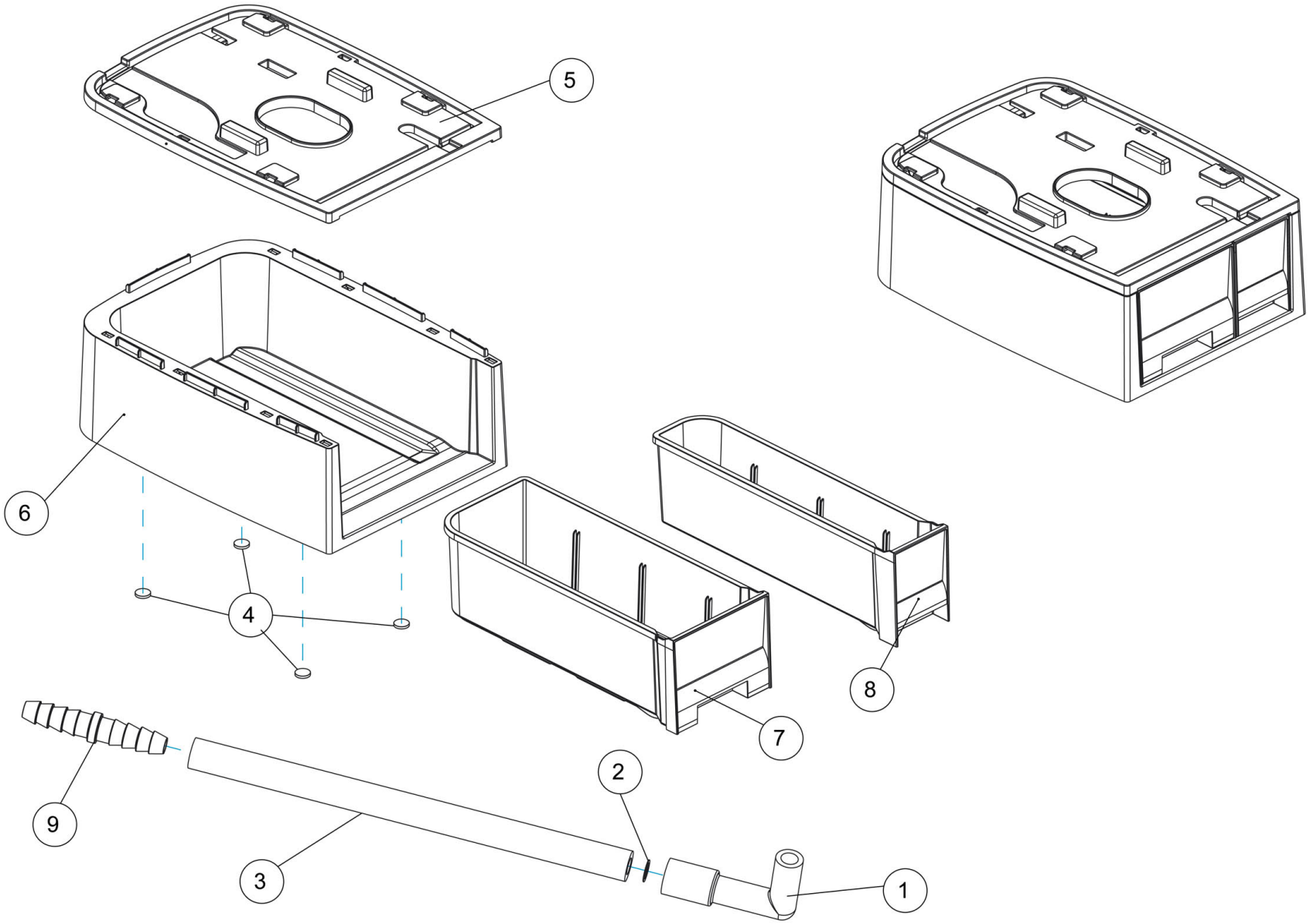

Bartscher	Kaffeevollautomat KV Basic Artikel-Nr.: 190069	Explosionszeichnung 06.02.2020	Seite 25/33

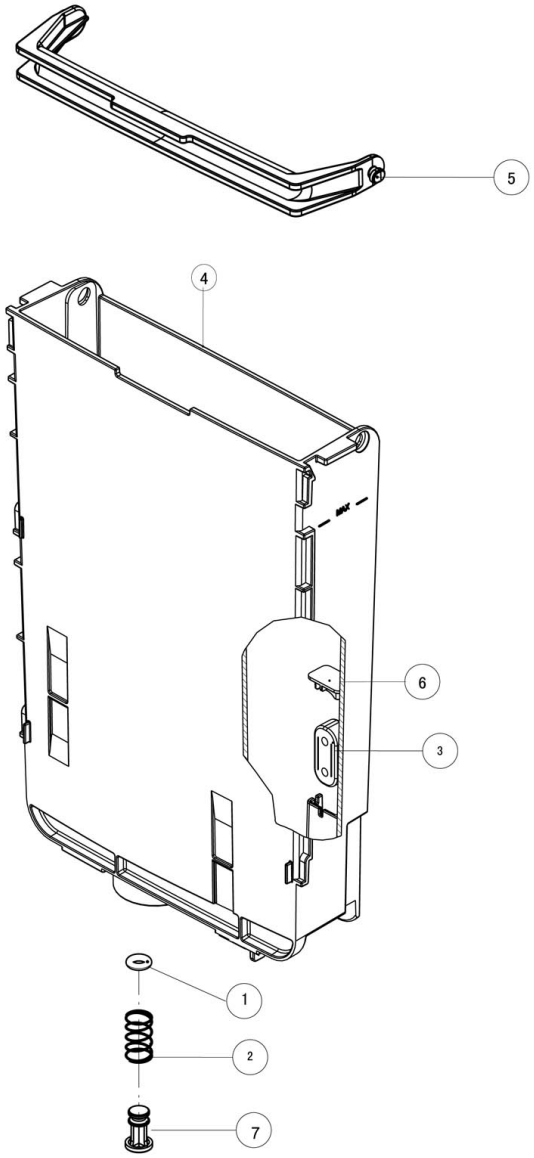

Bartscher	Kaffeevollautomat KV Basic Artikel-Nr.: 190069	Explosionszeichnung 06.02.2020	Seite 26/33

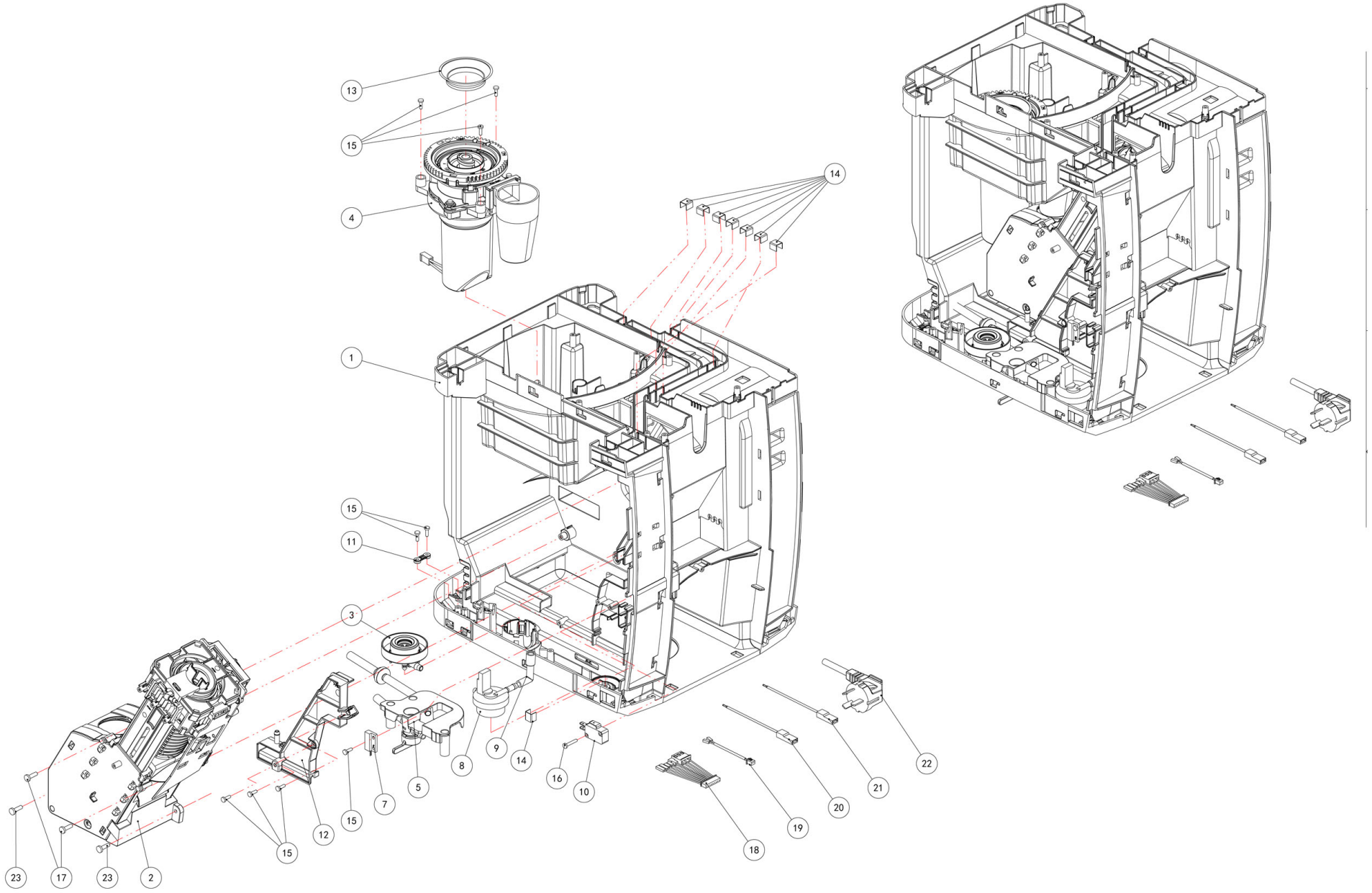

Bartscher	Kaffeevollautomat KV Basic Artikel-Nr.: 190069	Explosionszeichnung 06.02.2020	Seite 27/33

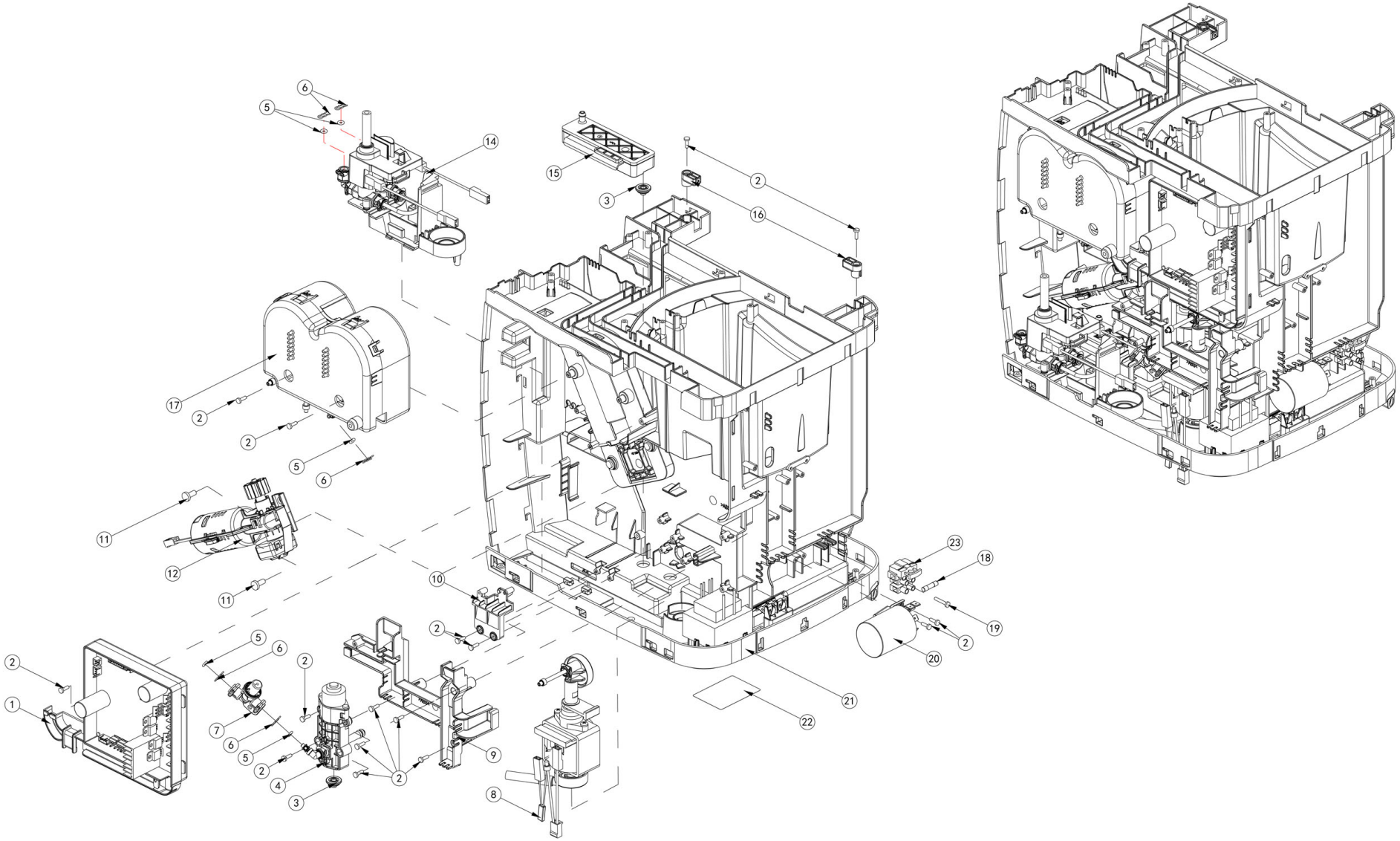

Bartscher	Kaffeevollautomat KV Basic Artikel-Nr.: 190069	Explosionszeichnung 06.02.2020	Seite 28/33

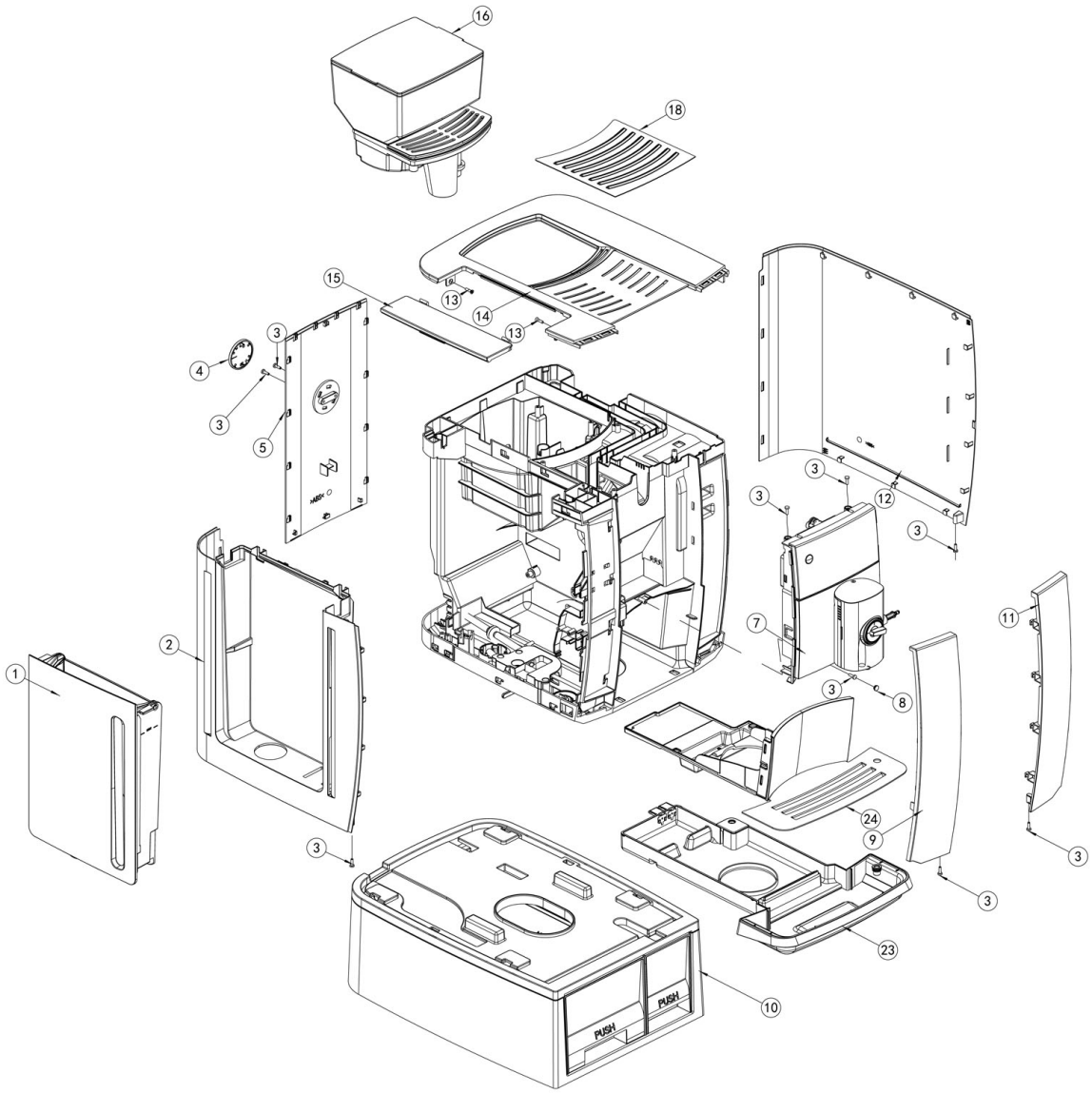

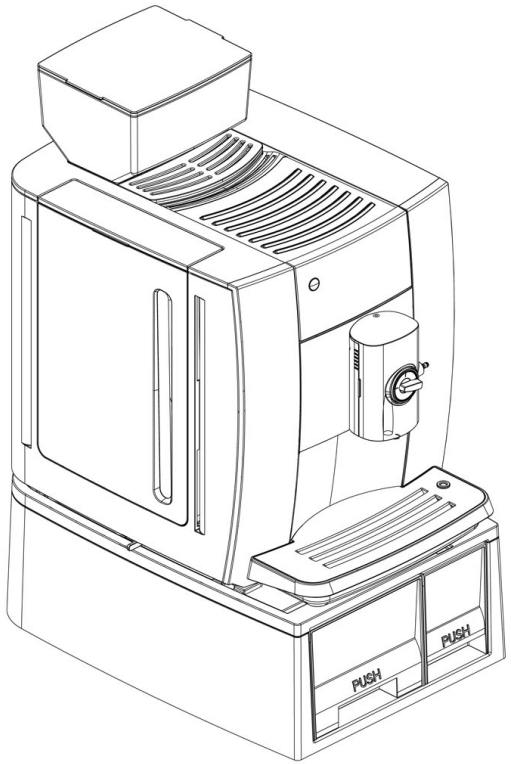

Bartscher	Kaffeevollautomat KV Basic Artikel-Nr.: 190069	Explosionszeichnung 06.02.2020	Seite 29/33

Pos.	Artikelbeschreibung	Description of item	Artikel Nr./Item No.
Seite/Page 1			
2	O-Ring D3.3 x D7.3	O-ring D3.3 x D7.3	E073000029
3	Klemme	Clamp	E073000066
4	Verbindungsstück	Connection piece	E079000220
5	Dichtung z. Pumpe	Pump seal	E073000056
6	Magnetventil 3W	Magnetic valve 3W	E073000305
9	Magnetventil 2W	Magnetic valve 2W	E073000306
14	Verbindung	Connector	E079000239
Seite/Page 2			
6	O-ring D53.0 x D58.0, Silikon	O-ring D53.0 x D58.0, slikone	E073000013
15	Mahlwerk, oben	Upper grinder	E073000022
16	Mahlwerk, Konus	Grinder, conical	E073000023
Seite/Page 3			
1	Abdeckung	Cover	E073000028
3	Dichtung	Sealing	E073000128
6	Stift	Pin	E079000028
Seite/Page 4			
1	Abdeckung	Cover	E073000028
3	Dichtung	Sealing	E073000128
5	Stift	Pin	E079000028
Seite/Page 5			
3	Magnet	Magnet	Auf Anfrage/on request
13	Verbindungsstück	Connection piece	E079000475
14	Dichtung z. Pumpe	Pump seal	E073000056
32	Platine	Circuit board	E078100016
33	Display	Display	E078000057
Seite/Page 6			
5	O-Ring D3.3 x D7.3	O-ring D3.3 x D7.3	E073000029
Seite/Page 9			
	Ablaufventil, komplett	Drain valve, complete	E08810101006
2	O-Ring D5.0 x D8.6	O-ring D5.0 x D8.6	E073000035
3	O-Ring D8.0 x D11.6	O-ring D8.0 x D11.6	E073000036
4	Dichtring D3,6 x D12,0	Seal ring D3,6 x D12,0	E073000037
7	Schrittmotor	Stepper motor	E073000040
8	Ablaufventilkörper	Drainage valve body	E079000034
Seite/Page 11			
2	Schlauch	Hose	E073000084

Pos.	Artikelbeschreibung	Description of item	Artikel Nr./Item No.
5	Pumpe 230V, 50Hz, 48W	Pump 230V, 50Hz, 48W	E073000098
6	Schlauch, Silikon, Wasserverteilung	Silicone pipe, water distribution	E073000217
9	Druckwächter	Pressure controller	E08810101010
Seite/Page 12			
1	Platine, Brüheinheit	Circuit board	E078000005
Seite/Page 13			
12	Zahnrad, Brüheinheit	Gear, brew unit	E079000081
15	Sensor	Sensor	E08810101013
Seite/Page 15			
4	O-Ring D3.3 x D7.3	O-ring D3.3 x D7.3	E073000029
5	O-Ring D37.69 x D44.75	O-ring D37.69 x D44.75	E073000065
11	Halterung, Brüheinheit	Holder, brew unit	E079000084
12	Befestigung, links	Left fixing	E079000085
13	Befestigung, rechts	Right fixing	E079000086
14	Befestigung	Fixing	E079000087
18	Zahnrad, Brüheinheit	Gear, brew unit	E079000091A
19	Abstreifer	Wiper	E079000092
25	Getriebeeinheit	Gear group	E08810101015
26	Gehäuse, Brüheinheit	Body, brew unit kit	E08810101023
27	Wasserumleitung	Water diversion	E08810101024
Seite/Page 16			
2	Hauptplatine	Main board	E078000059A
Seite/Page 19			
3	Klemme	Clamp	E073000066
2	Abdeckung	Cover	E079000151
4	Verbindungsstück, 3-Wege	3-ways connection piece	E079000240
5	O-Ring D3.3 x D7.3	O-ring D3.3 x D7.3	E073000029
6	Heizkörper	Heater	E079000132
7	Widerstand	NTC resistance	E073000221
8	Halterung	Holder	E079000131
10	Sicherung	Fuse	E078000014GS
14	Kabel	Cable	E078000065GS
15	Gehäuse z. Heizkörper	Heater casing	E079000126
18	Verbindung	Connector	E079000129
20	Schlauch, Teflon 170mm	Hose, Teflon 170mm	E073000314
22	Schlauch, Teflon 235mm	Hose, Teflon 235mm	E073000315

Pos.	Artikelbeschreibung	Description of item	Artikel Nr./Item No.
Seite/Page 20			
2	Dichtring D14.9 x D22.1	Seal ring D14.9 x S22.1	E073000033
6	Sieb	Sieve	Auf Anfrage/on request
Seite/Page 21			
3	Abtropfblech	Drip tray	E079000116
4	Abtropblech, Unterteil	Drip tray, lower part	E08810101034
Seite/Page 22			
5	Fuß	Foot	E073000083
6	Transformator	Transformer	E073000091
8	Filter	Filter	E078000029
Seite/Page 23			
1	Stopfen	Stopper	E073000151
Seite/Page 24			
	Bohnenbehälter, komplett	Bean container, complete	
3	Abdeckung z. Bohnenbehälter	Cover f. bean container	Auf Anfrage/on request
4	Bohnenbehälter	Bean container	Auf Anfrage/on request
6	Abdeckung	Cover	Auf Anfrage/on request
7	Knopf	Knob	Auf Anfrage/on request
8	Achse	Axle	Auf Anfrage/on request
Seite/Page 25			
1	Schlauch	Hose	E073000084
7	Auffangbehälter	Container	Auf Anfrage/on request
8	Restwasserbehälter	Waste water container	Auf Anfrage/on request
9	Verbindungsstück	Connection piece	Auf Anfrage/on request
Seite/Page 26			
3	Magnet	Magnet	Auf Anfrage/on request
4	Wassertank	Water tank	E079000133
5	Deckel z. Wassertank	Lid f. water tank	E079000153
Seite/Page 27			
2	Brüheinheit*	Brew unit*	E08810301040
Ersatz	Brüheinheit	Brew unit	E0881010101601
4	Mahlwerk, komplett	Grinder, complete	E08810101002GS
8	Durchflussmengenmesser	Flow meter	E073000089
9	Schlauch	Hose	E073000084
10	Mikroschalter	Micro switch	Auf Anfrage/on request
Seite/Page 28			
1	Hauptplatine, komplett	Main board, complete	E08810102014

Pos.	Artikelbeschreibung	Description of item	Artikel Nr./Item No.
3	Dichtung z. Puffertank	Sealing f. buffer tank	E073000092
5	O-Ring D3.3 x D7.3	O-ring D3.3 x D7.3	E073000029
8	Pumpengruppe	Pump group	E08810101011GS
12	Getriebemotorgruppe	Gear motor group	E08810101014GS
14	Magnetventilgruppe	Solenoid valve group	E08810102017
17	Heizungseinheit, komplett	Heating unit, complete	E08810102015
Seite/Page 29			
2	Abdeckung, links	Left cover	E079000148S
5	Rückwand	Back panel	E079000145S
9	Abdeckung, vorne-links	Front-left cover	E079000146S
11	Abdeckung, vorne-rechts	Front-right cover	E079000147S
12	Abdeckung, rechts	Right cover	E079000149S
14	Abdeckung, oben	Top cover	E079000152S
15	Deckel z. Wassertank	Lid f. water tank	E079000153
18	Gitter	Grid	E079000222
23	Abtropblech, Unterteil	Drip tray, lower part	E08810101034
ohne Abbildung/without picture			
	Display, komplett	Display, complete	E08810103010
	Wassereinlassventil	Water inlet valve	E08810101005
	Puffertank	Buffer tank	E088101049
	Dampfdüse	Steam nozzle	E079000263
	Milchschlauch	Milch hose	E073000410
	Mikroschalter	Micro switch	E073000208
	Ventil 2W	Valve 2W	E08810101004

*nach Abverkauf bitte Ersatzartikel nehmen/after stock sold out please use the substitue item