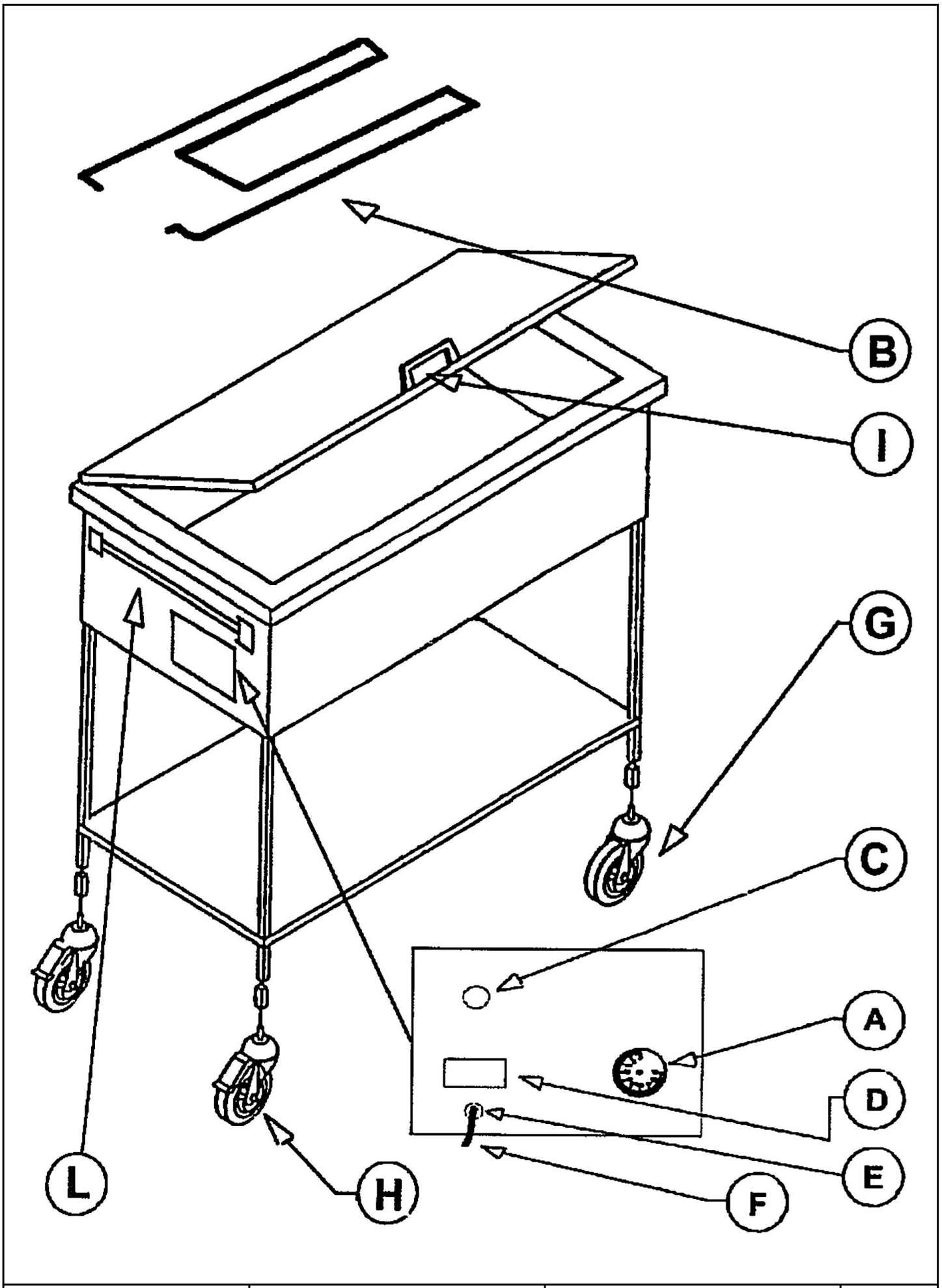

Bartscher	Speisenausgabewagen 2 x 1/1 GN, 3 x 1/1 GN Artikel-Nr.: 200254, 200255	Explosionszeichnung 27.06.2014	Seite 1/2

Pos.	Artikelbeschreibung	Description of item	Artikel Nr./Item No.
A	Knebel m. Thermostat 0 - 90°C	Knob w. thermostat 0 - 90°C	A00SL0131
B	Heizkörper 230V, 1000W	Heating element 230V, 1000W	0SL0680
C	Kontrolllampe	Indicator light	A0SL0137
D	Hauptschalter	Main switch	01143606
E	Zugentlastung	Strain relief	0SL0629
F	Anschlusskabel SCHUKO 3 x 1,5	Connection cable SCHUKO 3 x 1,5	E0SL0130
G	Rad m. Anschlagpuffer, grau bis 2010	Wheel w. bump stop, grey until 2010	00SL0068
	Rad, schwarz ab 2010	Black wheel from 2010	0SL1125
H	Rad m. Anschlagpuffer, grau bis 2010	Wheel w. bump stop, grey until 2010	0SL0550
	Rad m. Feststellbremse, schwarz ab 2010	Wheel w. locking brake, black from 2010	0SL1126
I	Griff	Handle	A0SL0106
L	Griffhalterung m. Schrauben	Handle holder w. screws	0SL0657
o.Abb./ no pic.	Spiralanschlusskabel	Spiral power cord	00SL0017
	Anschlagpuffer z. Rad	Bump stop f. wheel	0SL1214
	Zwischensteg	Intermediate bar	E0S530