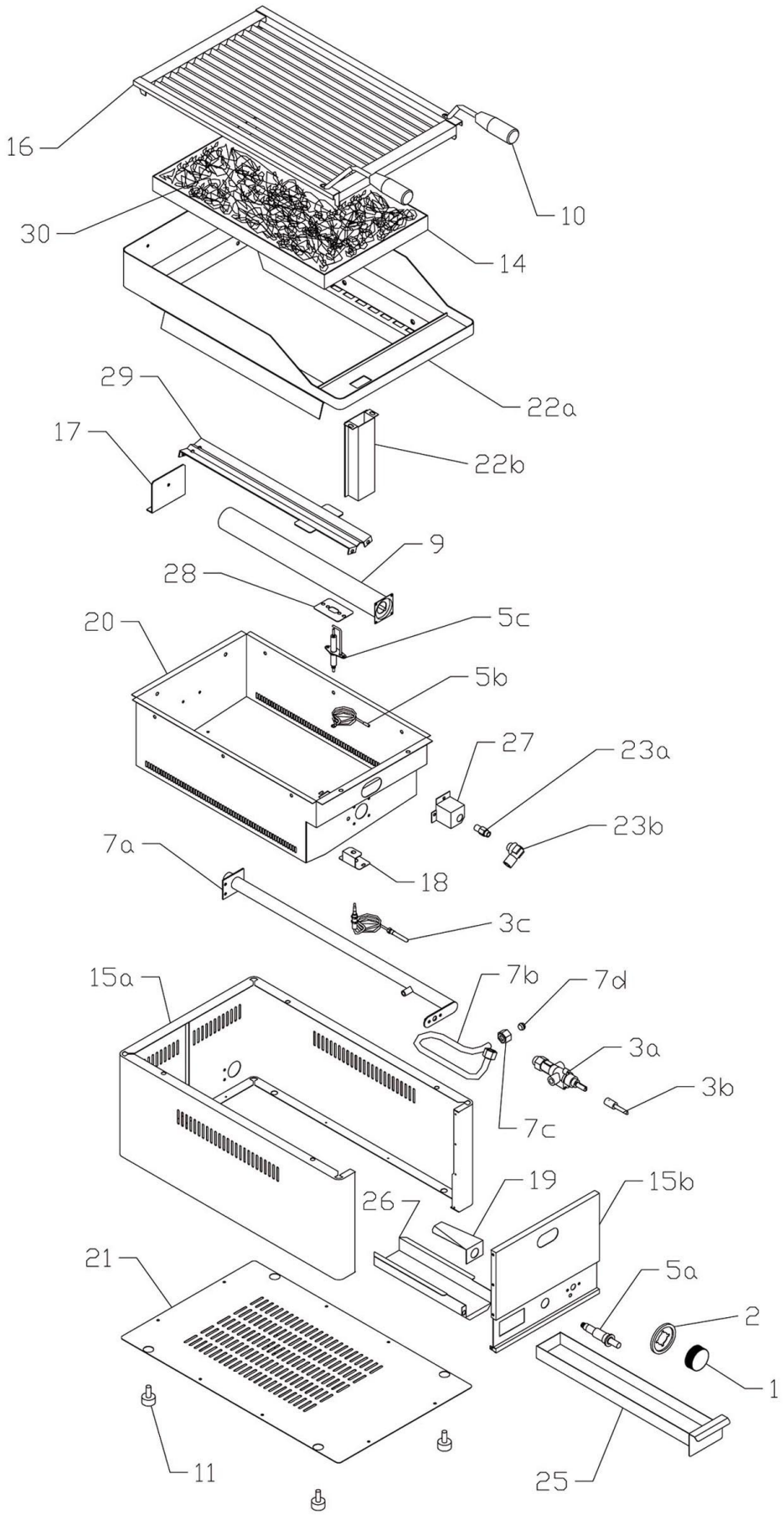

Bartscher	Lavasteingrill, Gas 40/70 Artikel-Nr.: 2006301, 2006601	Explosionszeichnung 23.09.2015	Seite 1/2

Pos.	Artikelbeschreibung	Description of item	Artikel Nr./Item No.
1	Knebel	Knob	0402593100
2	Blendring, Kunststoff	Blind ring, plastic	A0402595000
3a	Gashahn	Gas tap	0404500100
3b	Achsverlängerung	Axle elongation	0408706200
3c	Thermoelement 750mm	Thermocouple 750mm	016991
5a	Piezozünder	Piezo igniter	018724
5b	Kabel	Cable	0402008000
5c	Zündkerze	Ignition plug	0404530200
7a	Gasrampe	Gas ramp	0501003300
7b	Gasleitung	Gas pipe	Auf Anfr./On req.
7c	Mutter M8 x 1 z. Thermoelement	Nut M8 x 1 f. thermocouple	010092
7d	Schneidring	Cutting ring	0404525100
9	Brenner	Burner	0404000100
10	Griff z. Rost	Handle f. grid	0407803000
11	Fuß	Base	021909
14	Rost f. Lavasteine z. 2006301	Grid f. lava rock f. 2006301	0503000310
	Rost f. Lavasteine z. 2006601	Grid f. lava rock f. 2006601	Auf Anfr./On req.
15a	Gehäuse z. 2006301	Housing f. 2006301	Auf Anfr./On req.
	Gehäuse z. 2006601	Housing f. 2006601	Auf Anfr./On req.
15b	Frontblende z. 2006301	Front panel f. 2006301	0451001200
	Frontblende z. 2006601	Front panel f. 2006601	0451016200
16	Rost f. Fisch	Grid f. fish	0503000285
16	Rost f. Fleisch	Grid f. meat	0153500150
17	Halterung z. Brenner	Burner bracket	0451006800
18	Halterung z. Thermoelement	Holder f. thermocouple	0451010100
19	Abdeckung	Cover	0451008750
20	Behälter z. 2006301	Basin f. 2006301	Auf Anfr./On req.
	Behälter z. 2006601	Basin f. 2006601	Auf Anfr./On req.
21	Bodenplatte z. 2006301	Bottom plate f. 2006301	0451002000
	Bodenplatte z. 2006601	Bottom plate f. 2006601	0451018500
22a	Rahmen z. 2006301	Frame f. 2006301	0503000025
	Rahmen z. 2006601	Frame f. 2006601	0503000055
22b	Ablauf	Drain	0501002100
23a	Düse, Erdgas H Ø 135	Nozzle, natural gas H Ø 135	040686
	Düse, Erdgas L Ø 150	Nozzle, natural gas L Ø 150	040547150
	Düse, Propan Ø 77	Nozzle, propane Ø 77	040685
23b	Düsenhalterung	Nozzle holder	0404520200
25	Fettauffangschublade	Grease drip drawer	0503000450
26	Laufschiene	Slide rail	Auf Anfr./On req.
27	Halterung z. Düsenstock	Nozzle holder	0451007600
28	Halterung f. Zündkürze	Holder f. ignition olug	Auf Anfr./On req.
29	Halterung f. Brenner	Holder f. burner	Auf Anfr./On req.
30	Lavasteine 7kg	Lava rock 7kg	100611