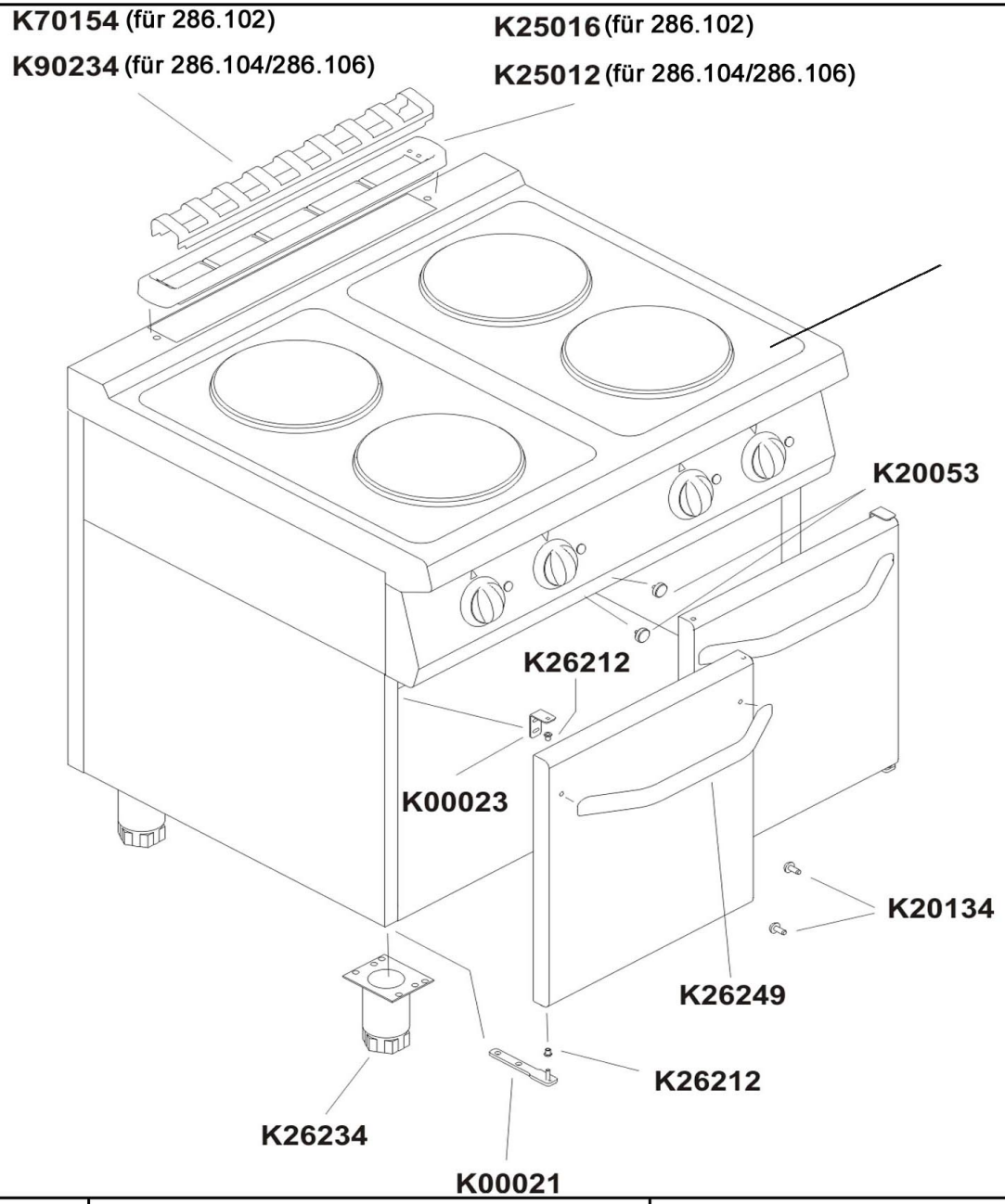

Bartscher	2/4/6 Platten Elektroherd mit offenem Unterbau Artikel-Nr.: 286102/26104/286106	Explosionszeichnung 29.01.2015	Seite 1/3

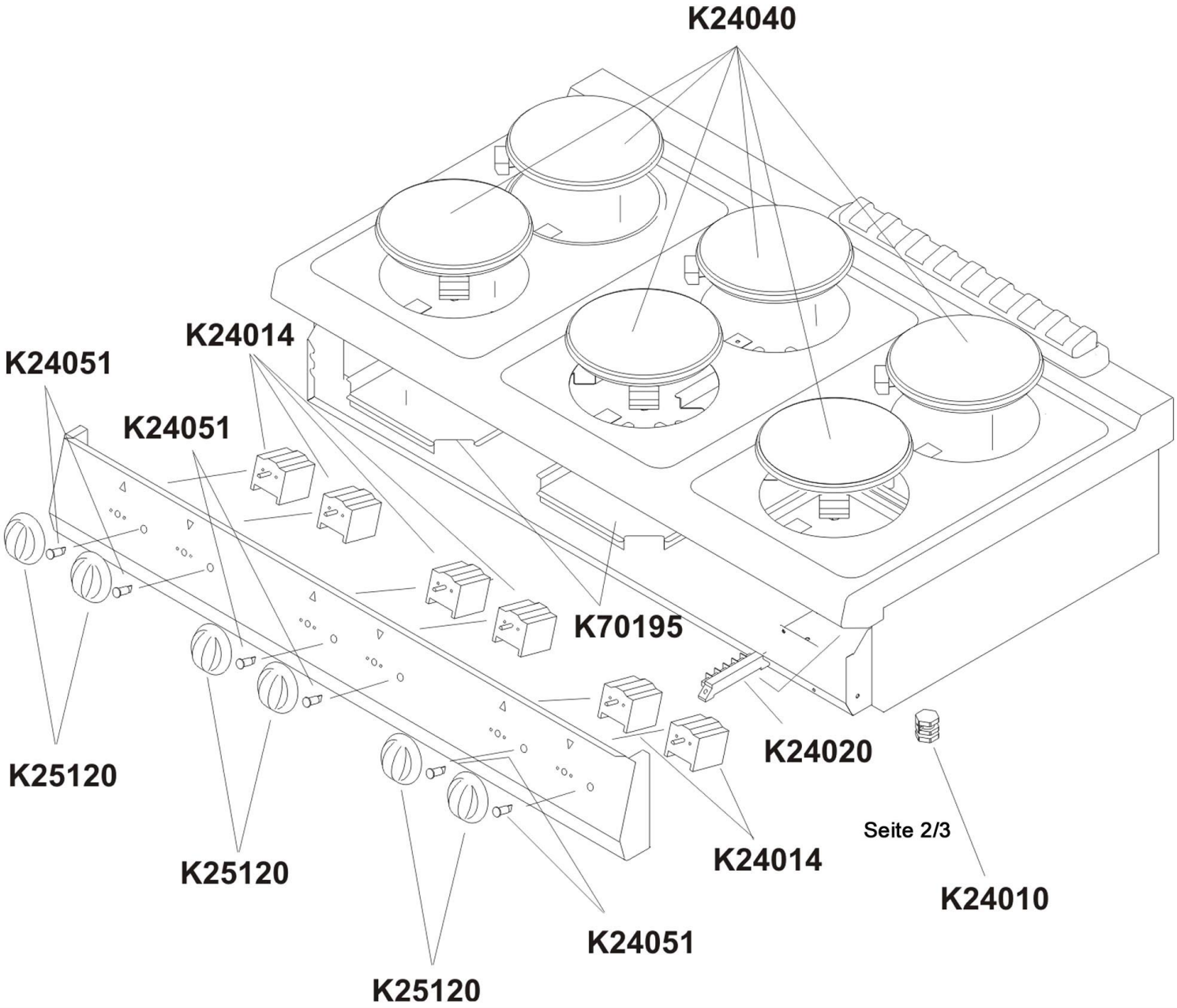

Bartscher	2/4/6 Platten Elektroherd mit offenem Unterbau Artikel-Nr.: 286102/26104/286106	Explosionszeichnung 29.01.2015	Seite 2/3

Pos.	Artikelbeschreibung	Description of item	Artikel Nr./Item No.
K00021 + K00023 + K26212	Türscharnierset	Door hinge set	049033
K00023	Türscharnierset	Door hinge set	=> K00021
K20053	Magnet	Magnet	05900356
K20134	Abstandstück, Gummi	Spacer, rubber	049800
K24010	Zugentlastung PG21	Strain relief PG21	049051
K24014	Schalter, 7-Takt	7-tack switch	049141
K24020	Anschlussklemme	Terminal clamp	06050577
K24040	Kochplatte, rund 2600W, 400V	Cooking plate, round 2600W, 400V	016732
K24051	Kontrolllampe, orange	Orange indicator light	E0K00225
K25012	Halterung 50 cm z. Abgasgitter (286104/286106)	Holder 50 cm f. stack grid (286104/286106)	049049
K25016	Halterung 30 cm z. Abgasgitter (286102)	Holder 30 cm f. stack grid (286102)	049048
K25120	Knebel 6 x 6,4 - 7 Positionen	Knob 6 x 6,4 - 7 positions	049110
K26212	Türscharnierset	Door hinge set	=> K00021
K26234	Fuß, komplett	Complete base	049034
K26249	Türgriff, kurz	Short door handle	049035
K70010	Kochmulde, Edelstahl (286102)	Cooking top, stainless steel (286102)	Auf Anfrage/On request
	Kochmulde, Edelstahl (286104)	Cooking top, stainless steel (286104)	061271
	Kochmulde, Edelstahl (286106)	Cooking top, stainless steel (286106)	Auf Anfrage/On request
K70154	Kamingitter, kurz (286102)	Short draught diverter grid (286102)	049030
K70195	Abdeckung z. Heizplatte	Cover f. hotplate	049998
K90234	Kamingitter, lang (286104/286106)	Long draught diverter grid (286104/286106)	049031
o.Abb./no pic.	Verbindungssatz	Connection set	049130