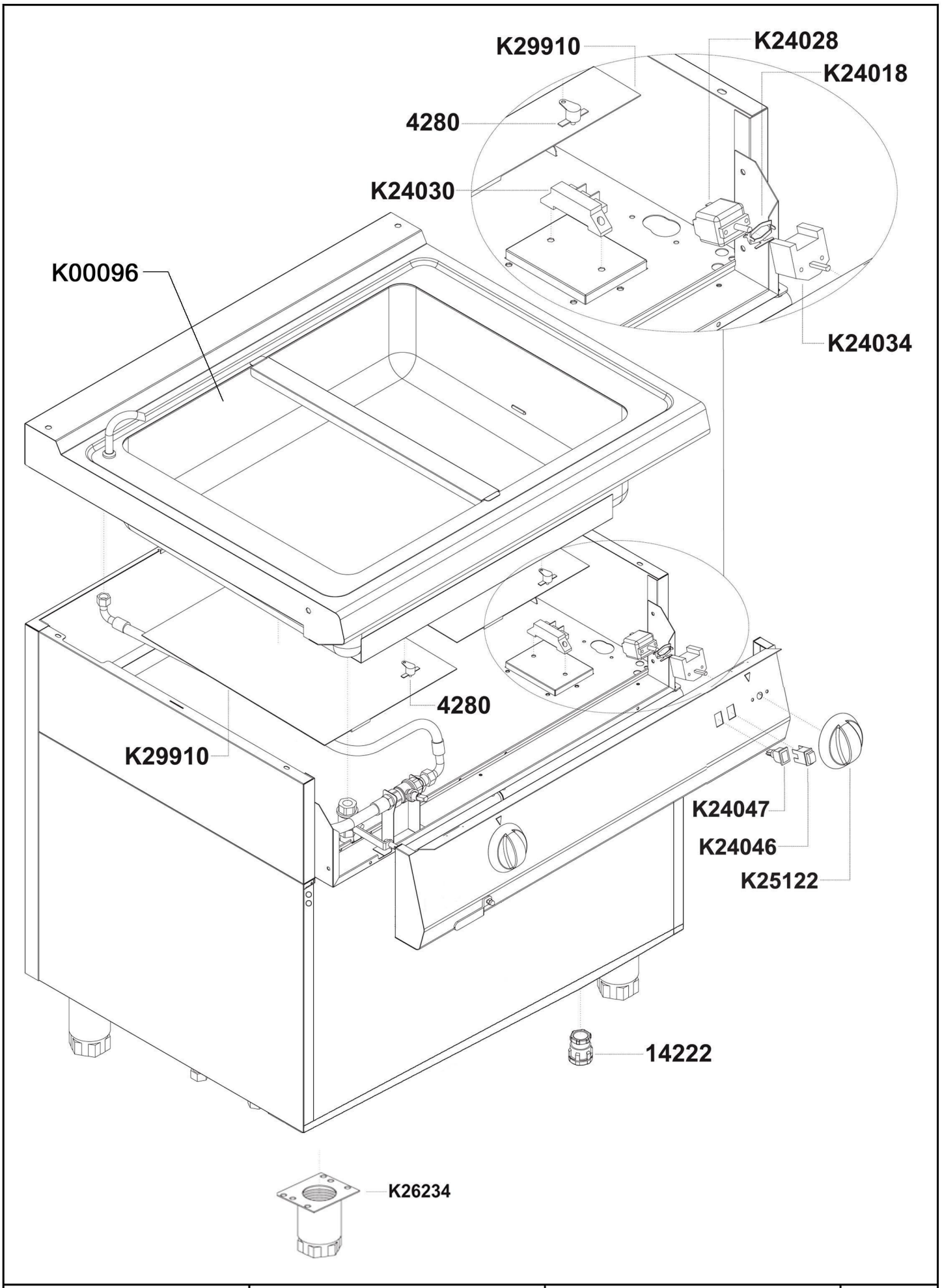

Bartscher	Bain Marie 700 mit Wassereinlaufhahn Artikel-Nr.: 286302	Explosionszeichnung 21.04.2015	Seite 1/3

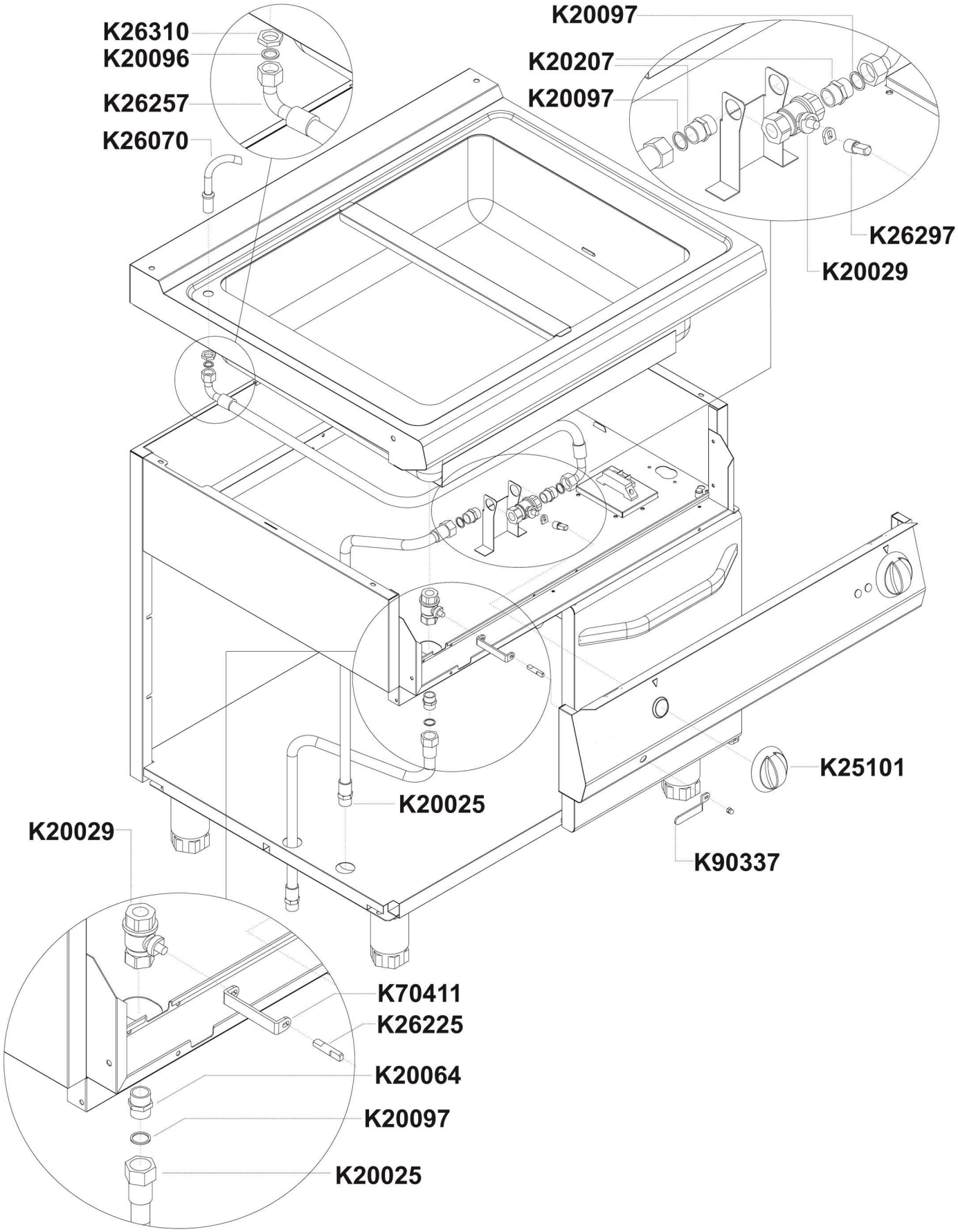

Bartscher	Bain Marie 700 mit Wassereinlaufhahn Artikel-Nr.: 286302	Explosionszeichnung 21.04.2015	Seite 2/3

Pos.	Artikelbeschreibung	Description of item	Artikel Nr./Item No.
4280	Sicherheitsthermostat	Safety thermostat	049037
14222	Zugentlastung PG21	Strain relief PG21	049051
K00096	Wanne groß	Large tray	049053
K20025	Rohr, Edelstahl	Pipe, stainless steel	049125
K20029	Kugelhahn 1/2"	Ball valve 1/2"	049044
K20064	Verbindungsstück	Connecting piece	049931
K20096	Wassereinlauf komplett	Complete inlet cooker	=> K26070
K20097	Dichtung	Sealing	049126
K20207	Nippel 1/2"	Nipple 1/2"	049127
K24018	Halteklammer z. Thermostat	Holding clamp f. thermostat	018276
K24028	Thermostat 30 - 110°C	Thermostat 30 - 110°C	049042
K24030	Anschlussklemme, 3-polig	Terminal clamp, 3-pole	049038
K24034	Hauptschalter, 2-polig, 6,3 mm	Main switch, 2-pole, 6,3 mm	018116
K24046	Schalter, orange 16A	Switch, orange 16A	049039
K24047	Kontrolllampe, grün	Green indicator light	049040
K25101	Knebel z. Wassereinlauf 10 x 8	Knob f. water intake 10 x 8	049045
K25122	Knebel 0 - 90°C, 6 x 4,6	Knob 0 - 90°C, 6 x 4,6	049041
K26070	Wassereinlauf komplett	Complete inlet cooker	049043
K26225	Achse z. Ablaufhebel	Axis f. drain lever	049046
K26234	Fuß komplett	Complete base	049034
K26257	Rohr	Pipe	049128
K26297	Achsverlängerung	Axle elongation	049129
K26310	Wassereinlauf komplett	Complete inlet cooker	=> K26070
K29910	Heizkörper	Heating element	049036
K70411	Distanzstück z. Ablauf	Spacer f. drain	049132
K90337	Hebel	Lever	049047
o.Abb./n.pic.	Verbindungssatz	Connection set	049130