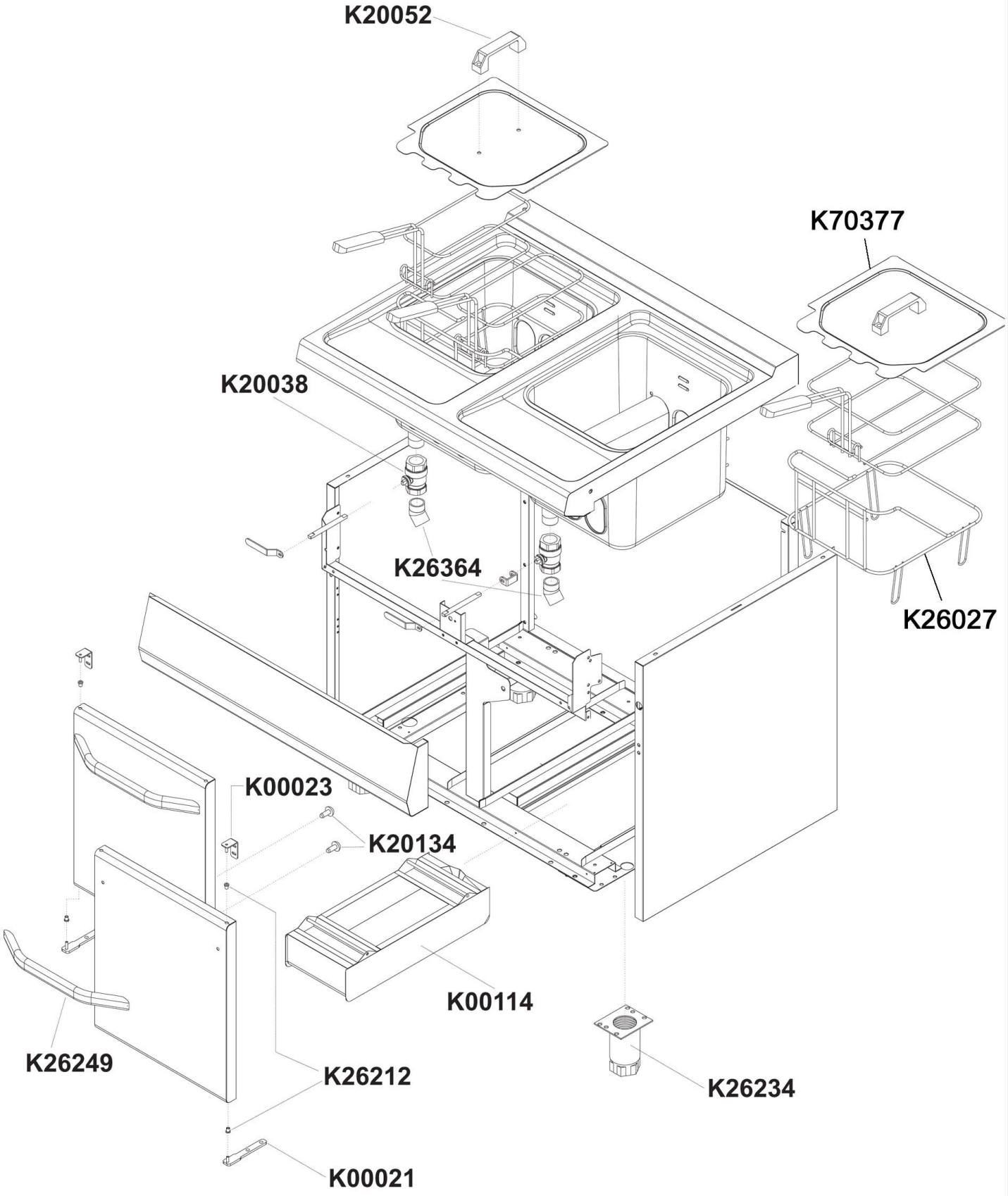

Bartscher	Fritteuse 700 Artikel-Nr.: 286917, 286922	Explosionszeichnung 16.04.2015	Seite 1/3

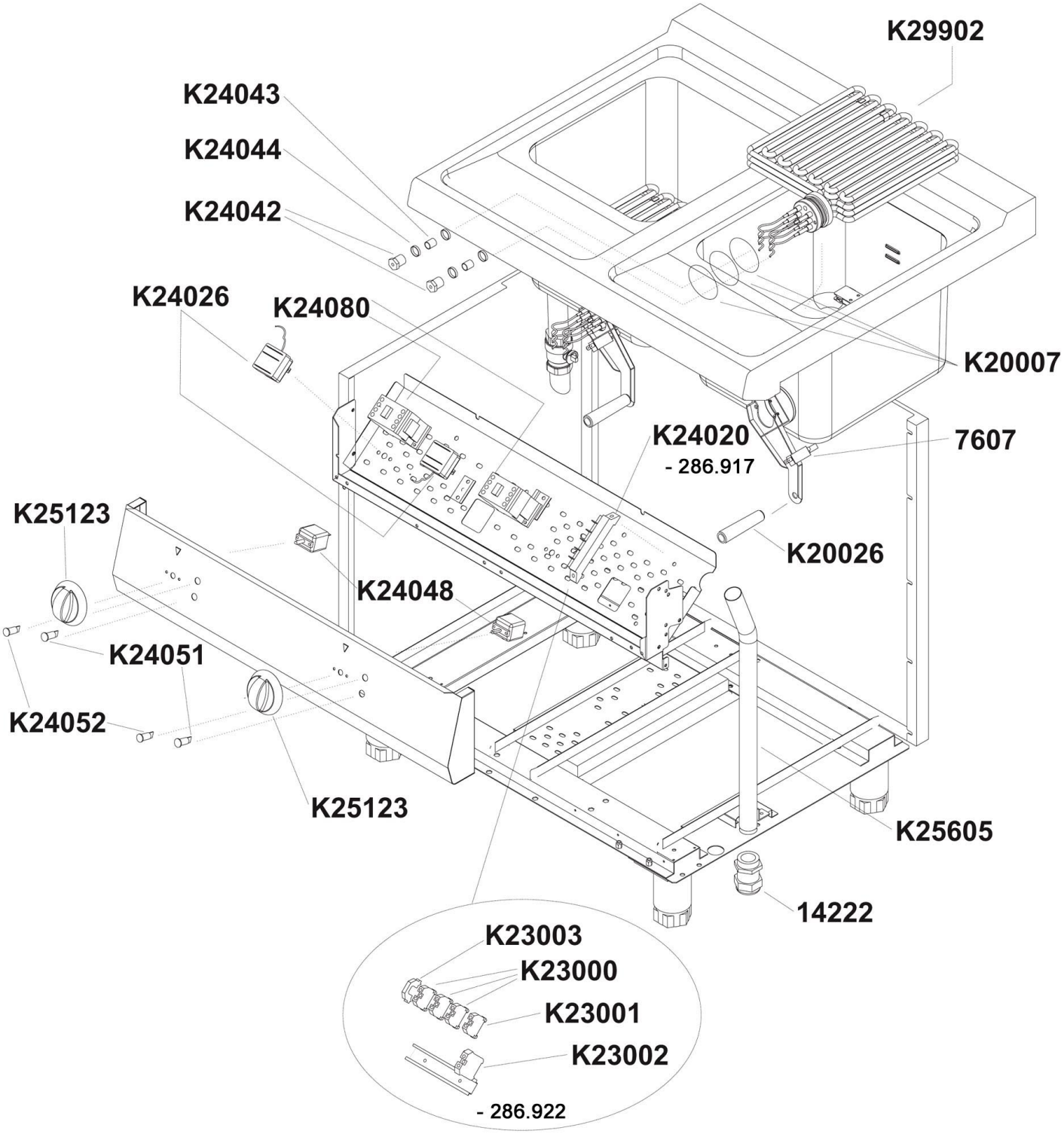
K29902
K24043
K24044
K24042
K24026
K24080
K20007
K24020
- 286.917
7607
K25123
K20026
K24048
K24051
K24052
K25123
K25605
14222
K23003
K23000
K23001
K23002
- 286.922

Pos.	Artikelbeschreibung	Description of item	Artikel Nr./Item No.
7607	Mikroschalter	Micoswitch	049104
14222	Zugentlastung PG21	Strain relief PG21	049051
K00021 + K00023 + K26212	Türscharnierset	Door hinge set	049033
K00023	Türscharnierset	Door hinge set	=> K00021
K00114	Fettauffangbehälter	Down slideway board	049209
K20007	Dichtung f. Heizkörper	Gasket f. heating element	049671
K20026	Griff z. Heizkörper	Handle f. heating element	049231
K20038	Kugelhahn 1"	Ball cock 1"	049226
K20052	Griff z. Deckel	Handle f. lid	049223
K20134	Anbstandstück, Gummi	Spacer, rubber	049800
K23000	Phasenklemme	Line terminal	049804
K23001	Nullleiterklemme	Neutral terminal clamp	049805
K23002	Erdklemme	Earth terminal	049806
K23003	Sperre	End cap	049807
K24020	Anschlussklemme	Terminal clamp	06050577
K24026	Sicherheitsthermostat 245°C	Safety thermostat 245°C	049050
K24042	Verschraubung z. Stopfbuchse	Screw connection f. packling gland	030403
K24043	Dichtung z. Stopfbuchse	Gasket f. packing gland	053323
K24044	Schlitzscheibe z. Stopfbuchse	Slotted disc f. packing gland	0510241
K24048	Thermostat m. Vorschalter	Thermostat f. switch	049672
K24051	Kontrolllampe, orange	Orange indicator light	E0K00225
K24052	Kontrolllampe, grün	Green indicator light	E0K00226
K24080	Kontaktschalter 3-polig, 24A	Contact switch 3-pole, 24A	049228
K25123	Knebel 0 - 190°C, 6 x 4,6	Knob 0 - 190°C, 6 x 4,6	049229
K25605	Rohr	Pipe	049809
K26027	Korbauflage, Krümelsieb	Basket support, crumb sieve	049225
K26212	Türscharnierset	Door hinge set	=> K00021
K26234	Fuß komplett	Complete base	049034
K26249	Türgriff, kurz	Short door handle	049035
K26364	Bogen	Bow	049642
K29902	Heizkörper o. Dichtung	Heating element without gasket	049413
K70377	Deckel	Lid	049224
o.Abb./no pic.	Verbindungssatz	Connection set	049130
o.Abb./no pic.	Stopfbuchse m. Dichtungen	Packing gland w. gaskets	053325
o.Abb./no pic.	Frittierkorb, 7l	Substitute basket 7 L	286999
o.Abb./no pic.	Frittierkorb, 15l	Substitute basket 15 L	286998