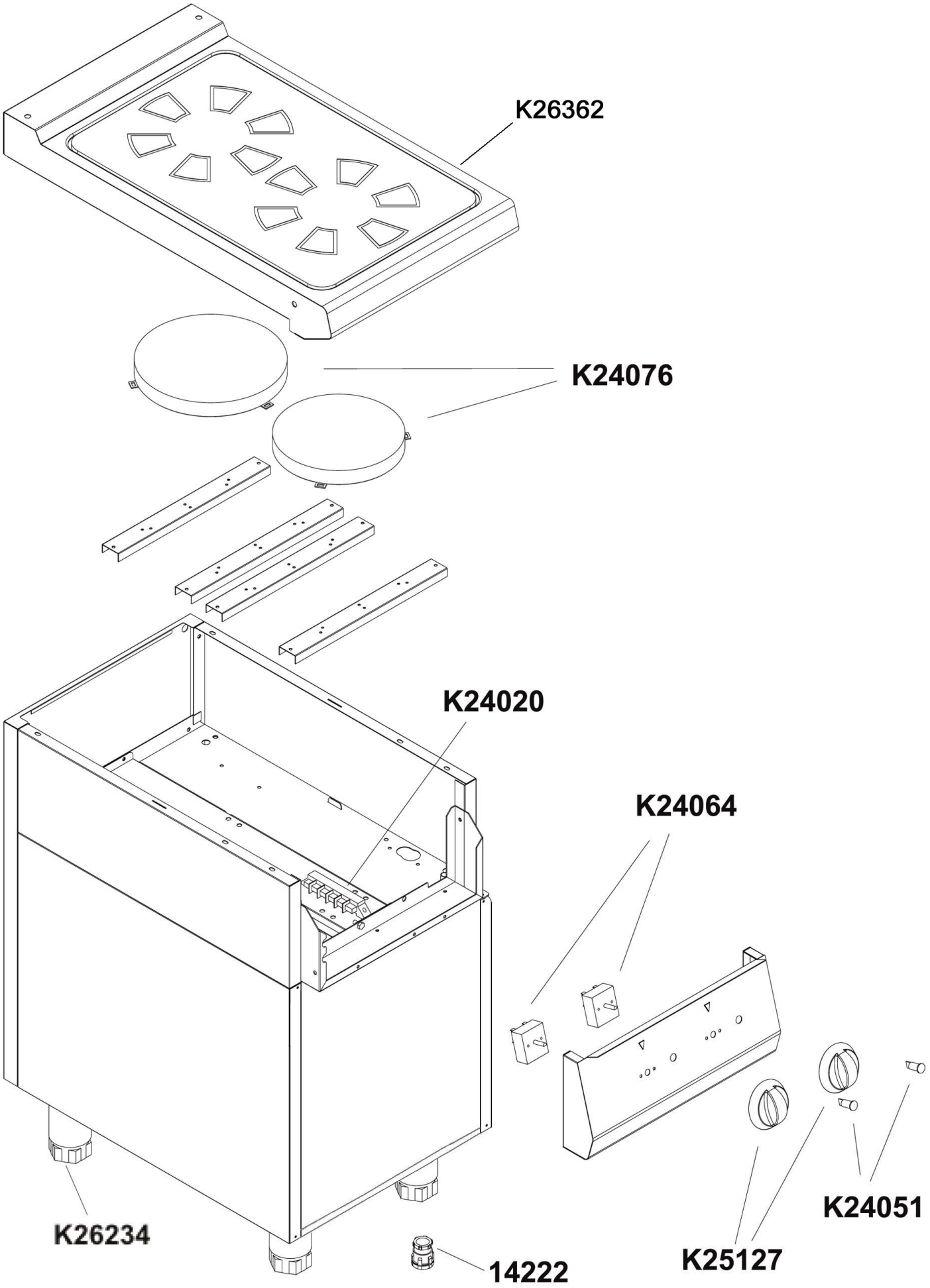

Bartscher	Ceranherd 700, 2 Felder, UO Artikel-Nr.: 287410	Explosionszeichnung 21.04.2015	Seite 1/2

Pos.	Artikelbeschreibung	Description of item	Artikel Nr./Item No.
14222	Zugentlastung PG21	Strain relief PG21	049051
K24020	Anschlussklemme	Terminal clamp	06050577
K24051	Kontrolllampe, orange	Orange indicator light	E0K00225
K24064	Energieregler 13A, 230V	Energy regulator 13A, 230V	05057021010
K24076	Heizkörper 2300W, 230V	Heating element 2300W, 230V	06001069
K25127	Knebel 6 x 4,6	Knob 6 x 4,6	049172
K26234	Fuß komplett	Complete base	049034
K26362	Glasplatte, Ceran	Glass plate, cerane	056019
o.Abb./no pic.	Verbindungssatz	Connection set	049130