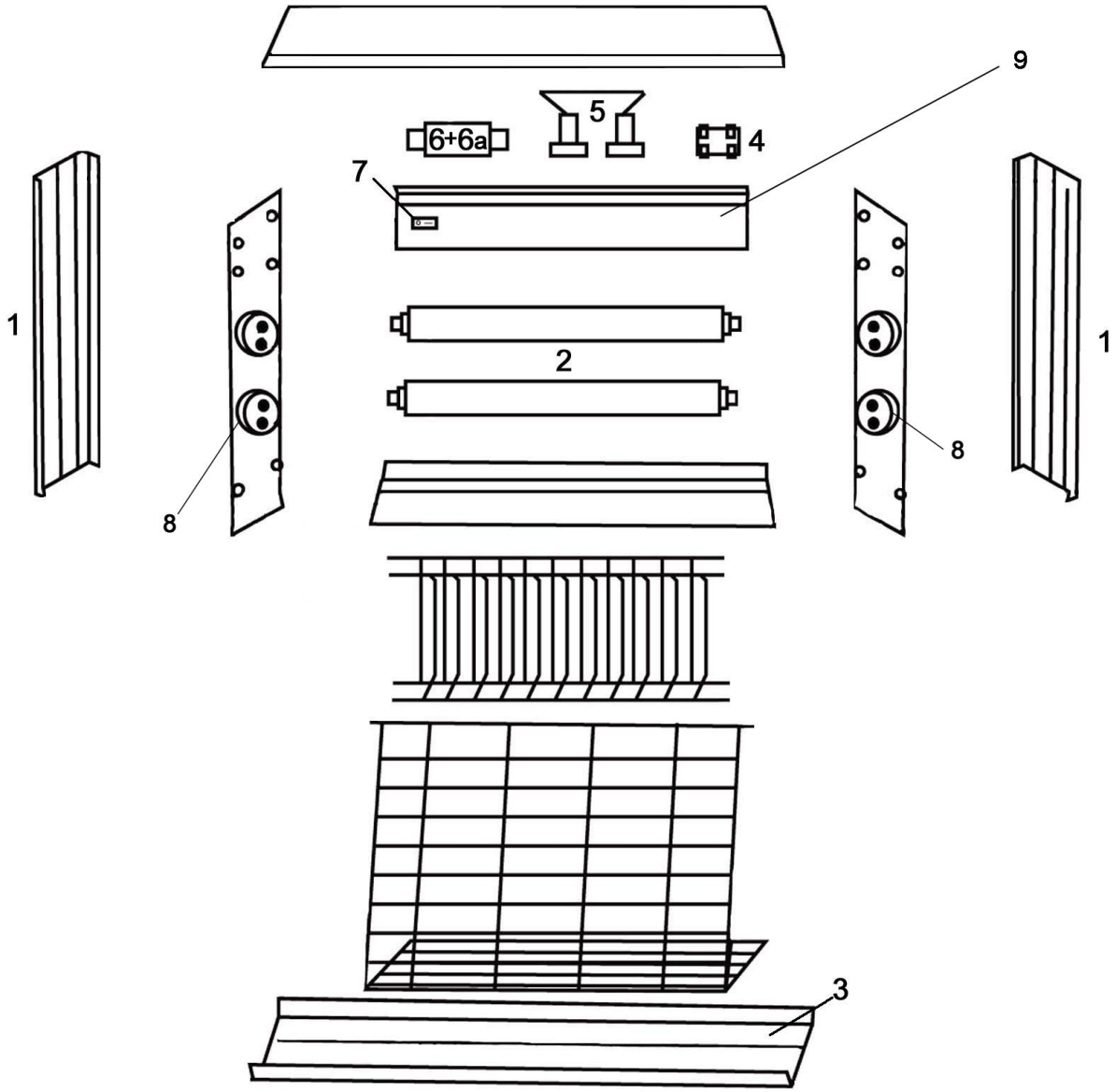

Bartscher	Insektenvernichter IV-22, IV-36, IV-65 Artikel-Nr.: 300306, 300314, 300317	Explosionszeichnung 22.10.2015	Seite 1/2

Pos.	Artikelbeschreibung	Description of item	Artikel Nr./Item No.
1	Abdeckung, Kunststoff (300306)	Cover, plastic (300306)	03003062
	Abdeckung, Kunststoff (300314/300317)	Cover, plastic (300314/300317)	03003142
2	Leuchtstoffröhre UVA, 6 W (300306)	Fluorescent lamp UVA, 6 W (300306)	300336
	Leuchtstoffröhre UVA, 10 W (300314)	Fluorescent lamp UVA, 10 W (300314)	300334
	Leuchtstoffröhre UVA, 20 W (300317)	Fluorescent lamp UVA, 20 W (300317)	300337
3	Auffangbehälter (300306)	Down slideway board (300306)	03003063
	Auffangbehälter (300314)	Down slideway board (300314)	03003143
	Auffangbehälter (300317)	Down slideway board (300317)	03003173
4	Transformator	Transformer	03003064
5	Starter zur Neonröhre	Starter for neon tube	03003065
6	Vorschaltgerät 2 x 6 Watt GL12	Ballast 2 x 6 Watt GL12	03003066
6a	Vorschaltgerät 2 x 20 Watt GL40	Ballast 2 x 20 Watt GL40	030030661
7	Schalter, Ein - Aus, schwarz	Switch, on-off, black	A040588
8	Lampenfassung (300314)	Lamp bracket (300314)	03003148
9	Abdeckung, oben, Metall (300317)	Top cover, metal (300317)	03003179
o.Abb/n.pic	Kette (300314)	Chain (300314)	E030031410
o.Abb/n.pic	Kette (300317)	Chain (300317)	E030031710