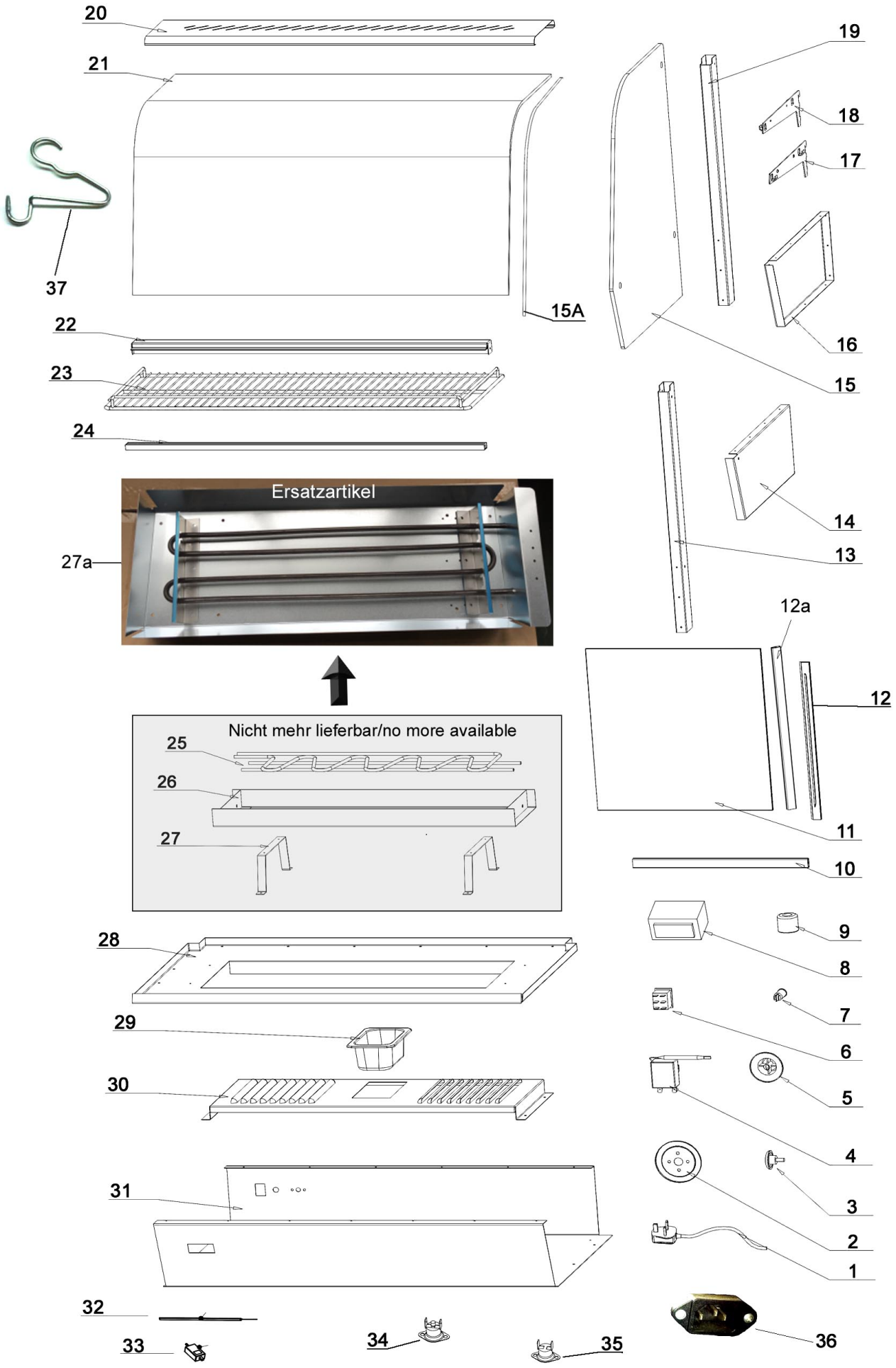

Bartscher	Heisse Theke "Bartscher Deli Plus I" Artikel-Nr.: 305053	Explosionszeichnung 14.04.2014	Seite 1/2

Pos.	Artikelbeschreibung	Description of item	Artikel Nr./Item No.
1	Anschlusskabel	Power cord	03050533
2 + 5	Knebel, komplett	Knob complete	03050532
3	Schraube z. Seitenscheibe	Screw f. side panel	03050536
4	Thermostat	Thermostat	03050534
5	Knebel, komplett	Knob complete	=> Pos. 2
6	Schalter	Switch	A037146
7	Kontrolllampe	Indicator light	03050537
8	Temperaturanzeige	Temperature indicator	030605318
9	Fuß	Base	03050539
10	Tür m. Griff u. Schiene	Door w. handle a. rail	030505310
11			
12			
12a	Dichtung z. Tür	Gasket f. door	030505412
13	Haltestrebe, links	Left pillar	030505313
14	Blende, rechts	Right panel	030505314
15	Glasscheibe, seitlich	Side glass	030505315
15a	Dichtung	Sealing	E030505315A
16	Blende, links	Left panel	030505316
17	Rosthalterung, komplett	Grid holder, complete	030505317
18			
19	Haltestrebe, rechts	Right pillar	030505319
20	Abdeckung z. Lampe, Edelstahl	Cover f. lamp, stainless steel	030505320
21	Glasscheibe, vorne, gebogen	Front glass, bent	030505321
22	Laufschiene oben	Top slide rail	030505322
23	Rost B 635 x T 370 mm	Grid B 635 x T 370 mm	030505323
	Rost B 635 x T 335 mm	Grid B 635 x T 335 mm	070020224
	Rost B 635 x T 400 mm	Grid B 635 x T 400 mm	030505336
24	Laufschiene, unten	Bottom slide rail	030505324
25	Heizkörper	Heating element	030505325
26	Gehäuse f. Heizkörper	Housing f. heating element	030505326
27	Klammer f. Heizkörper	Brace f. heating element	030505327
27a	Heizkörper komplett	Complete heating element	E030505325
28	Bodenplatte	Bottom plate	030505328
29	Wasserwanne	Water jacket	030505329
30	Lüftungsgitter	Ventilation grille	030505338
31	Gehäuse	Houisng	030505331
32	LED-Beleuchtung	LED-illumination	030505332
33	Transformator 12V f. LED	Transformer 12V f. LED	038191
34	Sicherheitsthermostat 150° C	Safety thermostat 150°C	030505334
35	Sicherheitsthermostat 125° C	Safety thermostat 125°C	030505335
36	Anschlussdose f. Kabel	Socket f. cable	03050531
37	Halteklammer	Holding clamp	E030505337