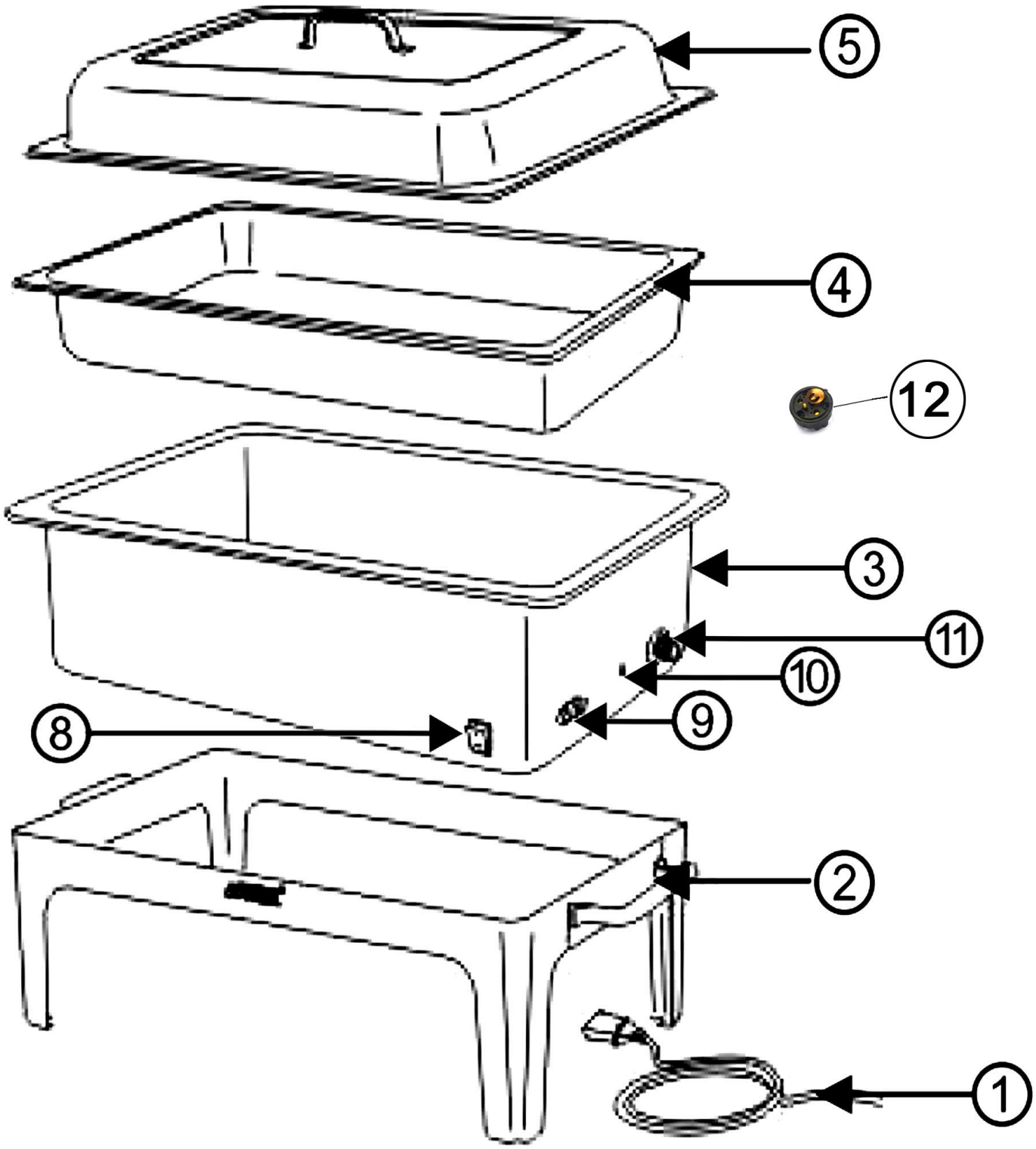

Bartscher	Chafing Dish, EL, 1/1GN, T100 Artikel-Nr.: 500830	Explosionszeichnung 01.07.2014	Seite 1/2

Pos.	Artikelbeschreibung	Description of item	Artikel Nr./Item No.
1	Anschlusskabel m. Stecker	Power cord w. plug	0700202G1
2	Rahmengestell, Edelstahl	Rack, stainless steel	056807
3 + 1 + 8 - 11	Wasserwanne m. Heizkörper	Water jacket w. heating element	081189
4	Einsatz 1/1 GN, 100 mm, 13,5 L	Insert 1/1 GN, 100 mm, 13,5 L	05008311
5	Deckel, Edelstahl, 1/1 GN	Lid, stainless steel, 1/1 GN	0500831
8	Hauptschalter, rot	Main switch, red	A01204069
9	Steckdose	Socket	0P1779
10	Kontrolllampe komplett	Indicator light complete	0500830P17
11	Knebel	Knob	0P1735
12	Überhitzungsschutz	Overheat protection	0P1814
o. Abb./ no pic.	Thermostat, bis 12.2012	Thermostat, until 12.2012	0P1781
	Thermostat, ab 12.2012	Thermostat, from 12.2012	E0P2473
	Halterung z. Deckel	Holder f. lid	016007
	Eiereinsatz 1/3GN	Egg insert 1/3 GN	200250
	Rolltop-Deckel	Rolltop cover	500833