Instruction manual

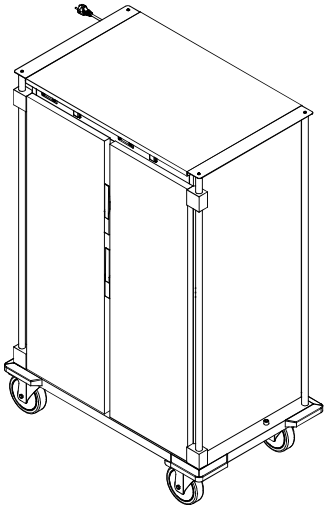

THERMOVEGA 1/1 C16
THERMOVEGA 1/1 L10
THERMOVEGA 2/1 C16
THERMOVEGA 1/1 SH C10 T
HERMOVEGA BAKE

Inhoud

1. Waarschuwingen bij gebruiksaanwijzing 2
2. Veiligheids- en gebruiksvoorschriften 2
3. Garantie 2
3.1 Uitpakken 2
4. Het apparaat opstarten 3
5. Technische specificaties 3
6. Probleemoplossing 3
7. Reiniging en onderhoud 4
8. Afvoer 4
9. Reserveonderdelen. 4
10. Bedradingsschema's 5

1. Waarschuwingen bij gebruiksaanwijzing

De gebruiker dient de volledige gebruiksaanwijzing te bewaren. De gebruiker dient dit document te bewaren voor gebruik. De fabrikant is niet aansprakelijk voor schade die ontstaat door onjuist of oneigenlijk .

Alle afmetingen in deze handleiding zijn in mm.

2. Veiligheids- en gebruiksvoorschriften

Deze producten voldoen aan de nieuwste technologische ontwikkelingen en de geldende veiligheidsrichtlijnen.

De trolleylijn THERMOVEGA, waarop deze brochure betrekking heeft, is ontworpen in overeenstemming met de geldende richtlijnen en wetgeving om een veilig en betrouwbaar product te garanderen.

Elk ander gebruik wordt beschouwd als niet-geschikt voor het oorspronkelijke doel. De fabrikant is niet aansprakelijk voor schade veroorzaakt door onjuist gebruik. De verantwoordelijkheid ligt uitsluitend bij de gebruiker. Correct gebruik omvat ook het naleven van de gebruiksaanwijzing en installatie-instructies

3. Garantie

Wij danken u voor de aanschaf van dit product, ontworpen en geproduceerd voor professioneel gebruik. Vanwege commerciële en bouwkundige eisen behoudt de fabrikant zich het recht voor om wijzigingen aan te brengen ter verbetering van de kwaliteit en het gebruik van het product.

De fabrikant verleent, conform de Europese wetgeving, een garantie van 12 maanden op zijn producten. Deze garantie is niet van toepassing op elektrische onderdelen, arbeidskosten en alle vervangingen die voortvloeien uit oneigenlijk gebruik van het product. Elke manipulatie die wordt uitgevoerd, sluit automatisch de aansprakelijkheid van de fabrikant uit. De te vervangen of te repareren producten of onderdelen dienen door de leverancier te worden gerepareerd of vervangen. Na een zorgvuldige inspectie zal de leverancier deze repareren of vervangen.
Reparaties worden uitsluitend uitgevoerd op het hoofdkantoor van de fabrikant en kosten die de klant maakt voor reparaties worden door de fabrikant niet vergoed, tenzij uitdrukkelijk anders is overeengekomen.

3.1 Uitpakken

Dit artikel wordt gemonteerd verpakt en verzonden. De fabrikant wijst elke aansprakelijkheid af voor schade aan personen of zaken die is veroorzaakt door het niet naleven van de instructies in deze handleiding.

Breng geen structurele wijzigingen aan de trolley aan.

De verpakking waaruit de trolley bestaat (plastic, polyurethaanschuim, bubbeltjesplastic, piepschuim, karton, enzovoort) moeten buiten het bereik van kinderen worden gehouden, aangezien ze een potentieel gevaar vormen, en moeten apart worden verzameld en afgevoerd in overeenstemming met de lokale regelgeving.

De fabrikant wijst elke aansprakelijkheid af voor schade aan personen of zaken die is veroorzaakt door het niet naleven van de instructies in deze handleiding.

Nadat u het artikel uit de verpakking hebt gehaald, verwijdert u de plastic plakband voordat u het product in gebruik neemt. Eventuele lijmresten moeten voorzichtig worden verwijderd (gebruik geen schurende reinigingsmiddelen).

Het apparaat is ontworpen om te werken op wisselstroom met de spanning die is aangegeven op het typeplaatje (onder aan de tank).

De aardingsdraad is gemarkeerd met de kleuren geel/groen en mag niet worden onderbroken.

Het apparaat wordt geleverd met een kabel conform de CE-regelgeving en met een Schuko-stekker (die indien nodig kan worden vervangen door een andere stekker die geschikt is voor het aangegeven wattage en conform de geldende regelgeving en richtlijnen; vervang indien nodig de meegeleverde kabel door een nieuwe kabel met dezelfde eigenschappen).

(Voordat u het apparaat inschakelt)

- Controleer of het elektrische systeem is voorzien van een aardverbinding volgens de geldende normen en richtlijnen.
- Sluit het apparaat aan op het aardingsnet door middel van een kabel die is aangesloten op de daarvoor bestemde schroef aan de buitenkant van de behuizing van het apparaat.

4. Het apparaat opstarten



Zodra u klaar bent om het apparaat op te starten, sluit u het aan op het stopcontact en drukt u op de rode aan/uit-schakelaar aan de bovenkant van het apparaat. Wanneer u het apparaat inschakelt, knippert het display van de thermostaat en geeft vervolgens 30°C weer. Na het opstarten bereikt het apparaat snel de ingestelde temperatuur (afhankelijk van de starttemperatuur, de kamertemperatuur en de plaatsing van de buffetwagen).
De thermostaat is door de fabrikant ingesteld op +75°C voor optimaal gebruik van het apparaat.
Raadpleeg de bijgevoegde instructies om de instellingen van de digitale thermostaat te wijzigen.

WAARSCHUWING: Zodra de thermostaat de door de fabrikant ingestelde maximale standaardtemperatuur (75 °C) bereikt , zal de binnentemperatuur met ongeveer 15°C stijgen. Dit is geen defect, maar het gevolg van de dubbelwandige isolatie die de warmte lang vasthoudt.

WAARSCHUWINGEN BIJ HET EERSTE GEBRUIK:

Tijdens het eerste gebruik van het verwarmingstoestel kunnen er onaangename geuren en rook vrijkomen als gevolg van productieresten van vet. Schakel bij het eerste gebruik het apparaat in (zonder inhoud) en laat de deur enkele minuten openstaan om eventuele resten te verwijderen die het voedsel binnenin kunnen aantasten.

WAARSCHUWING:

Na het inschakelen bereikt het apparaat zeer snel de gewenste temperatuur. Om ongemak te voorkomen, schakelt u het apparaat slechts kort voor aanvang van het gebruik in en kort na afloop weer uit.
Breng geen structurele wijzigingen aan het apparaat aan.

5. Technische specificaties

	Thermovega 1/1 C16	Thermovega 1/1 L10	Thermovega 2/1 C16	Thermovega 1/1 SH C10	Thermovega Bake
Heating elements	1700 W	1700 w	1700 W	700 W	700 W
Power supply	230 V				
Temperature Range	+30°/+75°C				
Shape guides	16 x type	10 x type	16 x type	10 x C type	10 x type
Weight (Kg)	80	80	120	45	50

6 Probleemoplossing

Problem	Possible reasons	Solutions
The trolley does not heat up	Power cut	Check the power presence in the electricity network.
	Heating element is burned	Contact the retailer
	Thermostat is broken	Contact the retailer
	Switch button is broken	Contact the retailer
	Power cable is worned-out	Replace the cable with a new one with the same technical features

7. Reiniging en onderhoud



WAARSCHUWING:

Haal vóór elke reinigingshandeling de stekker van het apparaat uit het stopcontact. Reinig het apparaat nooit met een waterstraal om te voorkomen dat er water in de elektrische componenten terechtkomt.



Wacht vóór elke reinigingshandeling tot het apparaat is afgekoeld (wacht minstens een uur na afloop van de reiniging).

De thermische trolley dient te worden gereinigd met speciale reinigingsmiddelen voor roestvrij staal. De trolley is voorzien van een veiligheidsthermostaat ingesteld op 150°C, die in werking treedt bij een storing van de elektronische thermostaat. Om het systeem te resetten na een onderbreking door de veiligheidsthermostaat, schroeft u de bovenkant los en drukt u op de rode knop.

8. Afvoer



Aan het einde van de levenscyclus moet het apparaat worden afgevoerd volgens de geldende voorschriften en, waar mogelijk, worden gedemonteerd en afgevoerd op basis van de aard van de verschillende onderdelen. Het verpakkingsmateriaal (plastic, schuim, bubbeltjesplastic, piepschuim, karton, enz.) moet buiten het bereik van kinderen worden gehouden, omdat het een potentieel gevaar vormt. Het verpakkingsmateriaal moet apart worden ingezameld en afgevoerd volgens de lokale voorschriften.

Deze markering op het product of in de bijbehorende documentatie geeft aan dat het apparaat aan het einde van de levensduur niet met ander huishoudelijk afval mag worden weggegooid.

Om mogelijke schade aan het milieu of de menselijke gezondheid door ongecontroleerde afvalverwerking te voorkomen, dient u dit product te scheiden van ander afval en het op een verantwoorde manier te recyclen om duurzaam hergebruik vangrondstoffen te bevorderen. Huishoudens kunnen contact opnemen met de winkel waar ze dit product hebben gekocht of met hun lokale gemeente voor informatie over waar en hoe ze dit artikel op een milieuvriendelijke manier kunnen laten recyclen.

9. Reserveonderdelen.

Een lijst met montage- en onderdelengegevens vindt u aan het einde van dit boekje.

10. Bedradingsschema's

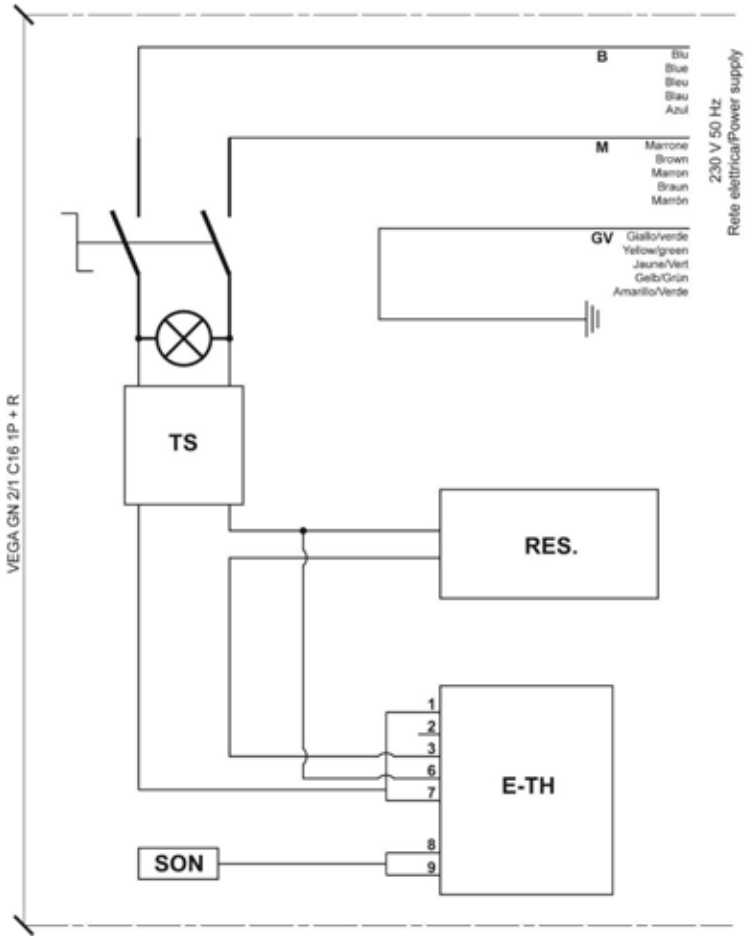

Ref.	Description
TS	Safety Thermostat
E-TH	Electronic Thermostat
SON	Probe Electronic Thermostat
RES	Heating Element

THERMOVEGA 1/1 C16 THERMOVEGA 1/1 L10

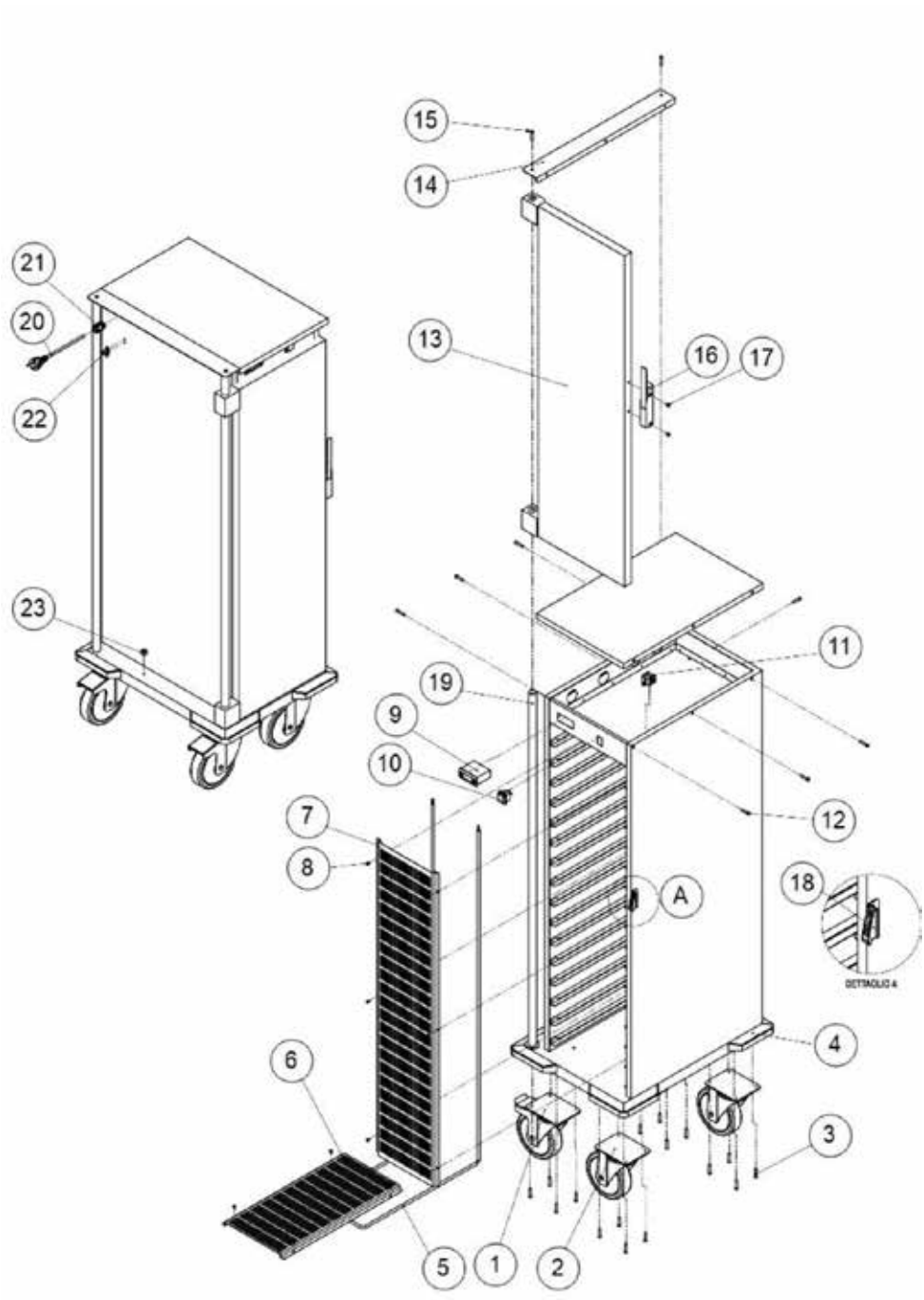

THERMOVEGA 1/1 C16 - THERMOVEGA 1/1 L10			
Ref.	***Code***	***Quantity***	***Description***
1	RF 160	2	Castor with brake Ø160
2	RS 160	2	Standard castor Ø160
3		16	Screws
4		4	Plastic bumpers
5		1	Heating element W2000
6		1	Horizontal grid
7		1	Vertical grid
8		10	Grid screws
9		1	Electronic thermostat
10		1	Power switch
11		1	Safety Thermostat
12		7	Top screws
13		1	Door
14		1	Push handle bracket
15		2	Push handle bracket screws
16		1	Door handle
17		2	Door handle screws
18		1	Hook lock
19		2	Push handle
20		1	Schuko cable
21		1	Cable gland
22		1	Cable clamp
23		1	Doorstopper

THERMOVEGA 2/1 C16

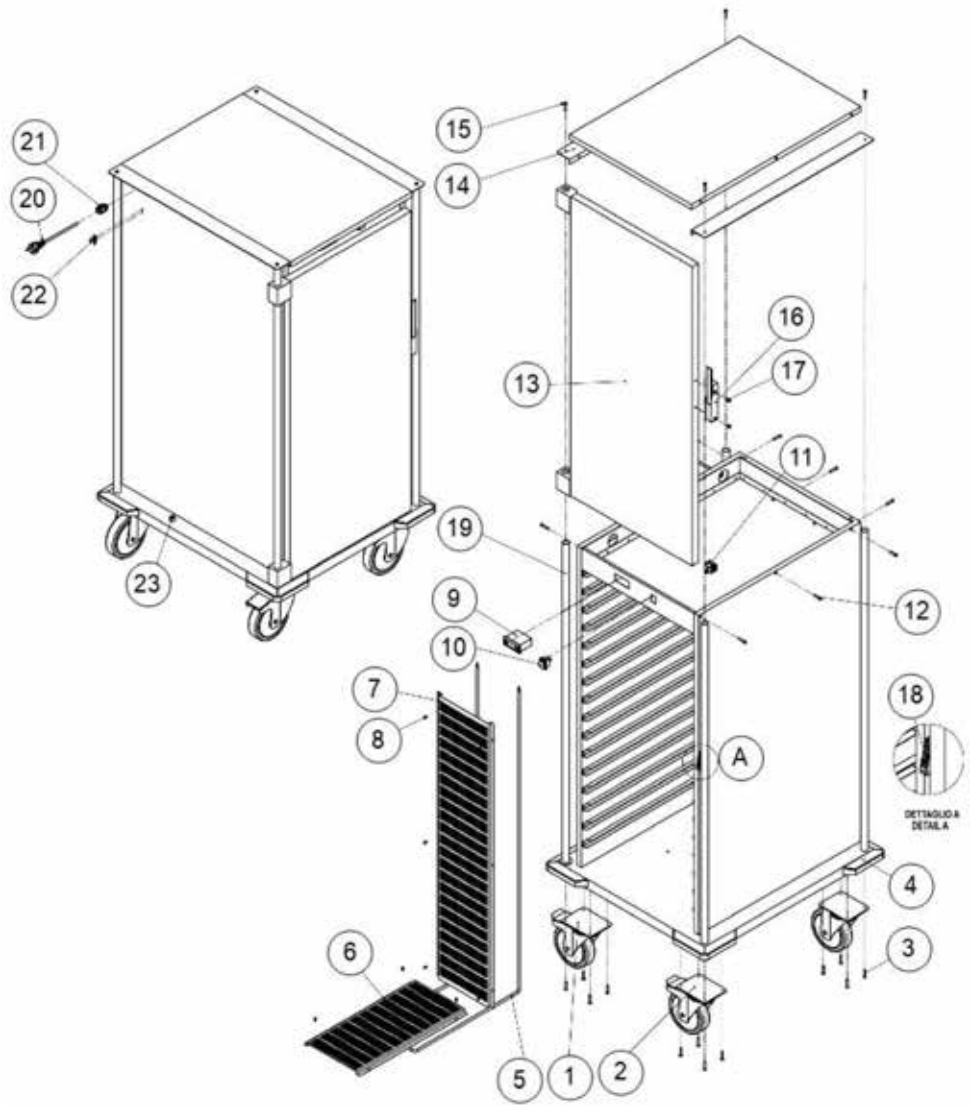

THERMOVEGA 2/1 C16			
Ref.	***Cod.***	***Q.ty***	***Description***
1	RF 160	2	Castor with brake Ø160
2	RS 160	2	Standard castor Ø160
3		16	Screws
4		4	Plastic bumpers
5		1	Heating element W2000
6		1	Horizontal grid
7		1	Vertical grid
8		10	Grid screws
9		1	Electronic thermostat
10		1	Power switch
11		1	Safety Thermostat
12		7	Top screws
13		1	Door
14		1	Push handle bracket
15		2	Push handle bracket screws
16		1	Door handle
17		2	Door handle screws
18		1	Hook lock
19		2	Push handle
20		1	Schuko cable
21		1	Cable gland
22		1	Cable clamp
23		1	Doorstopper