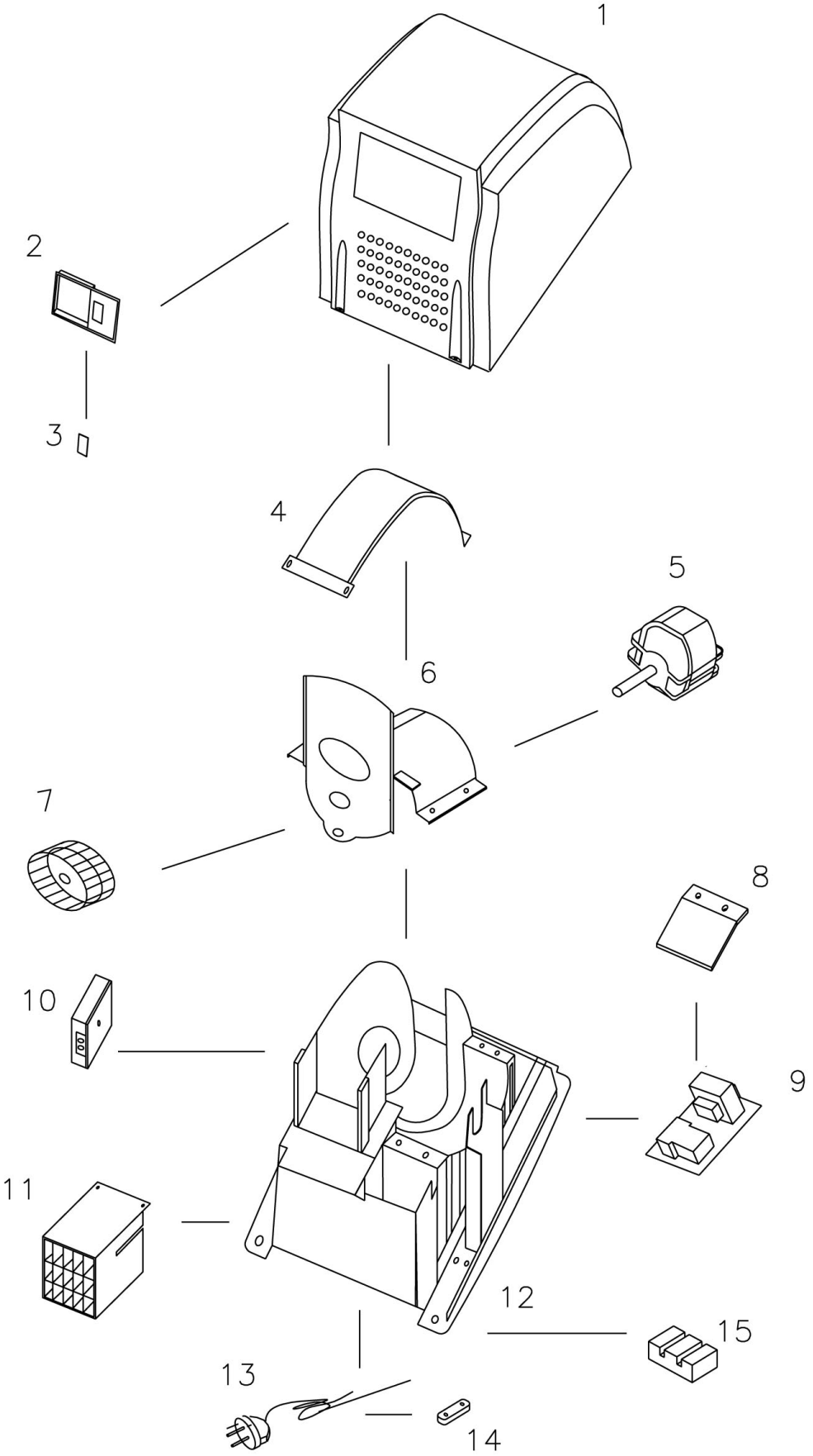

Bartscher	Händetrockner für Wandmontage Artikel-Nr.: 850.000	Explosionszeichnung 16.08.2013	Seite 1/2

Pos.	Artikelbeschreibung	Description of item	Artikel Nr./ Item No.
1	Gehäuse, Kunststoff, weiß	Housing, plastic, white	08500001
5	Motor	Motor	08500005
7	Lüfterrad	Fan wheel	08500006
9	Leistungselektronik	Power panel	08500004
10	Steuerelektronik	Control board	08500003
11	Heizkörper	Heating element	08500002
o.Abb./no pic	Wandhalterung	Wall holder	08500007