N900

KIT ANTIRIBALTAMENTO
ANTI-TILTING KIT
ACCESSOIRE RALLONGE DE CHEMINÉE
ZUBEHÖR KAMINVERLÄNGERUNG
ANTI-VOLCADO
ANTI-OMKIEP KIT
STJÄLPNINGSFÖREBYGGANDE UTRUSTNING
KIT SOM MODVIRKER VÆLTNING
KIT ANTIVIRAGEM
ΣΕΤ ΑΣΦΑΛΕΙΑΣ ΑΠΟ ΑΝΑΤΡΟΠΗ

DOC. NO. **595890700**
EDITION 1 03 03

CE

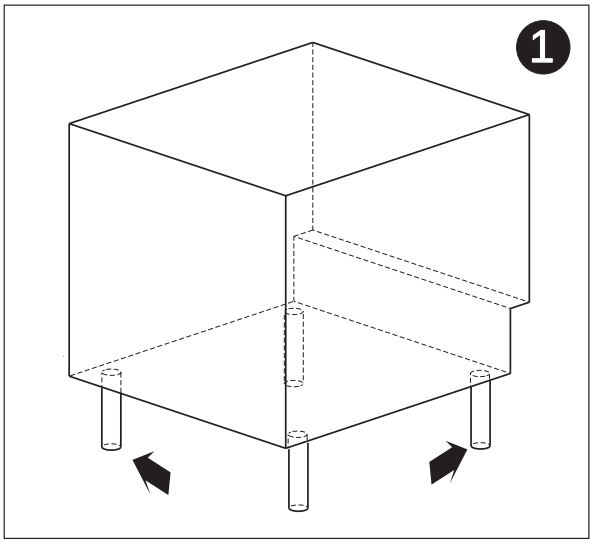

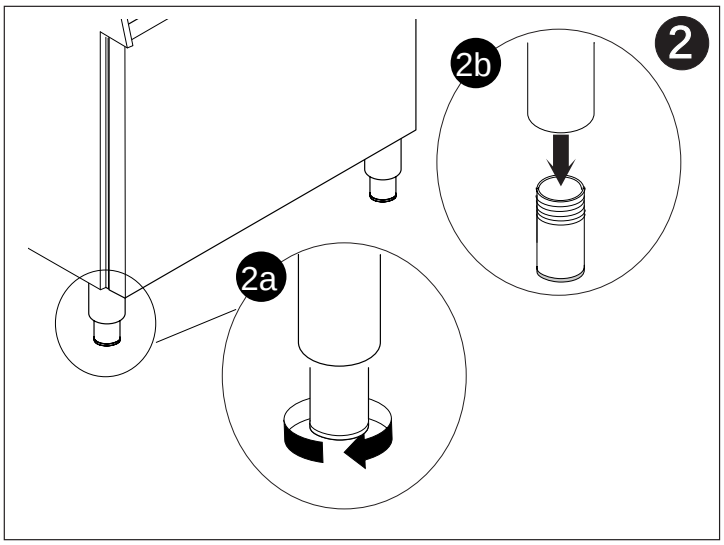

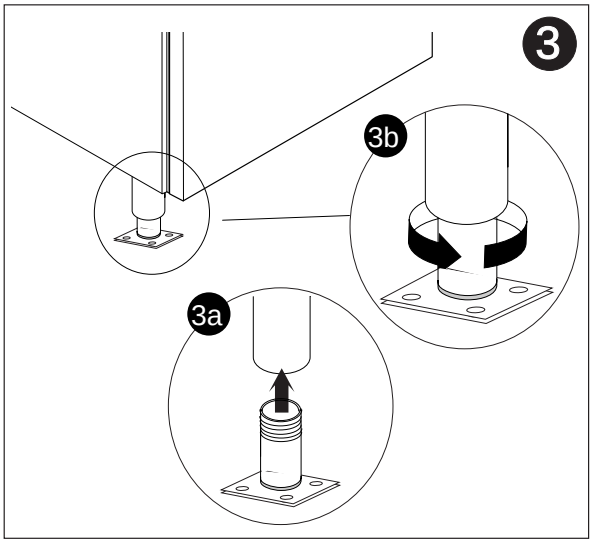

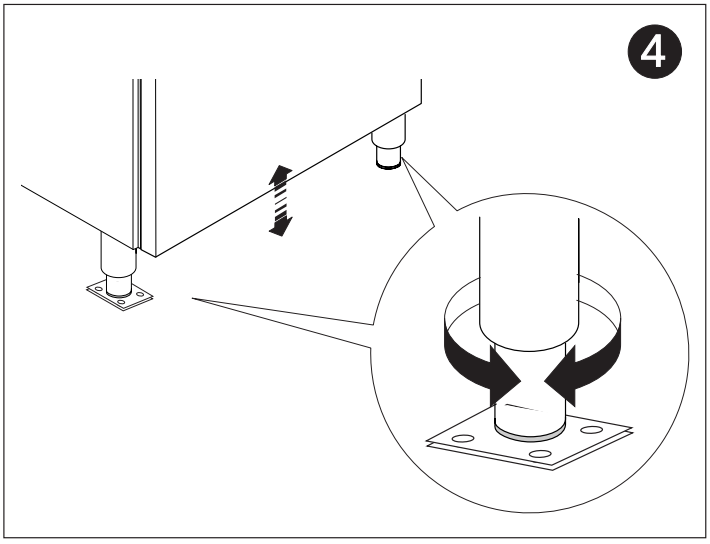

1. KIT ANTIRIBALTAMENTO

L'installazione del kit antiribaltamento è consigliata nelle apparecchiature monoblocco da 1/2 modulo non fissate ad altre apparecchiature.

1.1. CONTENUTO DEL KIT

- N° 2 piedini flangiati con fori di fissaggio al pavimento (diametro dei fori 9 mm)
- foglio istruzioni per installazione del KIT

Occorrente per fissaggio al pavimento

- N° 2 tasselli ad espansione da 8mm.

1.2. COLLOCAZIONE E MONTAGGIO DEI PIEDINI

I piedini vanno collocati diagonalmente (un anteriore sinistro con un posteriore destro oppure un anteriore destro con un posteriore sinistro, fig 1). Svitare i piedini di serie (fig 2) ed avvitare al loro posto quelli flangiati (fig 3).

1.3. REGOLAZIONE IN ALTEZZA E POSIZIONAMENTO DELL'APPARECCHIATURA

Ruotare le estremità dei piedini in senso orario per ridurre l'altezza; ruotare le estremità dei piedini in senso antiorario per aumentare l'altezza (fig 4). Scegliere l'altezza da terra a cui regolare il ripiano dell'apparecchiatura; procedere al posizionamento in orizzontale **prima** del fissaggio al pavimento (utilizzare una livella per la regolazione).

1.4. FISSAGGIO AL PAVIMENTO

Con un pennarello segnare il pavimento in corrispondenza di uno dei fori di ogni piedino flangiato.
Rimuovere l'apparecchiatura dalla sua posizione e praticare i fori sul pavimento dove segnato.
Ricollocare l'apparecchiatura nella posizione finale, inserire i tasselli nei fori e serrarli.

---

1. KIT ANTIUMKIPPUNG

Die Installation des Kits Antiumkippung wird für die Maschinen Einzelmaschinen empfohlen, mit einem oder 1/2 Modulen, welche nicht an andere Einheiten verbunden sind,

1.1. BESTANDTEILE DES KIT

- N° 2 Stellfüße mit Flansch zur Verschraubung am Boden (Durmesser der Bohrungen 9 mm)
- Beschreibungsblatt zur Installation des KIT
- N° 2 Dübel zur Verschraubung Durchmesser 8mm.

1.2. AUFSTELLUNG UND INSTALLIERUNG DER STELLFÜßE

Die Stellfüße sind diagonal angebracht (Einer vorne links und einer hinten rechts oder umgekehrt, fig 1)
Die Serienfüße abschrauben (fig 2) und die mit dem Flansch anschrauben i (fig 3).

1.3. REGULIERUNG DER HÖHE UND POSITIONIERUNG DER ANLAGE

Die Stellfüße im Uhrzeigersinn drehen um die Höhe zu reduzieren oder gegen den Uhrzeigesinn um die die Höhe zu erhöhen (fig 4).
Die Höhe bestimmen auf dem gearbeitet werden soll, bevor die Anlage Horizontal auf dem Boden ausgerichtet und festgeschraubt werden soll (Eine Wasserwaage zur Ausrichtung benutzen).

1.4. FESTSCHRAUBEN AUF DEM BODEN

Eins der Löcher der einzelnen Stellfüße auf dem Boden markieren
Die Anlage von ihrer Position verschieben, und Bohrungen an den entsprechenden markierten Stellen ausführen.
Die Anlage wieder in Position bringen und mit den Schrauben der Dübel festschrauben.

---

1. ANTI-TILTING KIT

It is advisable to install the anti-tilting kit on 1/2 modules monoblock appliances which are not fastened to other appliances.

1.1. THE KIT CONTAINS

- N° 2 flanged feet supplied with holes to be able to fasten the appliance to the floor (diameter of holes 9 mm)
- leflet containing instructions for installing the KIT

To fasten the appliance to the floor you need

- N° 2 screw anchors of 8mm.

1.2. PLACING AND ASSEMBLING THE FEET

Place the feet on a diagonal line (a left front foot with a right back one or a right front foot with aleft back one, fig 1)
Unscrew the feet the appliance is supplied with (fig 2) and screw up the flanged ones instead (fig 3).

1.3. REGULATING THE HEIGHT AND PLACING THE APPLIANCE

Turn the end of the feet clockwise to reduce the height; turn the end of the feet counter clockwise to encrease the height (fig 4).
Choose which height you need the appliance plane to be; make sure the appliance is correctly levelled before fastening it to the floor (use a level to regulate).

1.4. FASTENING THE APPLIANCE TO THE FLOOR

Mark the floor with a marker where at least one of the holes of each flanged feet should be fastened. Remove the appliance from its position and drill the floor where marked.
Replace the appliance in position, insert the screw anchors in the holes and tighten them.

1. KIT ANTI-BASCULEMENT

L'installation du kit anti-basculement est conseillée dans les équipements monobloc d'1/2 module non fixés à d'autres appareils.

1.1. CONTENU DU KIT

- 2 pieds à bride avec trous de fixation au sol (diamètre des trous 9 mm)
- feuille d'instructions pour installation du KIT

Pièces nécessaires à la fixation au sol

- 2 vis tamponnées de 8mm.

1.2. POSITIONNEMENT ET MONTAGE DES PIEDS

Les pieds doivent être positionnés en diagonal (un avant gauche avec un arrière droit, ou bien un avant droit avec un arrière gauche, Fig 1).
Dévisser les pieds standard (Fig.2) et visser les pieds à bride à leur place (Fig.3).

1.3. REGLAGE EN HAUTEUR ET POSITIONNEMENT DE L'EQUIPEMENT

Pour baisser, tourner les extrémités des pieds dans les sens des aiguilles d'une montre ; pour monter, tourner l'extrémité des pieds dans le sens contraire des aiguilles d'une montre (Fig.4).
Choisir la hauteur à partir du sol à laquelle régler le plan de l'équipement ; procéder au positionnement en horizontal avant la fixation au sol (utiliser un niveau pour le réglage).

1.4. FIXATION AU SOL

A l'aide d'un feutre, faire une marque sur le sol, à l'endroit de l'un des trous de chaque pied à bride.
Enlever l'équipement de sa position et faire les trous sur le sol là où se trouvent les marques au feutre.
Replacer l'équipement dans la position finale, introduire les vis tamponnées dans les trous et les serrer.

---

1. KIT ANTI-VOLCADO

La instalación del kit anti-volcado se aconseja para los aparatos monobloque de 1/2 módulos que no van unidos con otros aparatos.

1.1. CONTENIDO DEL KIT

- N° 2 pies rebordeados con agujeros para fijarlos al suelo (diámetro de los agujeros 9 mm)
- folio de instrucciones para la instalación del KIT

Para fijar el aparato a suelo se necesitan:

- N° 2 bulones espansibles de 8mm.

1.2. COLOCACION Y MONTAJE DE LOS PIES

Colocar los pies en diagonal (uno frontal izquierdo con uno posterior derecho o uno frontal derecho con uno posterior izquierdo, Fig 1).
Desatornillar los pies que lleva montados el aparato (Fig.2) y atornillar en su lugar los pies rebordeados (Fig.3).

1.3. REGULACION DE LA ALTURA Y COLOCAMIENTO DEL APARATO

Girar la extremidad de los pies en el sentido de las manecillas del reloj para reducir la altura; girar la extremidad de los pies en el sentido contrario al de las manecillas del reloj para aumentar la altura (Fig.4).
Seleccionar la altura a la que se desea tener al plano del aparato; nivelar el aparato correctamente antes de fijarlo en el suelo (con la ayuda de un nivel para regularlo bien).

1.4. FIJADO EN EL SUELO

Hacer unos señales en el suelo con un marker en correspondencia con uno de los agujeros de cada uno de los pies rebordeados. Quitar el aparato de su sitio y hacer los agujeros en el suelo donde se ha señalado.
Volver a colocar el aparato en su posición inicial, introducir los bulones espansibles en los agujeros y apretarlos bien.

---

1. ANTI-OMKIEP KIT

De installatie van de anti-omkiep kit wordt aanbevolen voor toestellen die uit één blok bestaan met een 1/2 module, die niet aan andere apparatuur bevestigd zijn.

1.1. INHOUD VAN DE KIT

- N° 2 geflensde voetjes met bevestigingsopeningen voor aan de vloer (diameter van de openingen 9 mm)
- instructieblad voor de installatie van de KIT

Nodig voor de bevestiging aan de vloer

- N° 2 expansiepluggen van 8mm.

1.2. PLAATSING EN MONTAGE VAN DE VOETJES

De voetjes moeten diagonaal geplaatst worden (links vooraan met rechts achteraan of rechts vooraan met links achteraan, Fig.1).
Schroef de serievoetjes los (Fig.2) en schroef op hun plaats de geflensde voetjes vast (Fig.3).

1.3. HOOGTE-INSTELLING EN PLAATSING VAN HET TOESTEL

Draai de uiteinden van de voetjes naar rechts (met de wijzers van de klok mee) om de hoogte te verminderen, draai de uiteinden van de voetjes echter naar links (tegen de wijzers van de klok in) om de hoogte te vermeerderen (Fig.4).
Kies de hoogte boven de grond waarop het vlak van het toestel moet ingesteld worden. Voordat u het toestel aan de vloer bevestigt, moet u ervoor zorgen dat dit vlak perfect horizontaal ligt (gebruik hiervoor een waterpas).

1.4. BEVESTIGING AAN DE VLOER

Duid met een stift op de vloer één van de openingen van elke geflensde voetje aan.
Verplaats het toestel van zijn positie weg en boor de gaten in de vloer, in overeenstemming met de aanduidingen.
Zet het toestel terug op de definitieve positie, plaats de pluggen in de openingen en span ze aan.

1. STJÄLPNINGSFÖREBYGGANDE UTRUSTNING

Installationen av den stjälpningsförebyggande utrustningen är att föredra för de monoblockapparater som består av halva moduler och som inte är fastsatta vid andra apparater.

1.1. UTRUSTNINGENS INNEHÅLL

- 2 flänsade stödfötter med hål för fastsättning i golvet (hålens diameter 9 mm)
- instruktion för installering av utrustningen

För fastsättningen i golvet behövs följande:

- 2 expansionspluggar på 8mm.

1.2. PLACERING OCH MONTERING AV STÖDFÖTTERNA

Stödfötterna skall placeras diagonalt (en vänster framstödfot med en höger bakstödfot en höger framstödfot med en vänster bakstödfot, Fig 1).
Skruva ur de serietillverkade stödfötterna (Fig. 2) och skruva istället på de flänsade (Fig.3).

1.3. HÖJDINSTÄLLNING OCH PLACERING AV UTRUSTNINGEN

Rotera den yttre delen av stödfoten medurs för att minska höjden, rotera den yttre delen av stödfoten moturs för att öka höjden (Fig.4).
Ställ in den önskade höjden från golvet och reglera därefter utrustningens plana yta; utför därefter den horisontala placeringen innan utrustningen sätts fast i golvet (använd ett vattenpass för inställningen).

1.4. FASTSÄTTNINGEN I GOLVET

Märk golvet med en filtpenna på de ställen som motsvarar hålen på de flänsade stödfötterna. Flytta på utrustningen och gör hål i golvet där märkena sitter.
Placera utrustningen på nytt i samma position, sött i kilarna i hålen och skruva fast dem.

---

1. KIT SOM MODVIRKER VÆLTNING

Installationen af kittet som modvirker væltning tilrådes ved brug af ½ monoblokapparater som ikke fastgøres til andre apparater.

1.1. KITTETS INDHOLD

- Nr. 2 fødder med flanger som har huller til fastgørelse til gulvet (hullernes diameter er 9 mm)
- Brev som beskriver installering af KITTET

Det man har behov for ved fastgørelse til gulvet

- Nr. 2 ekspansionskiler på 8mm.

1.2. PLACERING OG MONTERING AF FØDDERNE

Fødderne skal placeres diagonalt (en foran til venstre sammen med en bagved til højre Eller en foran til højre sammen med en bagved til venstre, Fig 1).
Man skal demontere de fødder som sidder på apparatet (Fig.2) og skrue fødderne med flanger på i stedet for (Fig.3).

1.3. HØJDEREGULERING OG PLACERING AF APPARATET

Man skal dreje føddernes yderste del i urets retning for at reducere højden; og dreje føddernes yderste del imod urets retning for at forstørre højden (Fig.4).
Man skal vælge den højde som apparatets plade skal reguleres på; derefter skal man regulere pladen horisontalt før man fastgører den til gulvet (brug et vaterpas til finregulering).

1.4. FASTGØRELSE TIL GULVET

På gulvet skal man med en kuglepen indikere det sted som passer til hullerne i fødderne med flanger.
Man skal nu fjerne apparatet og bore på de steder som svarer til indikationerne.
Man kan nu placere apparatet på dets endelige sted, fastgøre kilerne i de dertil udborede huller og fastspænde dem.

---

1. KIT ANTIVIRAGEM

A instalação do jogo antiviragem recomenda-se para os aparatos dum solo corpo de médio módulo não fixadas com outros aparatos.

1.1. CONTENDO DO KIT

- N° 2 Pés rebordados com orifícios de fixação ao cheio (diâmetro dos orifícios 9 mm)
- instrucções para a instalação do KIT

Ocorente para a fixação ao cheio

- N° 2 parafusos de expansão de 8mm.

1.2. COLOCAÇÃO E MONTAGEM DOS PÉS

Os pés devem colocar-se transversalmente (um anterior esquerdo com um posterior Destro ou um anterior direito com um posterior esquerdo, Fig 1).
Desparafuse os pés de série (Fig.2) e aparafuse em seu lugar os pés rebordados (Fig.3).

1.3. REGULAÇÃO DA ALTURA E COLOCAÇÃO DO APARATO

Rode as extremidades dos pés em sentido horário para reduzir a altura; rode as extremidades dos pés em sentido anti-horaria para aumentar a altura (Fig.4).
Escolha a altura desde o cheio em donde regular o patamar do aparato e siga com a colocação horizontal antes da fixação ao cheio (empregue uma um nível de bolha de ar para a regulação).

1.4. FIXAÇÃO AO CHEIO

Com um marcador marque o cheio em correspondência dum dos orifícios de cada pé rebordado.
Quite o aparato de seu posição e pratique uns orifícios em correspondência das marcha acima do cheio.
Volva a colocar o aparato em seu posição definitiva. Introduz os parafusos de expansão nos orifícios e bloqueie.

1. ΣΕΤ ΑΣΦΑΛΕΙΑΣ ΑΠΟ ΑΝΑΤΡΟΠΗ

Η εγκατάσταση του σετ ασφάλειας από ανατροπή συνιστάται στις μονοκόμματες συσκευές 1/2 στοιχείου που δεν στερεώνονται σε άλλες συσκευές.

1.1. ΠΕΡΙΕΧΟΜΕΝΟ ΤΟΥ ΣΕΤ

- 2 βιδωτά πόδια με οπές στερέωσης στο δάπεδο (διάμετρος οπών 9 mm) (Εικ.1-c)
- φύλλο οδηγιών εγκατάστασης του ΣΕΤ

Για τη στερέωση στο δάπεδο απαιτούνται

- 2 ούπα των 8mm.

1.2. ΤΟΠΟΘΕΤΗΣΗ ΚΑΙ ΜΟΝΤΑΡΙΣΜΑ ΤΩΝ ΠΟΔΙΩΝ

Τα πόδια τοποθετούνται διαγωνίως (ένα εμπρός αριστερά και ένα πίσω δεξιά ή ένα εμπρός δεξιά και ένα πίσω αριστερά, (Εικ.1).

Ξεβιδώστε τα εργοστασιακά πόδια (Εικ.2) και βιδώστε στη θέση τους τα πόδια του σετ (Εικ.3).

1.3. ΡΥΘΜΙΣΗ ΥΨΟΥΣ ΚΑΙ ΤΟΠΟΘΕΤΗΣΗ ΤΗΣ ΣΥΣΚΕΥΗΣ

Γυρίστε το άκρο των ποδιών αριστερόστροφα για να μειώσετε το ύψος. Γυρίστε το άκρο των ποδιών δεξιόστροφα για να αυξήσετε το ύψος (Εικ.4).

Επιλέξτε το ύψος από το έδαφος για να ρυθμίσετε την επιφάνεια της συσκευής. Στη συνέχεια αλφαδιάστε τη συσκευή πριν την στερεώσετε το δάπεδο (χρησιμοποιήστε αλφάδι για τη ρύθμιση).

1.4. ΣΤΕΡΕΩΣΗ ΣΤΟ ΔΑΠΕΔΟ

Με ένα μαρκαδόρο, σημειώστε στο δάπεδο τη θέση μιας οπής κάθε βιδωτού ποδιού.

Μετακινήστε τη συσκευή από τη θέση της και ανοίξτε τις τρύπες στο δάπεδο στα σημαδεμένα σημεία.

Τοποθετήστε τη συσκευή στην τελική της θέση, βάλτε τα ούπα στις τρύπες και βιδώστε.

Il costruttore si riserva il diritto di modificare senza preavviso, le caratteristiche delle apparecchiature presentate in questa pubblicazione.
The Manufacturer reserves the right to modify the appliances presented in this publication without notice.
Le Fabricant se réserve le droit de modifier sans préavis les caractéristiques des appareils présentés dans cette publication.
Der Hersteller behält sich das Recht vor, die in dieser Broschüre vorgelegten Geräte ohne Voranzeige zuändern.
El Constructor se reserva el derecho de modificar sin previo aviso, las características de los aparatos presentados en esta publicación.
De fabrikant behoudt zich het recht voor de kenmerken van het in deze publikatie beschreven apparaat zonder voorafgaande kennisgeving te wijzigen.
Konstrukrøren forbeholder sig retten til at ændre egenskaberne, på de maskiner der er fremvist i denne udgivelse, uden forvarsel.
Tillverkaren förbehåller sig rätten att utföra förändringar, utan förvarning, av utrustningen som beskrivs i denna publicering.
O costrutor reserva-se o direito de modificar sem aviso as características dos aparatos apresentados nesta publicação.
Τα χαρακτηριστικά που περιέχονται σ' αυτό το εγχειρίδιο μπορεί να τροποποιηθούν από τον κατασκευαστή, χωρίς υποχρέωση προειδοποίησης.