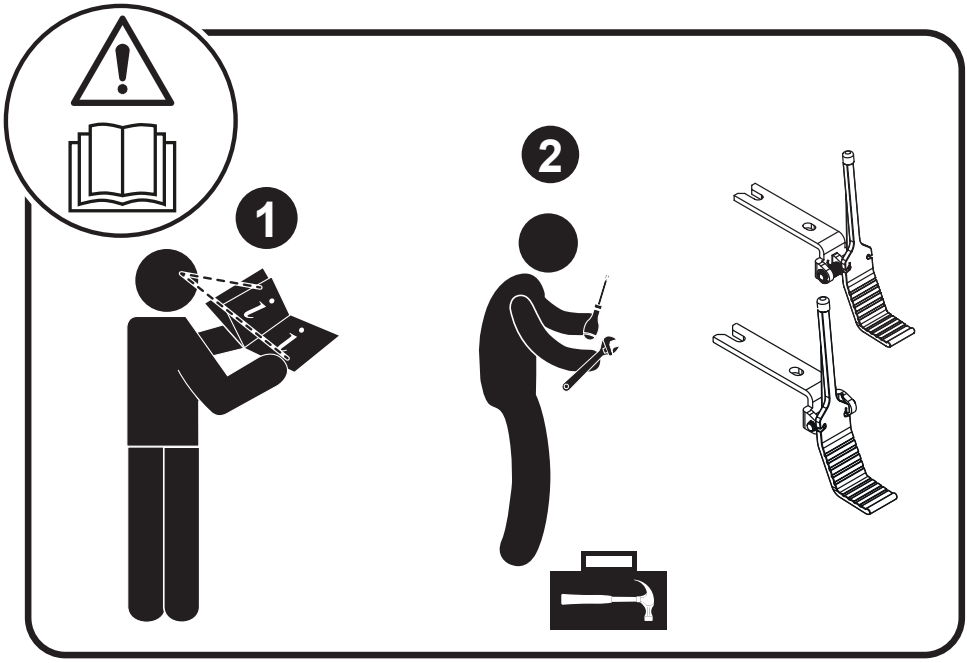



Cod. 595R21902
Ed. 03.2015

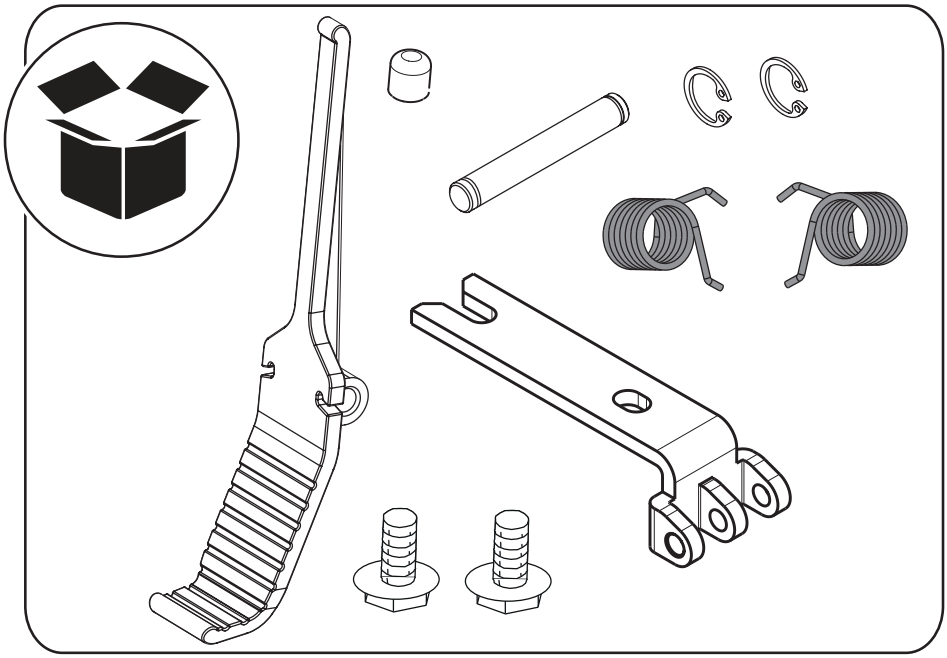

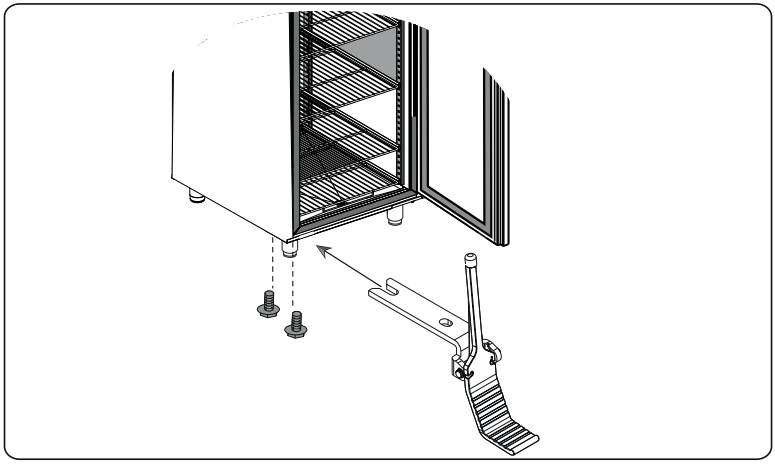

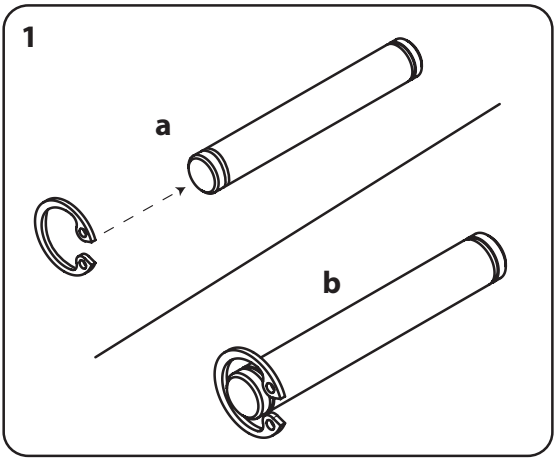
1
a
b

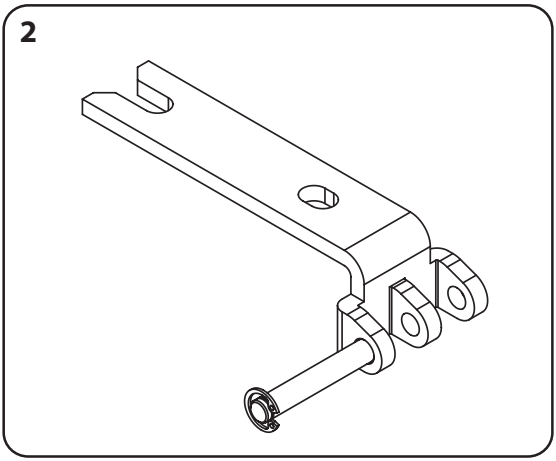
2

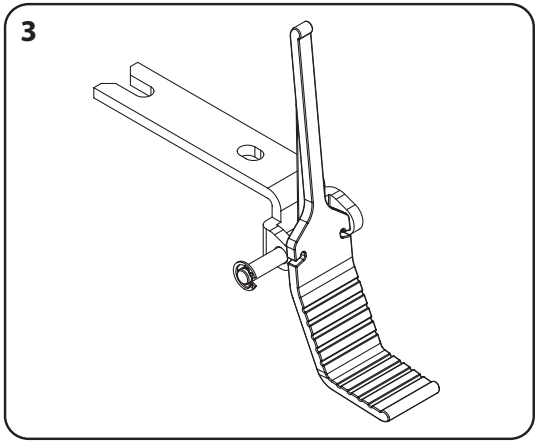
3

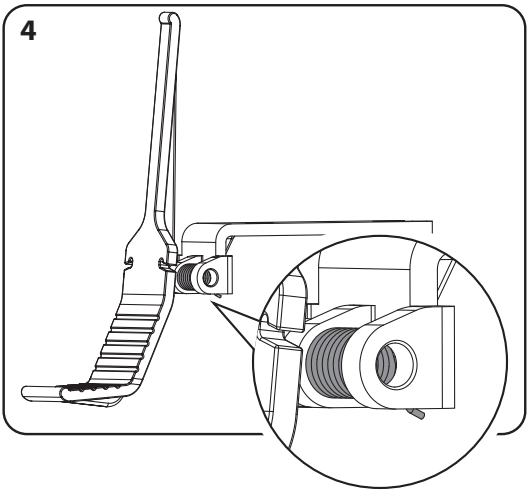
4

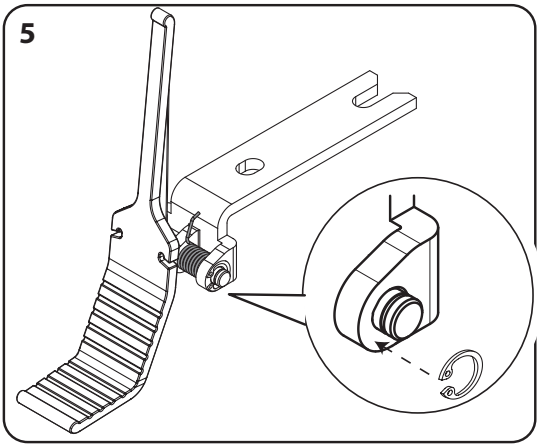
5

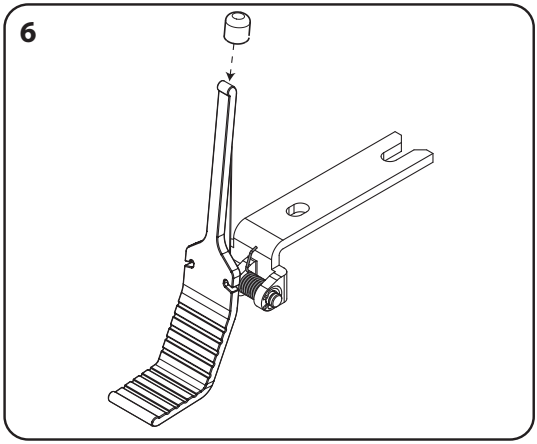
6

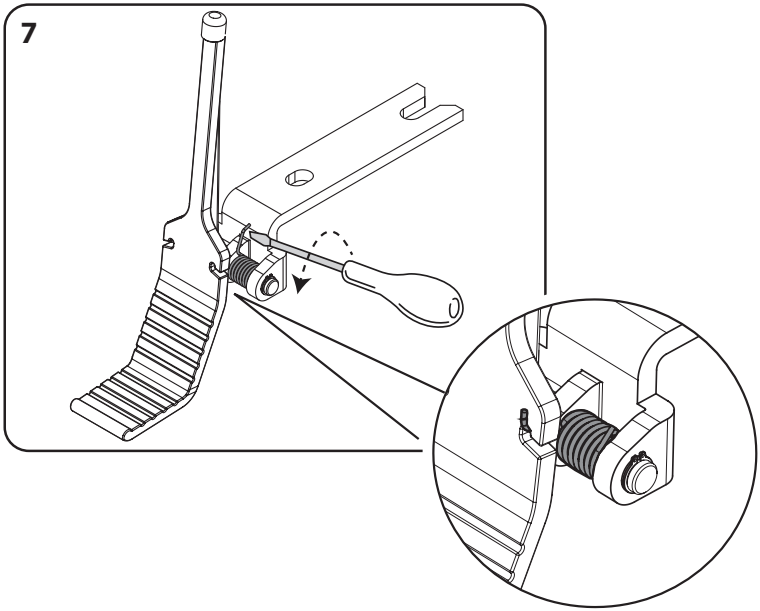
7

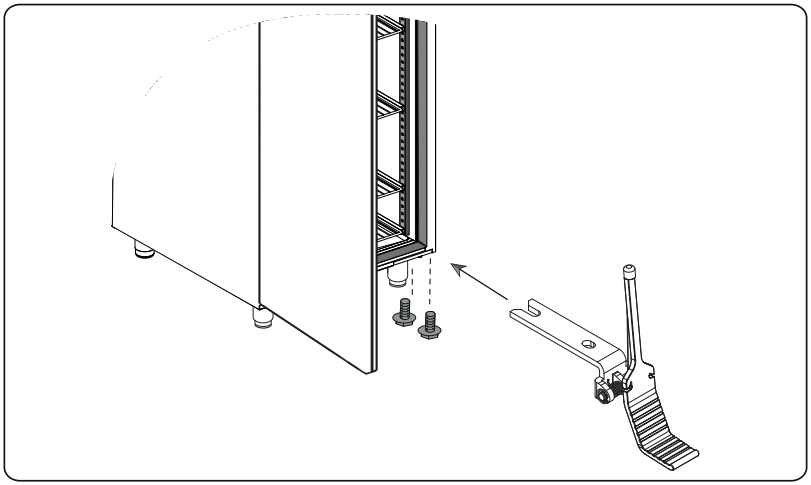

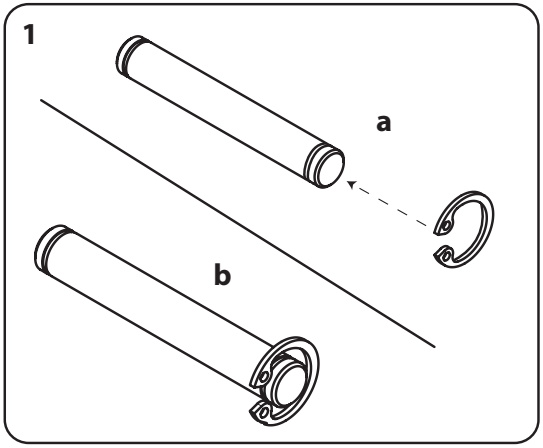
1
a
b

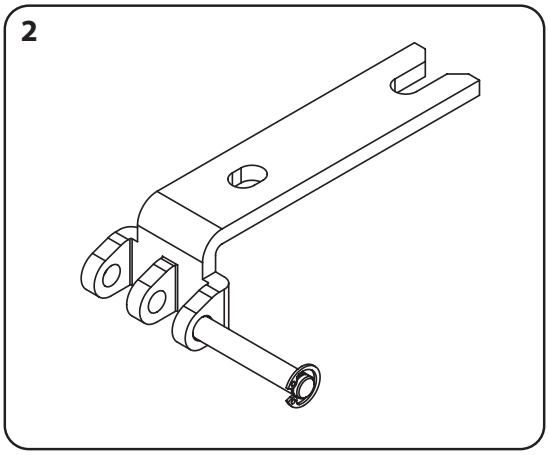
2

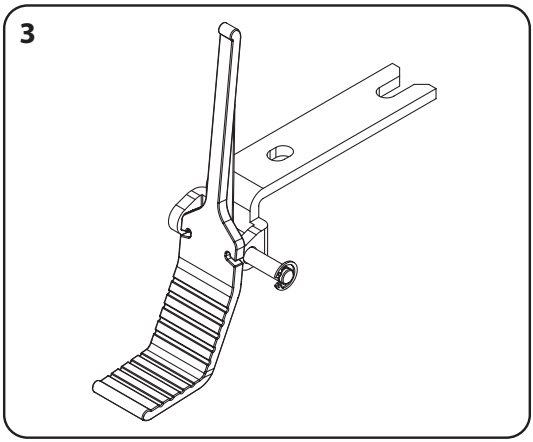
3

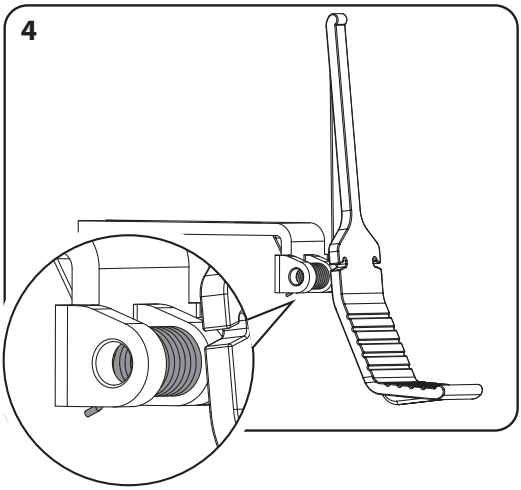
4

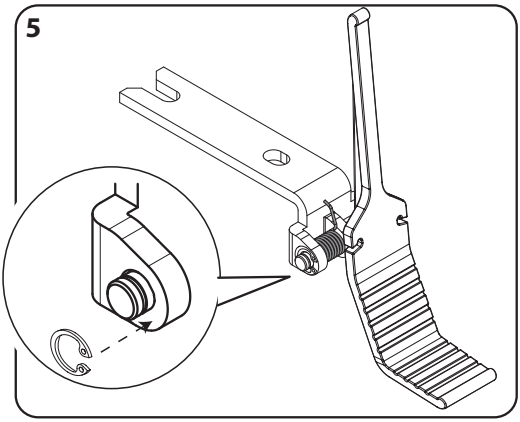
5

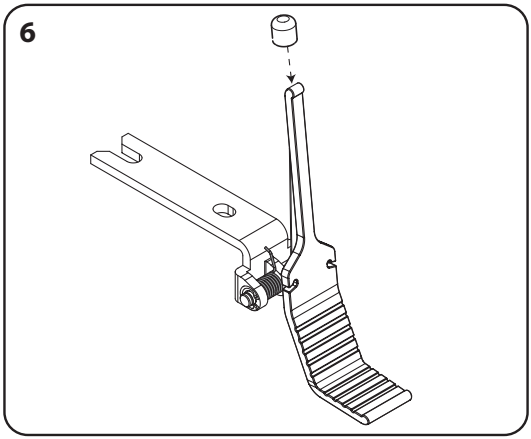
6

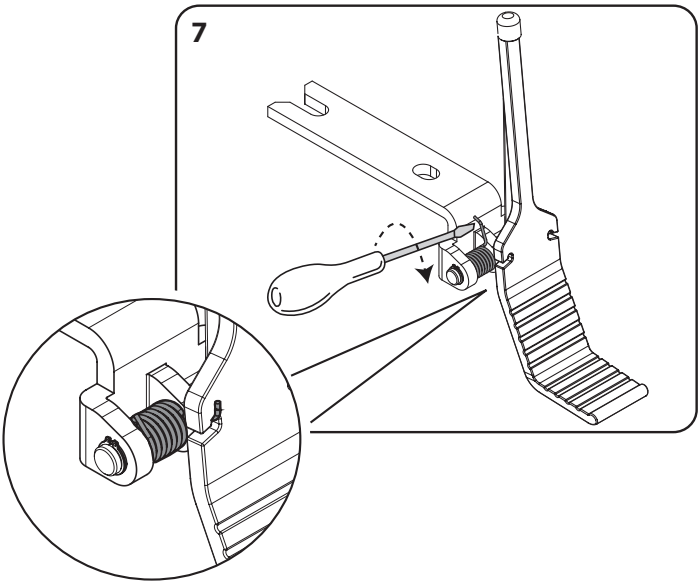
7