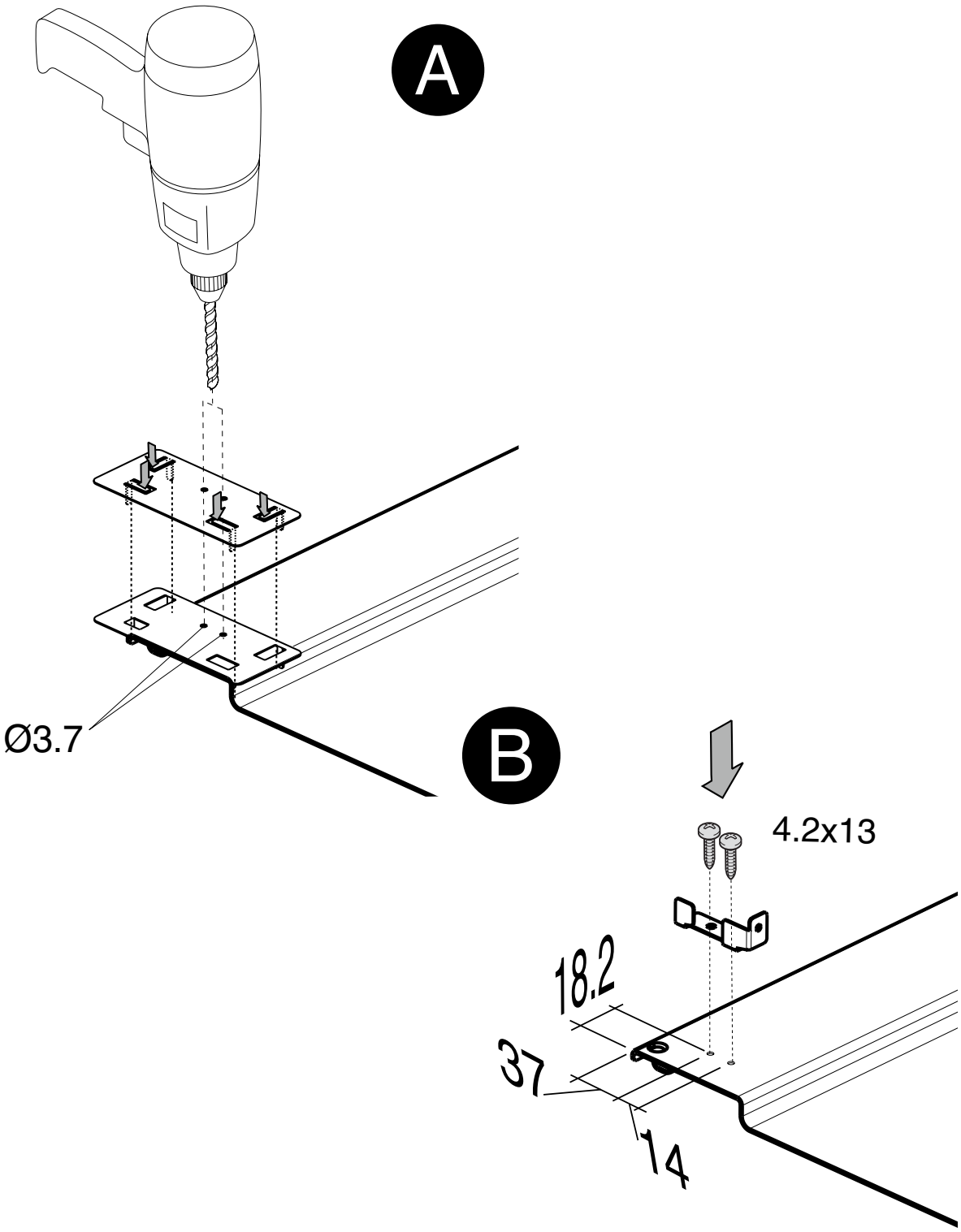

DOC. NO. **595899B00**
EDITION 1 04 2009

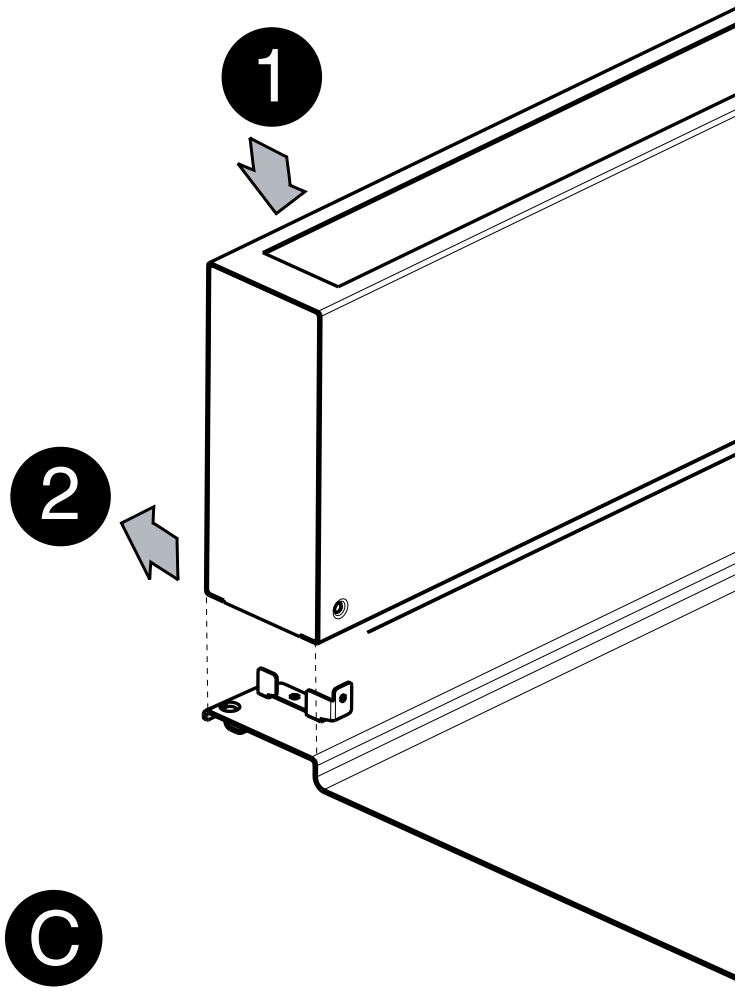

C

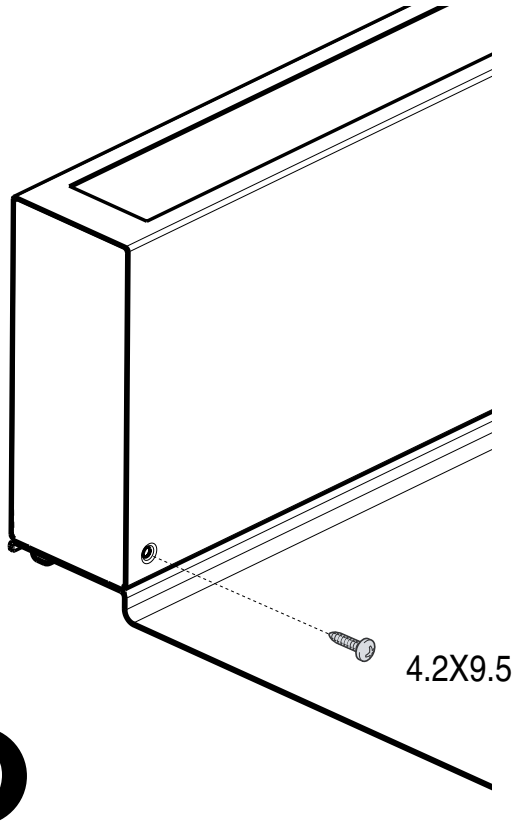

D