MOD : SR1654-RL5

Production code : DSSCLE16518DIA



10/2026

1 x32 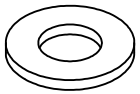	2 x32 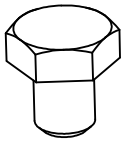	4 x4 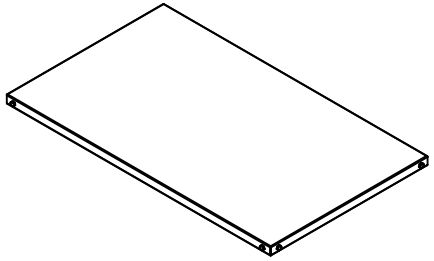	5 x4 	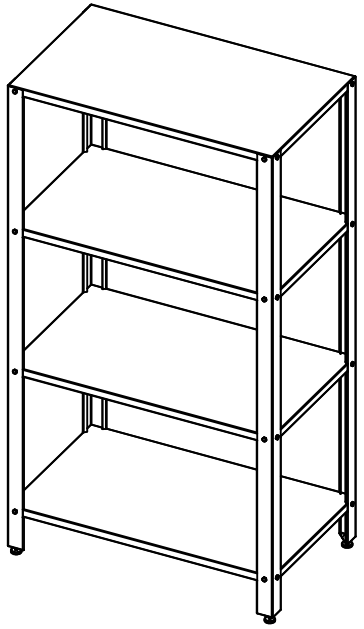
3 x36 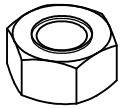	6 x4 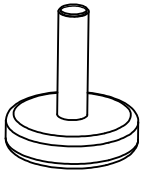			

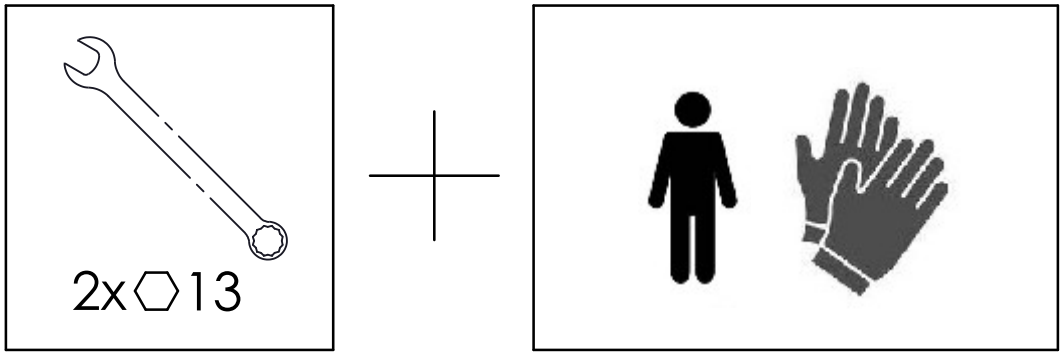

1

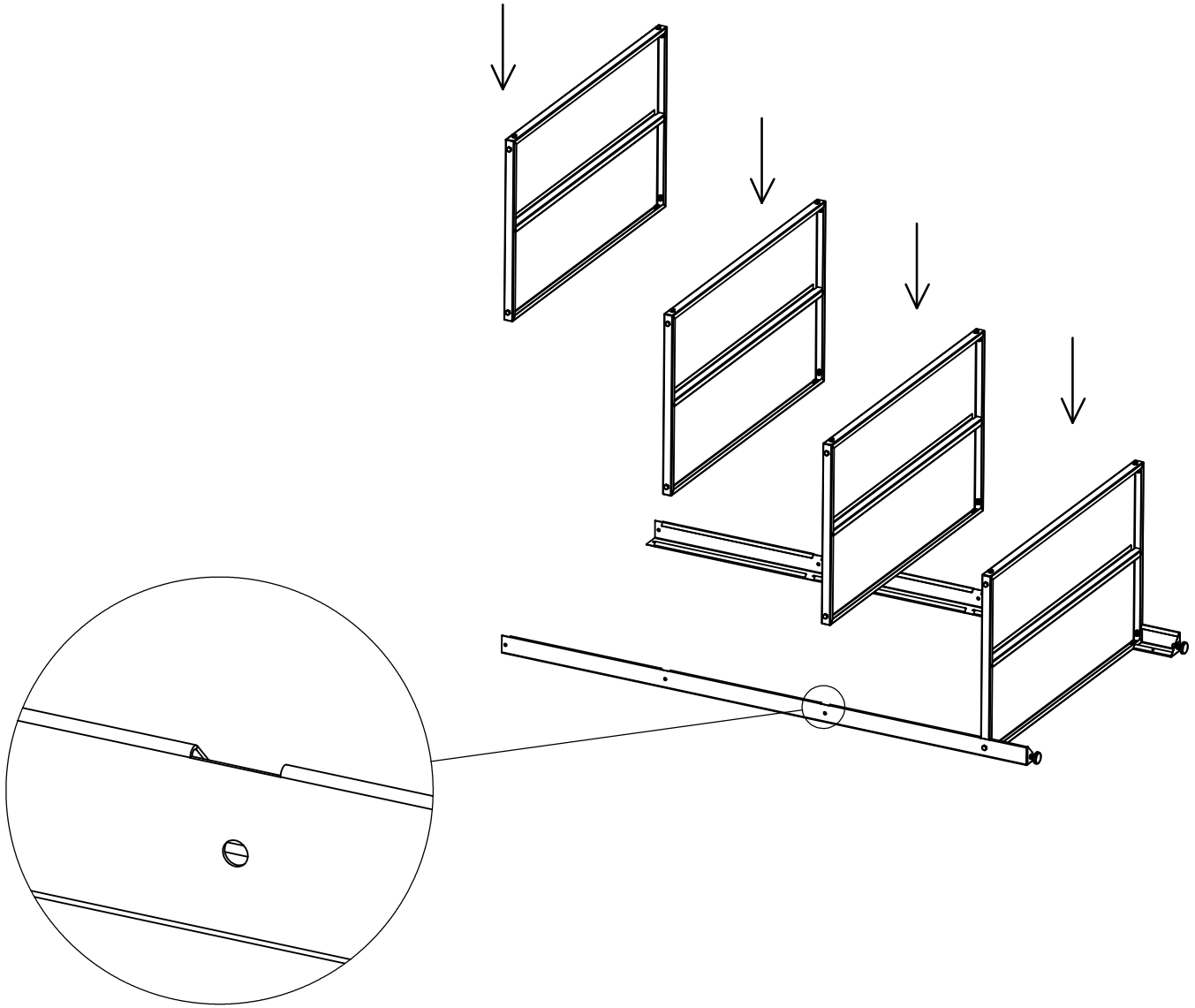

2

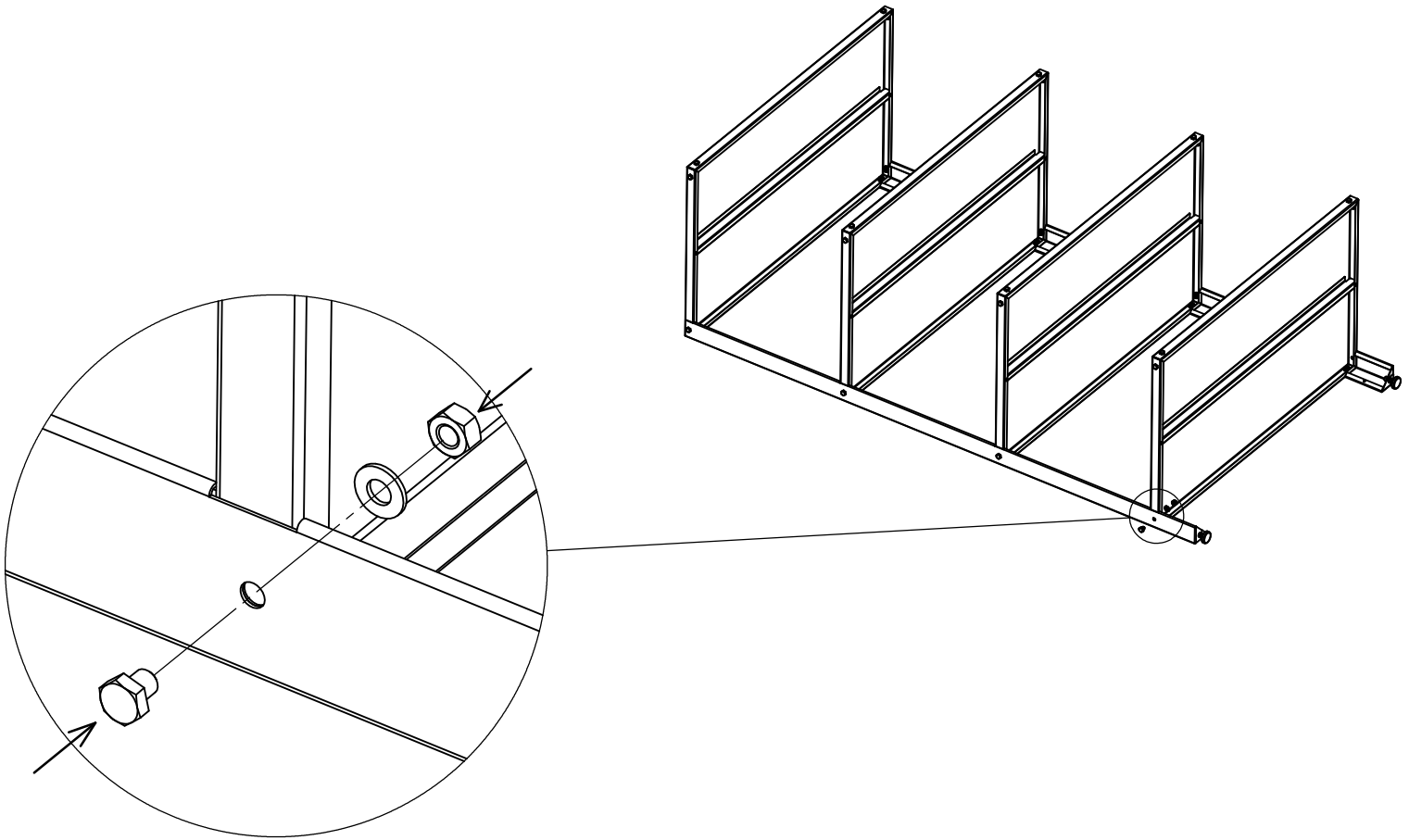

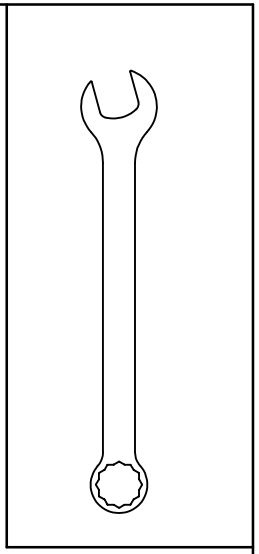

3

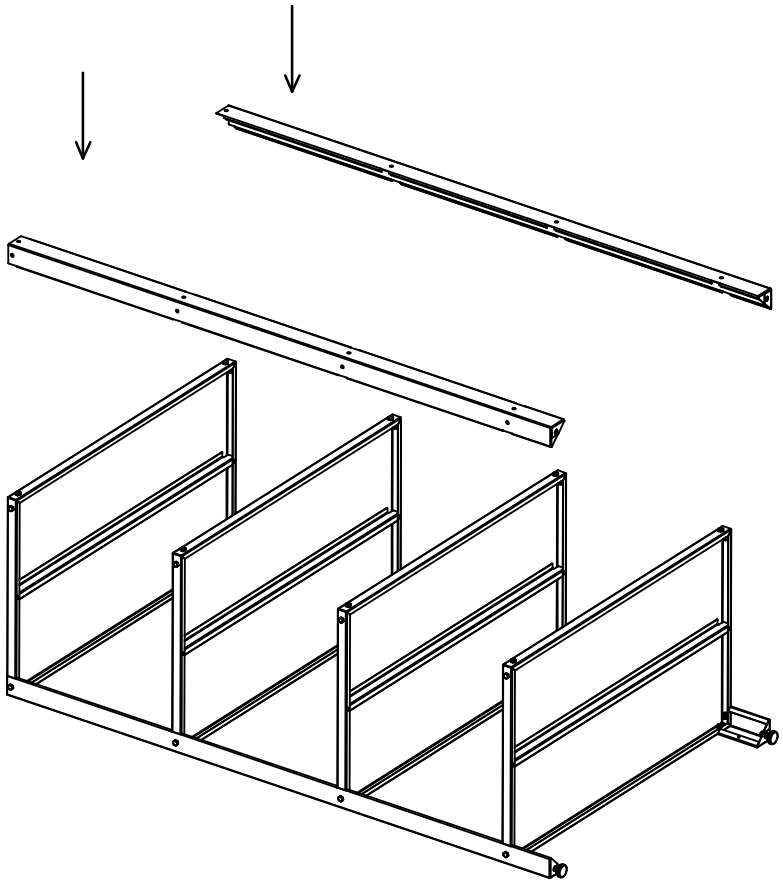

4

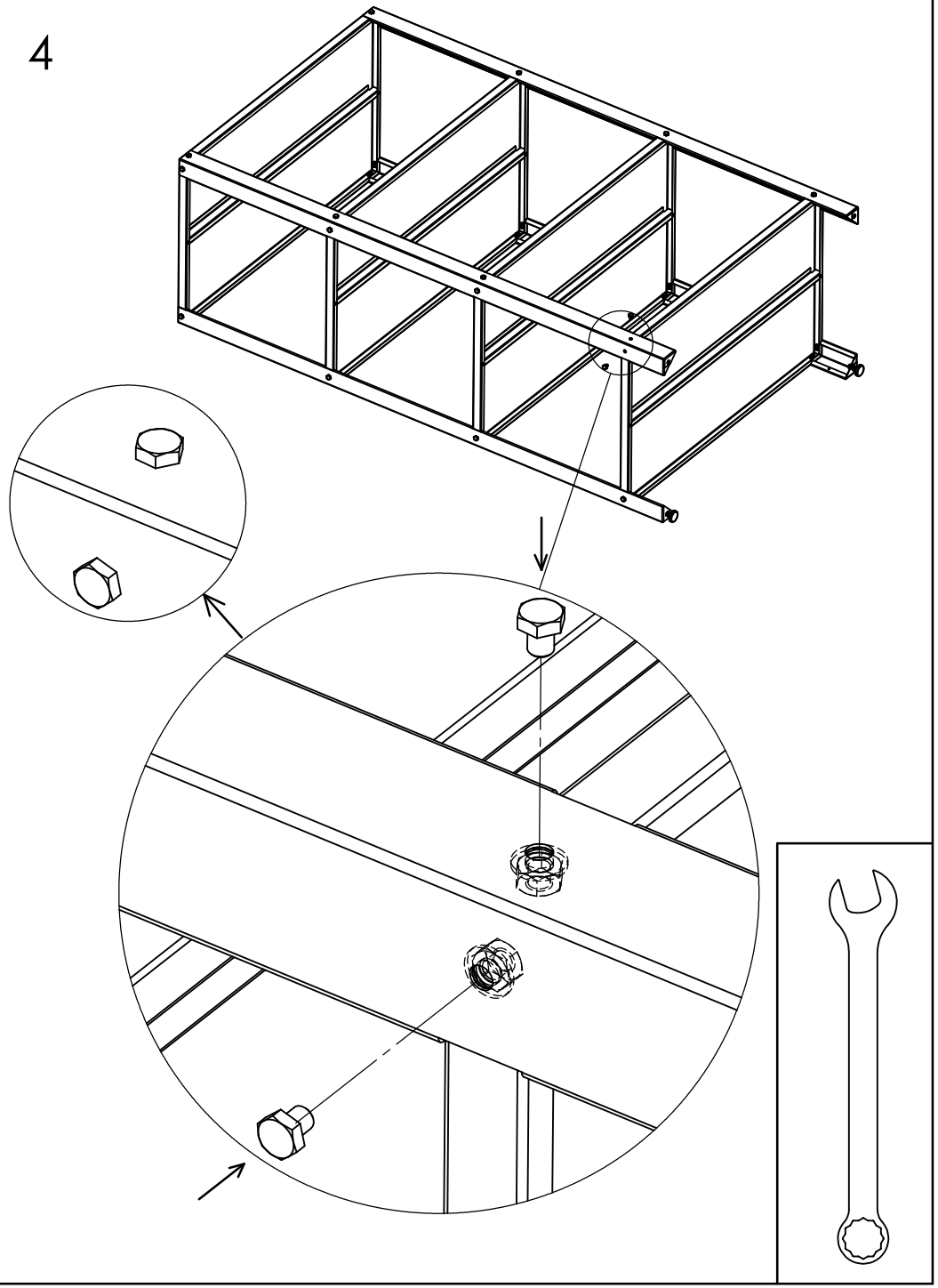

5

