IT ISTRUZIONI PER L'INSTALLAZIONE

EN INSTALLATION INSTRUCTIONS

FR INSTRUCTIONS POUR L'INSTALLATION

DE INSTALLATIONSANWEISUNGEN

ES INSTRUCCIONES PARA LA INSTALACION

PT INSTRUÇÕES PARA A INSTALAÇÃO

SV INSTRUKTIONER FÖR INSTALLATION

FI ASENNUSOHJEET

DA INSTRUKTIONER VEDRØRENDE INSTALLATION

NO INSTRUKSJONER FOR INSTALLASJON

NL AANWIJZINGEN VOOR DE INSTALLATIE

EL ΟΔΗΓΙΕΣ ΓΙΑ ΤΗΝ ΤΟΠΟΘΕΤΗΣΗ

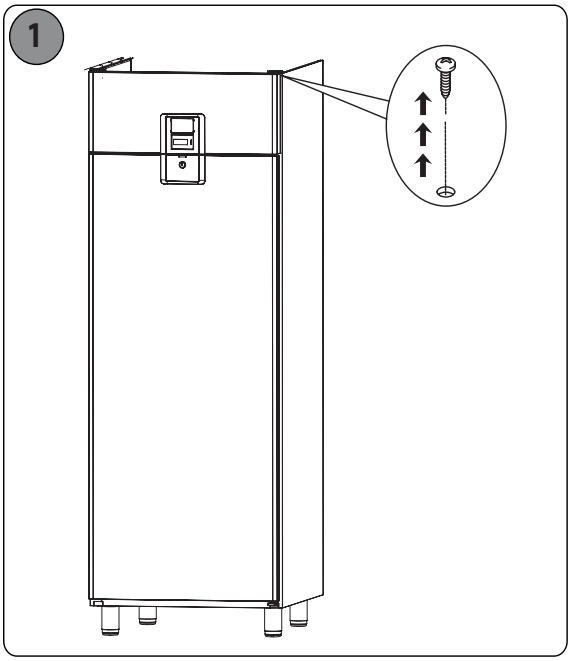

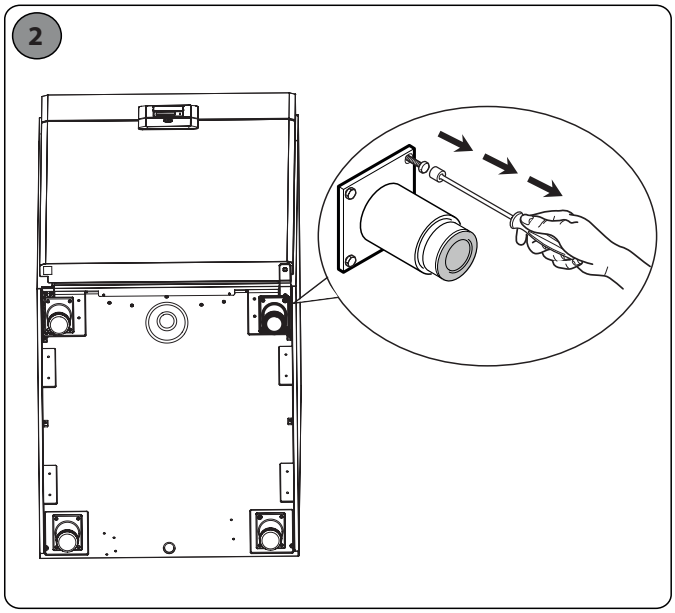

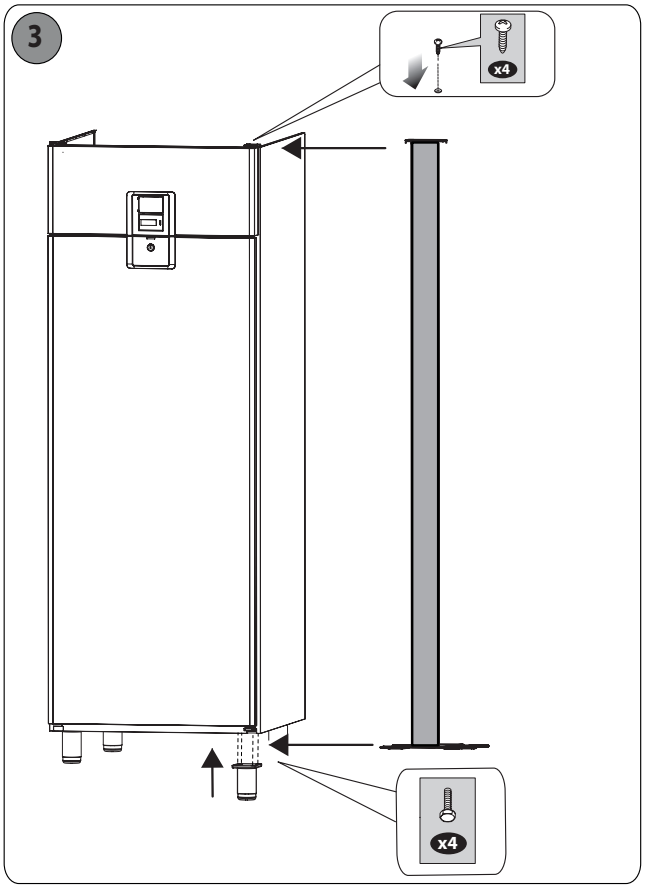

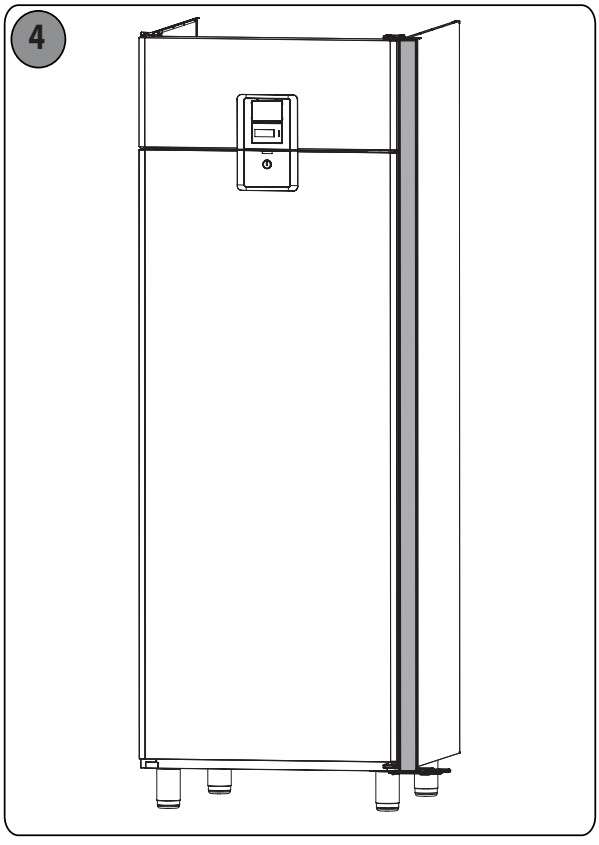

CE

DOC. NO. **598R 572 00**
EDITION 1 07.2013