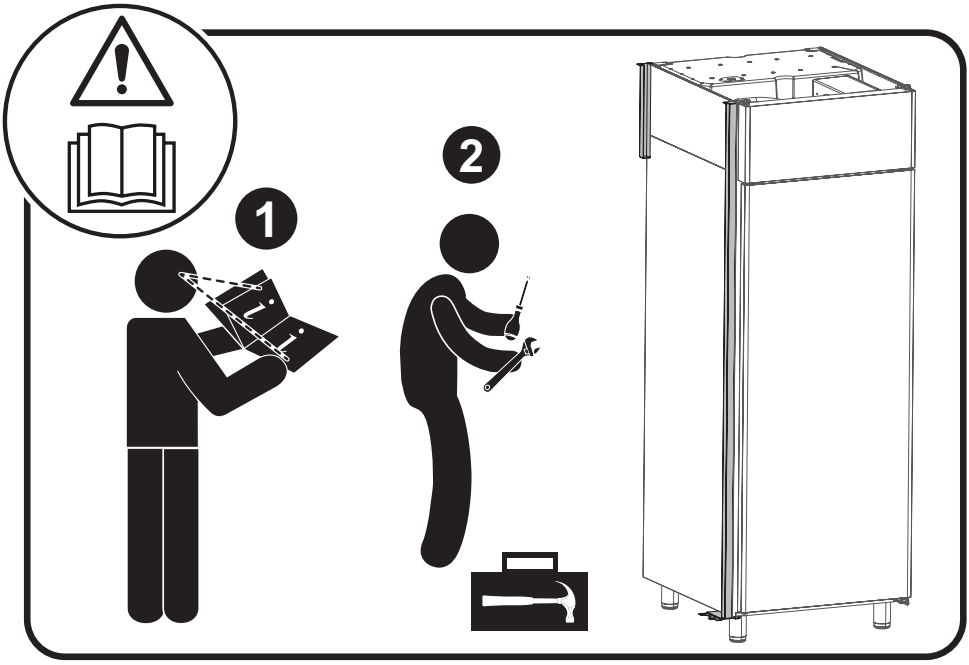



Cod. 598R57201
Ed.01 09.2019

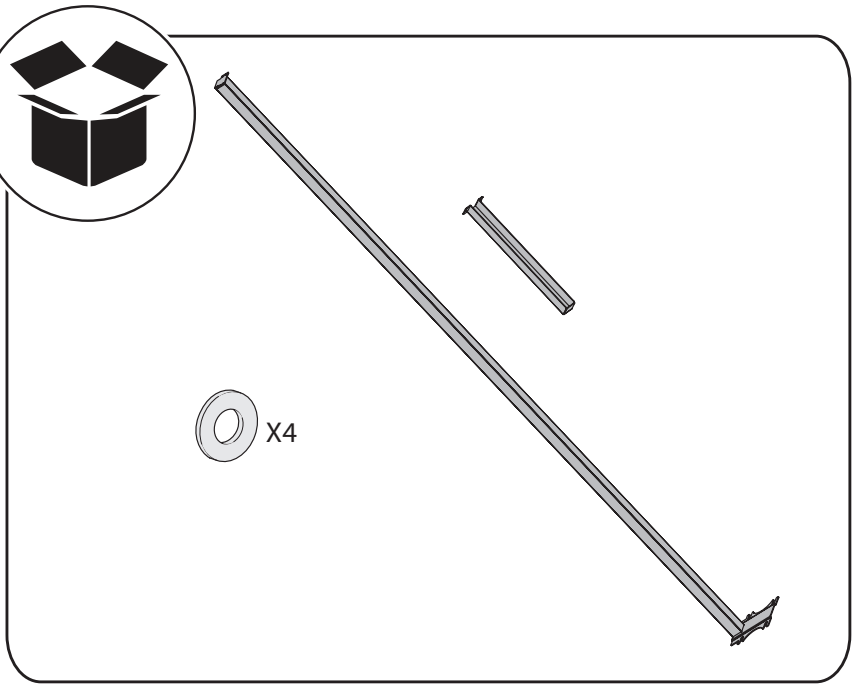
X4

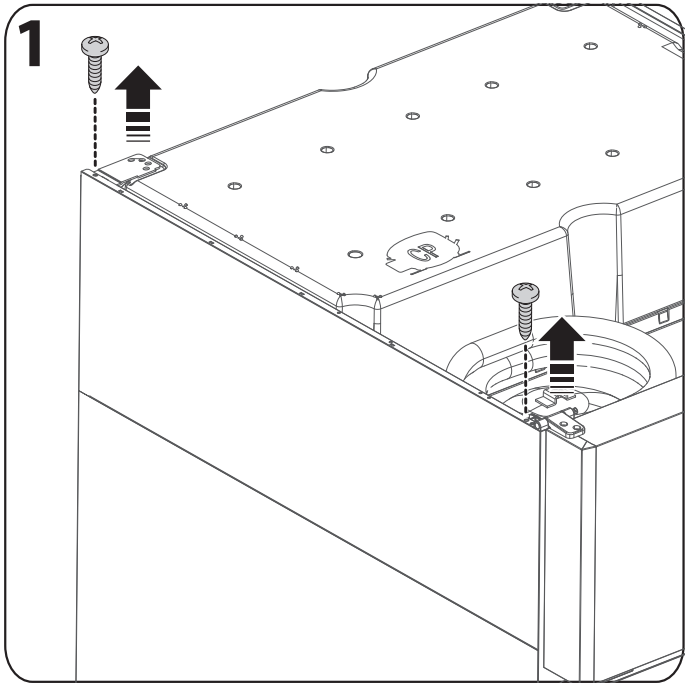
1

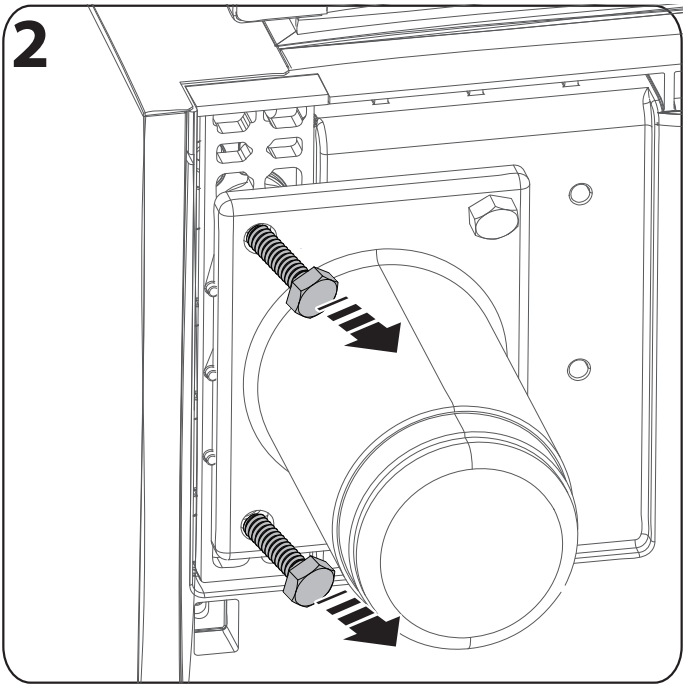
2

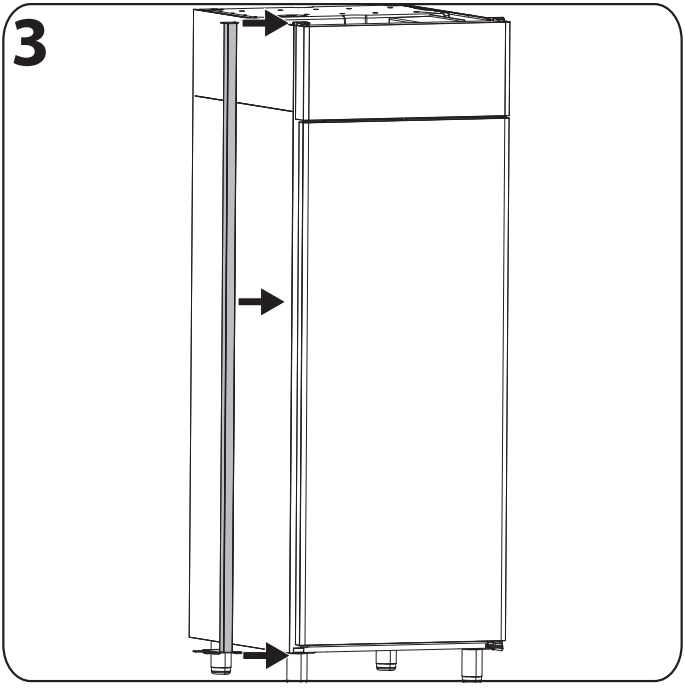
3

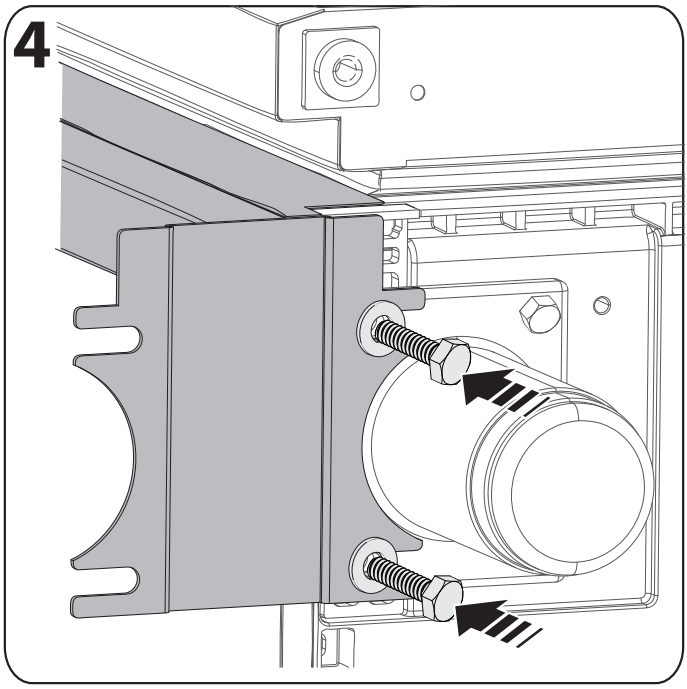
4

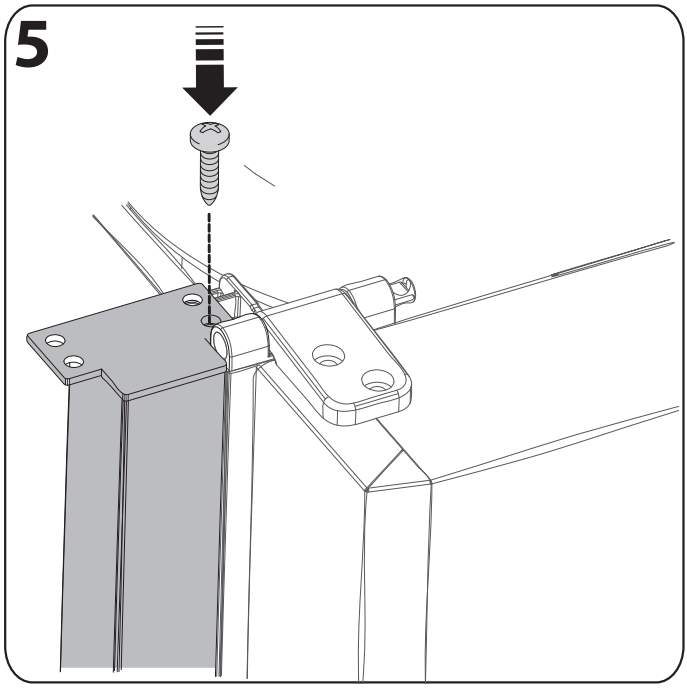
5

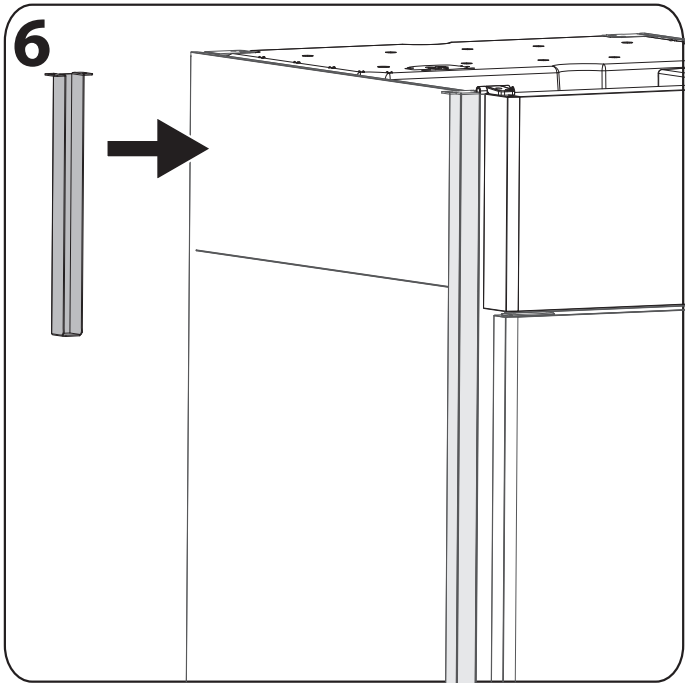
6

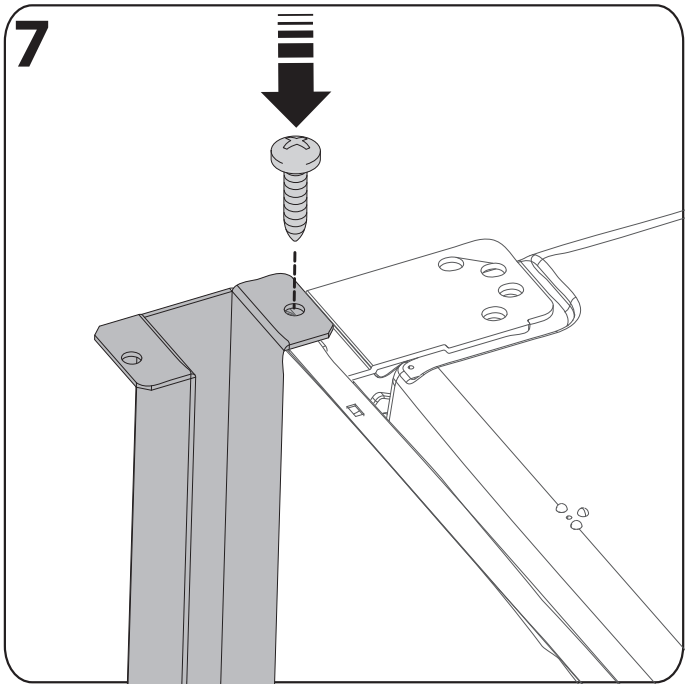
7