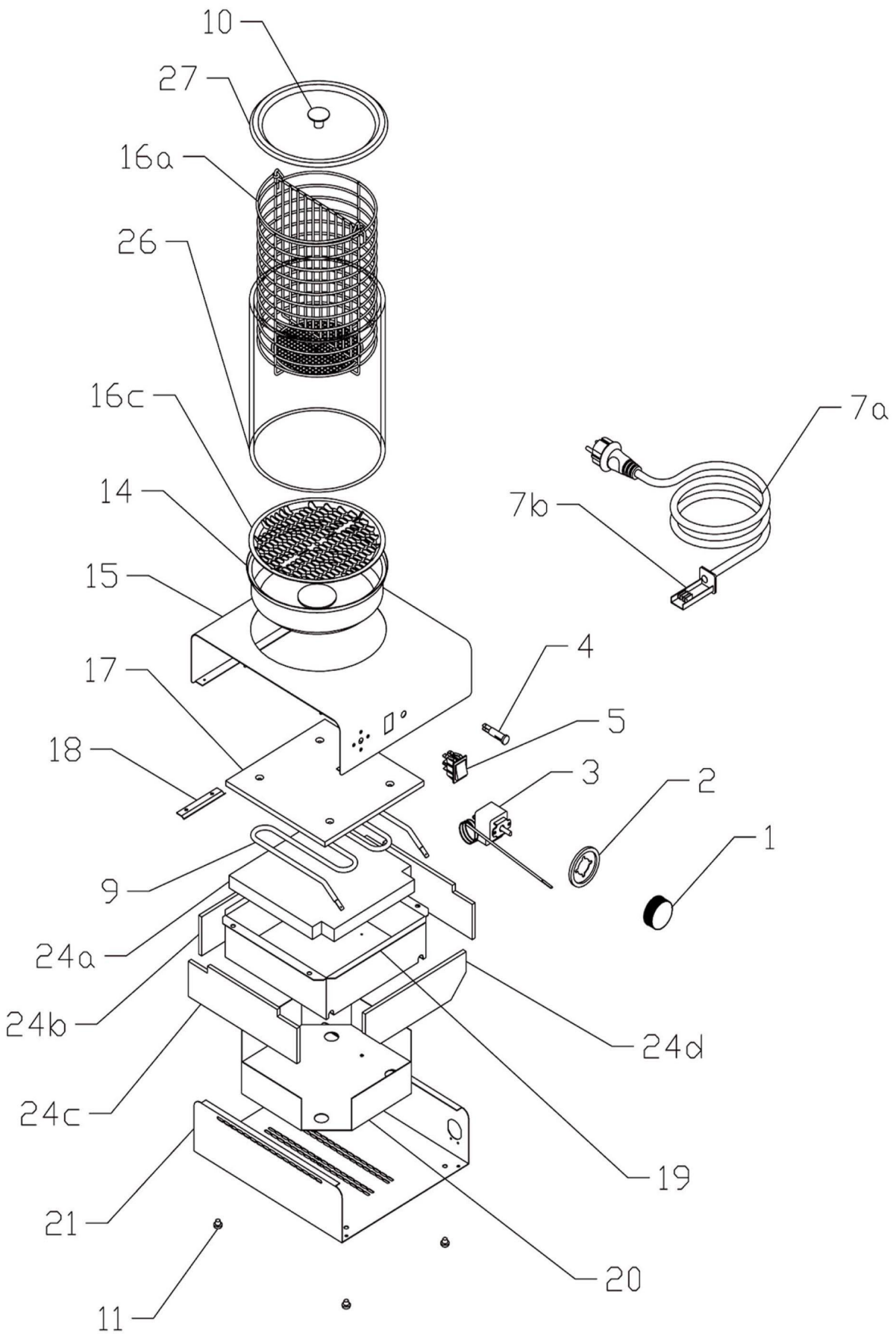

Bartscher	Hot-Dog-Gerät Artikel-Nr.: A120401	Explosionszeichnung 03.06.2014	Seite 1/2

Pos.	Artikelbeschreibung	Description of item	Artikel Nr./Item No.
1	Knebel	Knob	0402591000
2	Blendring, Kunststoff	Blind ring, plastic	A0402595000
3	Thermostat 50 - 190°C	Thermostat 50 - 190°C	A0402502000
4	Kontrolllampe	Indicator light	A0401515100
5	Hauptschalter	Main switch	0401500500
7a	Anschlusskabel m. Stecker	Power cord w. plug	A039896
7b	Anschlussklemme m. Zugentlastung	Terminal clamp w. strain relief	0402085500
9	Heizkörper 1000W	Heating element 1000W	A0401022500
10	Knebel z. Deckel	Knob f. lid	A0407802001
11	Fuß 12 x 4,5	Base 12 x 4,5	0407810100
14	Wasserbehälter	Water container	A0408735100
15	Gehäuse oben	Upper housing	0452005100
16	Korb m. Trenngitter	Basket w. seperating grid	A0408009000
16c	Boden f. Glaszylinder	Bottom f. glass cylinder	A0452005300
17	Abdeckung z. Heizkörper oben	Cover f. top heating element	A0502000500
18	Halterung z. Fühler	Sensor support	0452005600
19	Wanne f. Heizung	Basin f. heating element	0452010300
20	Abdeckung z. Heizkörper	Cover f. heating element	0452005200
21	Bodenplatte	Bottom plate	0452005201
24a	Isolierung	Isolation	0407502103
24b	Abdeckung hinten	Back cover	A0407502106
24c	Isolierung	Isolation	A0407502104
24d	Abdeckplatte vorne	Front cover plate	0407502105
26	Glaszylinder	Glass cylinder	A0407860000
27	Deckel m. Griff u. Schraube	Lid w. handle a- screw	A0452005500