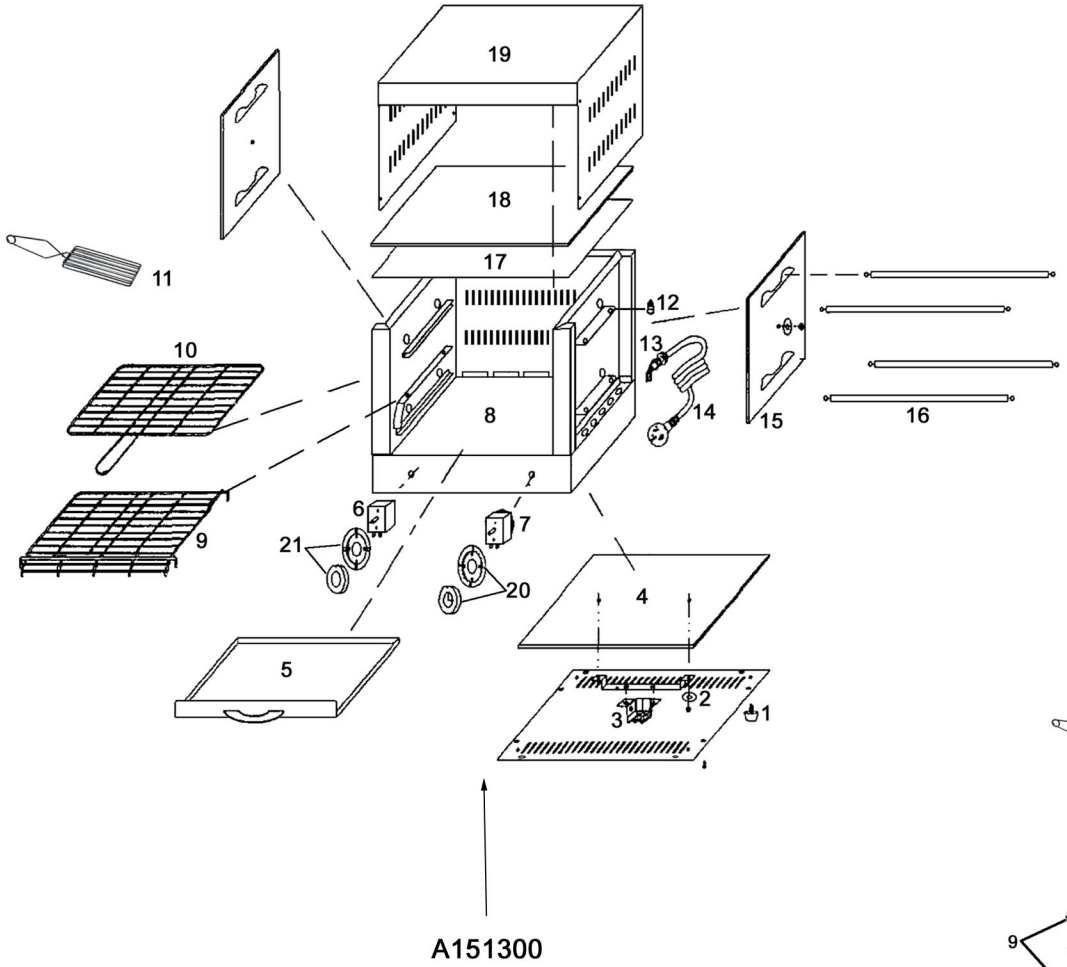

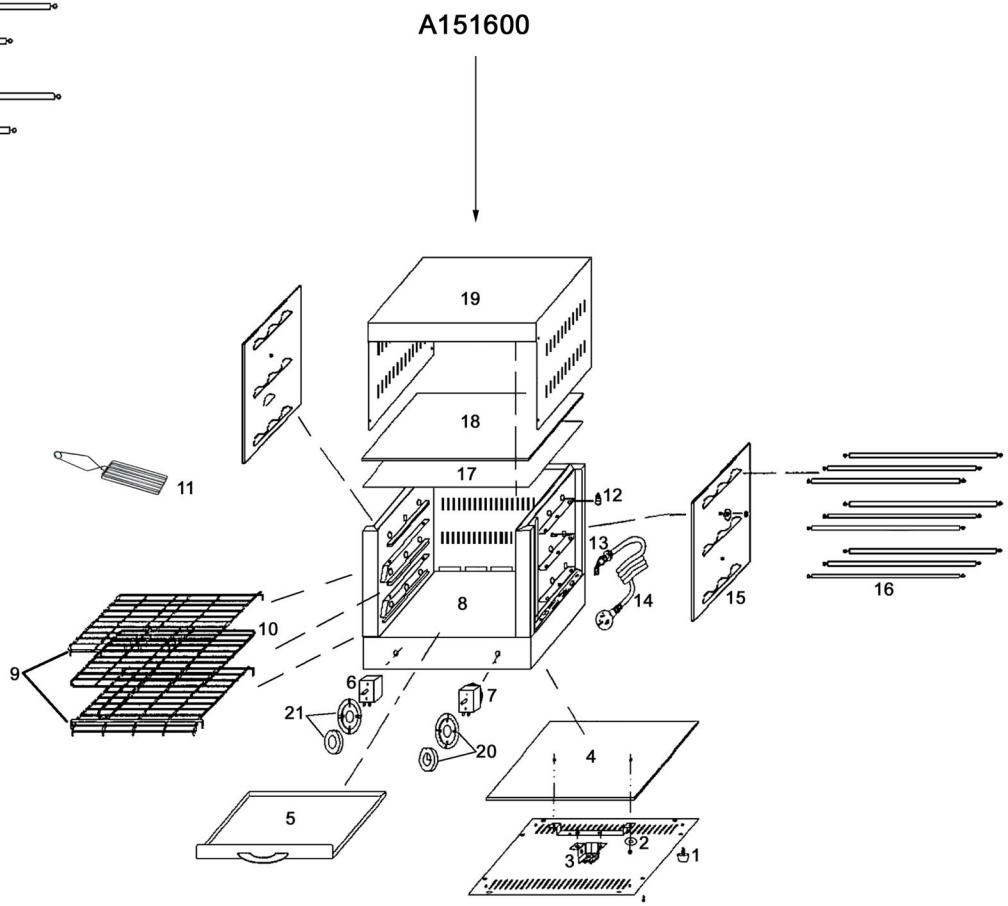

Bartscher	Toast- Überbackgerät Artikel-Nr.: A151300, A151600	Explosionszeichnung 05.06.2015	Seite 1/2

Pos.	Artikelbeschreibung	Description of item	Artikel Nr./Item No.
1	Fuß, Gummi, schwarz Ø 30 x 15	Base, rubber, black Ø 30 x 15	A042567
2	Bodenplatte, außen (A151600)	Bottom plate, external (A151600)	A01516002
3	Anschlussklemme 30A	Terminal clamp 30A	A0AT93621
4	Bodenplatte, innen (A151600)	Bottom plate, internal (A151600)	A01516004
5	Fettauffangschale	Grease drip pan	A01516005
6	Wahltschalter m. Knebel (A151300)	Selection switch w. knob (A151300)	A040080
	Wahlschalter f. Heizung (A151600)	Selection switch f. heating (A151600)	A040081
7	Timer 1 polig, 2 Anschlüsse, ab 05/2002	Timer, 1-pole, 2 plugs from 05/2002	A0AT93623
	Timer 2 polig, 4 Anschlüsse ab 12/2005	Timer, 2-pole, 4 plugs from 12/2005	n.m.lieferbar/n.available
	Timer 1 polig, 2 Anschlüsse ab 01/2008	Timer, 1-pole, 2 plugs from 01/2008	A040897
8	Boden	Bottom	Auf Anfrage/On request
9	Rost	Grid	A040896
10	Rost m. Griff	Grid w. handle	A040581
11	Brötchenzange	Roll tongs	A040894
12	Anschlussklemme, Keramik	Terminal clamo, ceramic	A040083
13	Zugentlastung	Strain relief	016240434
14	Anschlusskabel m. Stecker	Power cord w. plug	A039896
15	Abdeckung, seitlich	Side cover	Auf Anfrage/On request
16	Quarzröhre 30 Ohm (A151300)	Quartz tubes 30 Ohm (A151300)	A041032
	Quarzheizstab 170 Ohm (A151600)	Quartz heating rod 170 Ohm (A151600)	A015160016
17	Abdeckung, oben	Top cover	Auf Anfrage/On request
18	Isolierung	Insulation	Auf Anfrage/On request
19	Gehäuse	Housing	Auf Anfrage/On request
20	Knebel m. Skalenring ab 01/2008	Knob w. scale ring from 01/2008	A040898
	Knebel z. Timer bis 01/2008	Timer knob up to 01/2008	A040899
21	Knebel z. Heizungsschalter	Knob f. heating switch	A040082