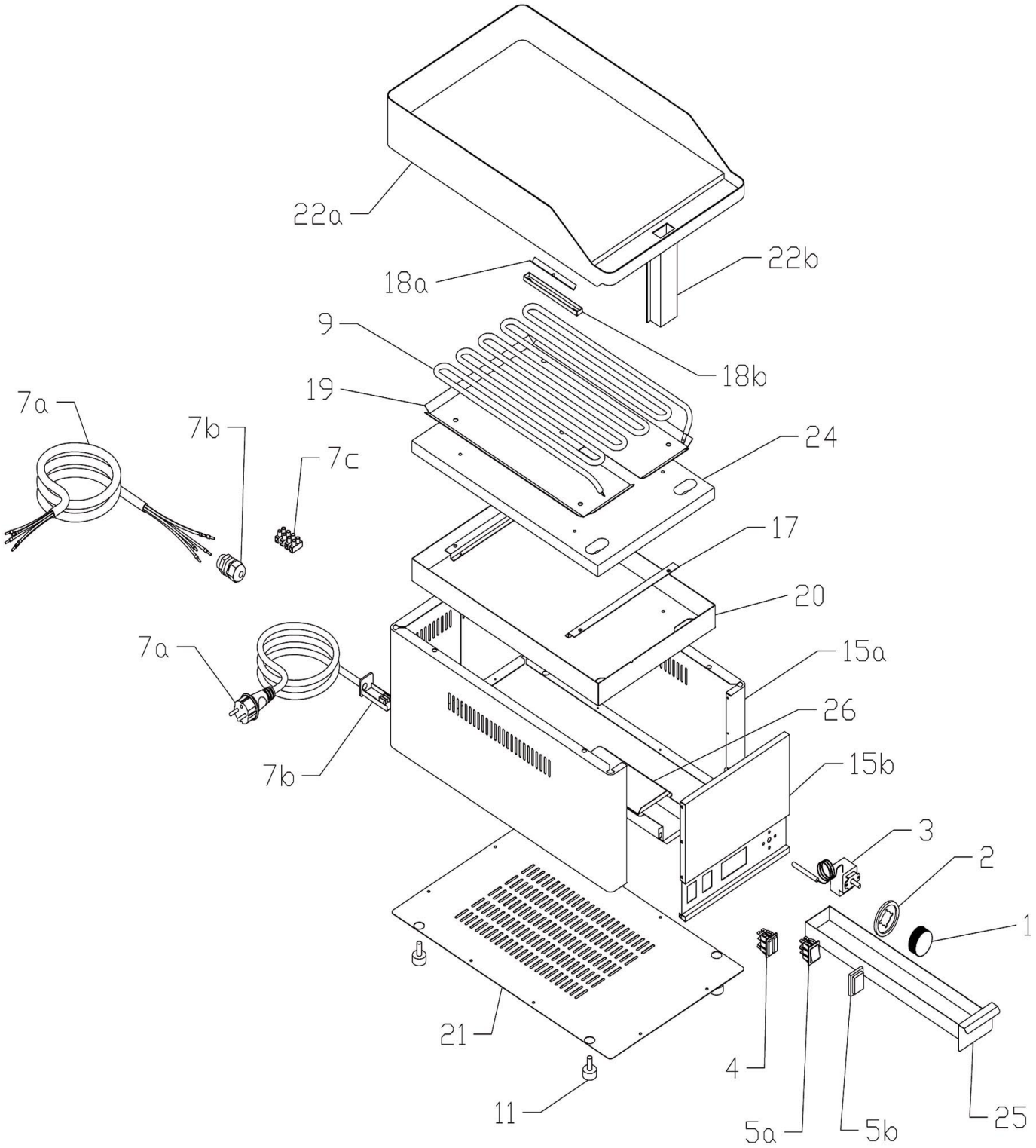

Bartscher	Griddleplatte GDP 320E, glatt Artikel-Nr.: A370031	Explosionszeichnung 19.02.2014	Seite 1/2

Pos.	Artikelbeschreibung	Description of item	Artikel Nr./Item No.
1	Knebel, Temperatureinstellung	Knob, temperature setting	0402593000
2	Blendring, Kunststoff	Blind ring, plastic	A0402595000
3	Thermostat 50 - 300°C	Thermostat 50 - 300°C	A0402503000
4	Kontrolllampe	Indicator light	0401510001
5a	Hauptschalter	Main switch	0401500500
5b	Abdeckung z. Hauptschalter	Cover f. main switch	0401509000
7a	Anschlusskabel	Power cord	0402010500
7b	Anschlussklemme m. Zugentlasung	Terminal clamp w. strain relief	0402085500
9	Heizkörper bis Ser.-Nr.: 0904…	Heating element until serial-No.: 0904…	0401025010
	Heizkörper ab Ser.-Nr.: 0905…	Heating element from serial-No.: 0905…	0401025000
11	Fuß	Base	021909
15a	Gehäuse	Housing	E0501000110
15b	Blende	Panel	0451001010
17	Befestigungsschiene	Fastening rail	Auf Anfr./on requ.
18a	Halterung z. Thermostat	Holder f. thermostat	A0450503500
18b	Abdeckung	Cover	0451008600
19	Isolierungsplatte bis Serien-Nr.: 0904…	Insulation board until serial-No.: 0904...	Auf Anfr./on requ.
	Isolierungsplatte ab Serien-Nr.: 0905…	Insulation board from serial-No.: 0905…	0451007500A
20	Abdeckplatte bis Serien-Nr.: 0904…	Cover plate until serial-No.: 0904...	Auf Anfr./on requ.
	Abdeckplatte ab Serien-Nr.: 0905…	Cover plate from serial-No.: 0905…	Auf Anfr./on requ.
21	Bodenplatte	Bottom plate	0451002000
22a	Bratplatte	Baking plate	0501005535
22b	Ablauf	Drain	0501002100
24	Isolierung	Isolation	0407500500
25	Fettauffangschublade	Grease drip drawer	0503000450
26	Schubladenführung	Drawer runner	0501002200