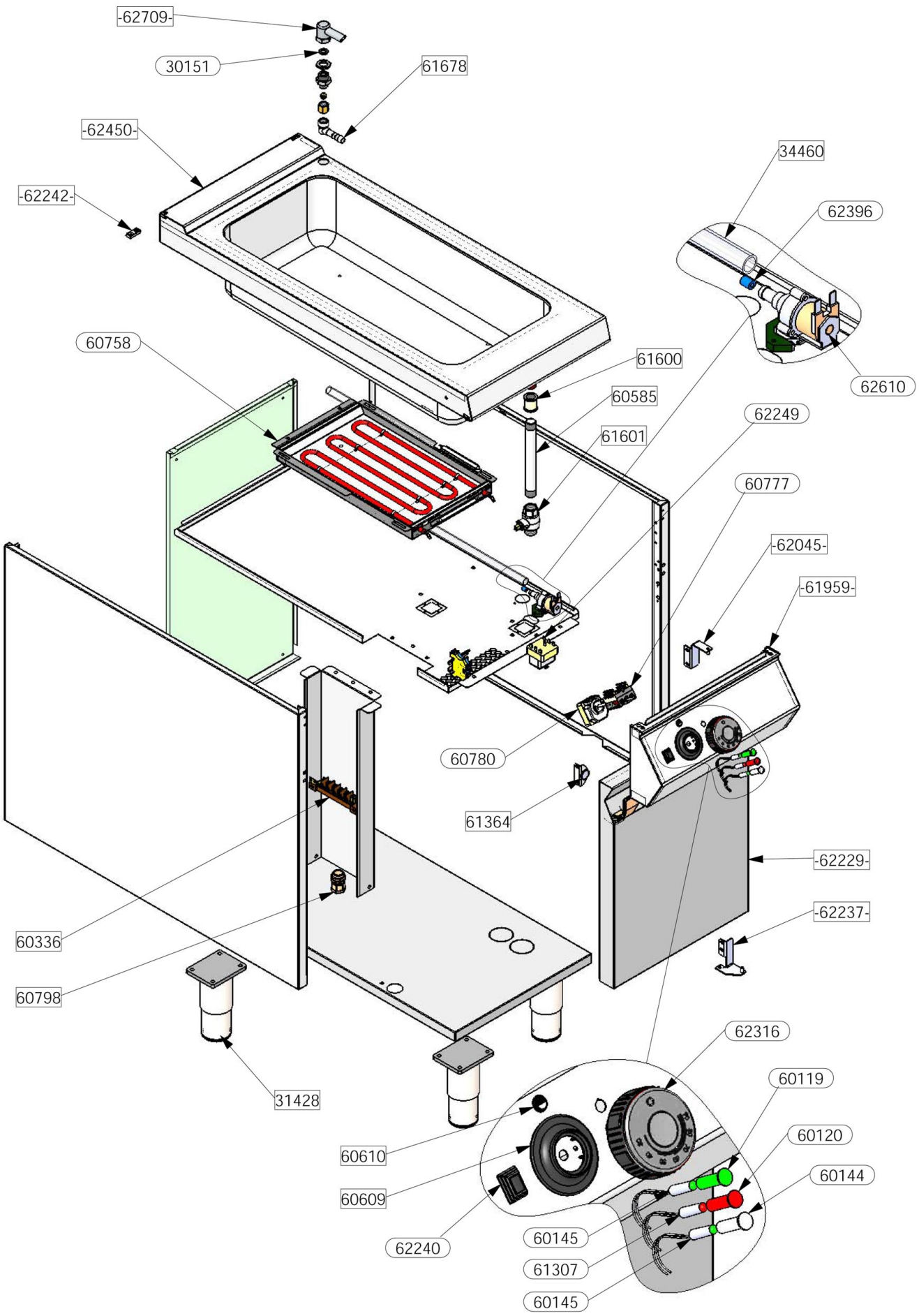

Bartscher	Elektro-Wasserbad mit offenem Unterbau Artikel-Nr.: 296303	Explosionszeichnung 21.04.2016	Seite 1/2

Pos.	Artikelbeschreibung	Description of item	Artikel Nr./Item No.
30151	Dichtung 1/2 Zoll, 2mm	Sealing 1/2", 2mm	E030151
31428	Fuß, Edelstahl 100 x 80	Base, stainless steel 100 x 80	E031428
34460	Rohr	Tube	E034460
60119	Lampenabdeckung, grün	Lamp cover, green	E060119
60120	Lampenabdeckung, rot	Lamp cover, red	E60120
60144	Lampenabdeckung, neutral	Lamp cover, neutral	E060144
60145	Kontrolllampe grün	Green indicator light	E060145
60336	Anschlussklemme, 6-polig FV122	Terminal board, 6-pole FV122	E060336
60585	Schlauch, Ablaufschlauch	Hose, outlet hose	E060585
60609	Skalenring z. Knebel	Scale ring f. knob	E060609
60610	Markierung/Nullpunkt	Marking /zero point	E060610
60758	Heizkörper 2,5 kW	Heating element 2,5 kW	E064732
60777	Schalter 0-1, 16A, 4P	Switch 0-1, 16A, 4P	E060777
60780	Thermostat 30° - 90° C, 16A, 2P	Thermostat 30° - 90° C, 16A, 2P	E060780
60798	Kabelführung, PG 16	Cable guide, PG 16	E060798
61307	Kontrolllampe rot	Red indicator light	E061307
61364	Magnet z. Tür D22 x 3	Magnet f. door D22 x 3	E061364
61600	Buchse, Messing	Bush, brass	E061600
61601	Kugelventil 1/2 Zoll	Ball valve 1/2"	E061601
61678	Wassereinlaufrohr D14 x 3/8F 90°	Water inlet pipe D14 x 3/8F 90°	E061678
61959	Bedienblende	Panel cover	E061873
62045	Türscharnier oben rechts	Right top door hinge	E062045
62229	Tür 900, rechts Anschlag	Door 900, right side	296014
62237	Türscharnier unten rechts m. Stift	Right lower hinge with pin	E062237
62240	Kippschalter 16A	Flip switch 16A	E062240
62242	Verbindungsset	Connecting set	E062242
62249	Sicherheitsthermostat 160° C, 20A, 3P	Safety thermostat 160° C, 20A, 3P	E062249
62316	Knebel	Knob	E062316
62396	Reduzierungsstück	Reducer	E062396
62450	Becken	Basin	E062450
62610	Wassereinlaufventil 90° 230V IN 3/4"	Water inlet valve 90° 230V IN 3/4"	E062610
62709	Verteilerrohr	Distribution pipe	E062709