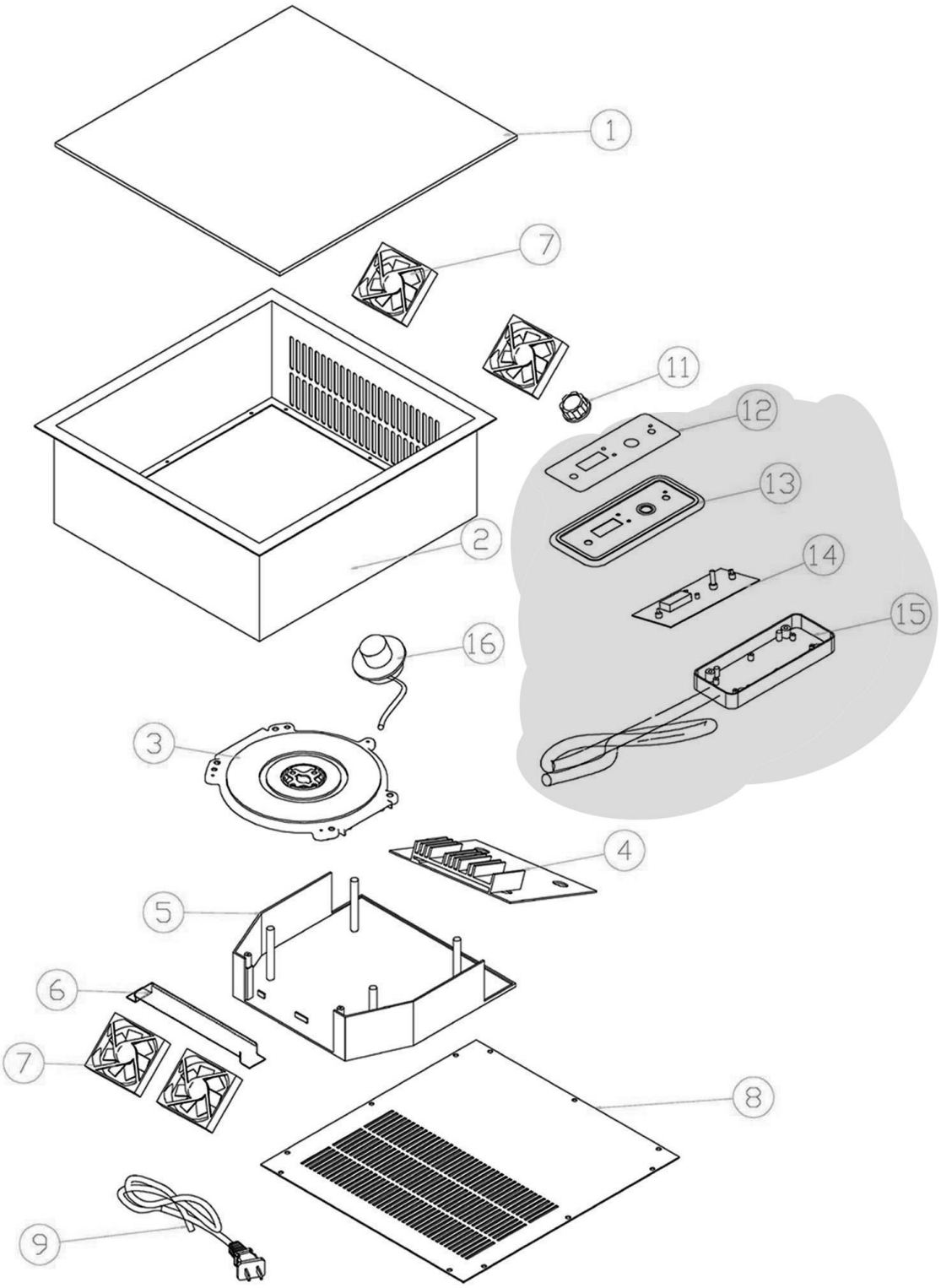

Bartscher	Induktionskocher IK 34-EB Artikel-Nr.: 105829	Explosionszeichnung 21.09.2017	Seite 1/2

Pos.	Artikelbeschreibung	Description of item	Artikel Nr./Item No.
1	Glasplatte	Glass plate	E01058291
2	Gehäuse	Housing	E01058292
3	Heizspule 230V 50Hz 3500W ab Seriennummer 20130100001	Heating coil 230V 50Hz 3500W from serial number 20130100001	010583522
	Heizspule 230V 50Hz 3500W ab 4500019605	Heating coil 230V 50Hz 3500W from 4500019605	E010583527
4	Hauptplatine	Mainboard	E01058299
5	Gehäuse, unten	Lower housing	E01058295
6	Halterung z. Lüfter	Holder f. fan	E01058296
7	Lüfter	Fan	01058355
8	Boden	Bottom	E01058298
9	Anschlusskabel m. Stecker	Power cord w. plug	A039896
11	Knebel	Knob	E010582911
12-15	Elektronik	Electronic	E010582912
16	Fühler f. Heizspule	Sensor f. heating coil	E010584315

*nach Abverkauf bitte den Ersatzartikel nehmen/after stock sold out please use the substitute article