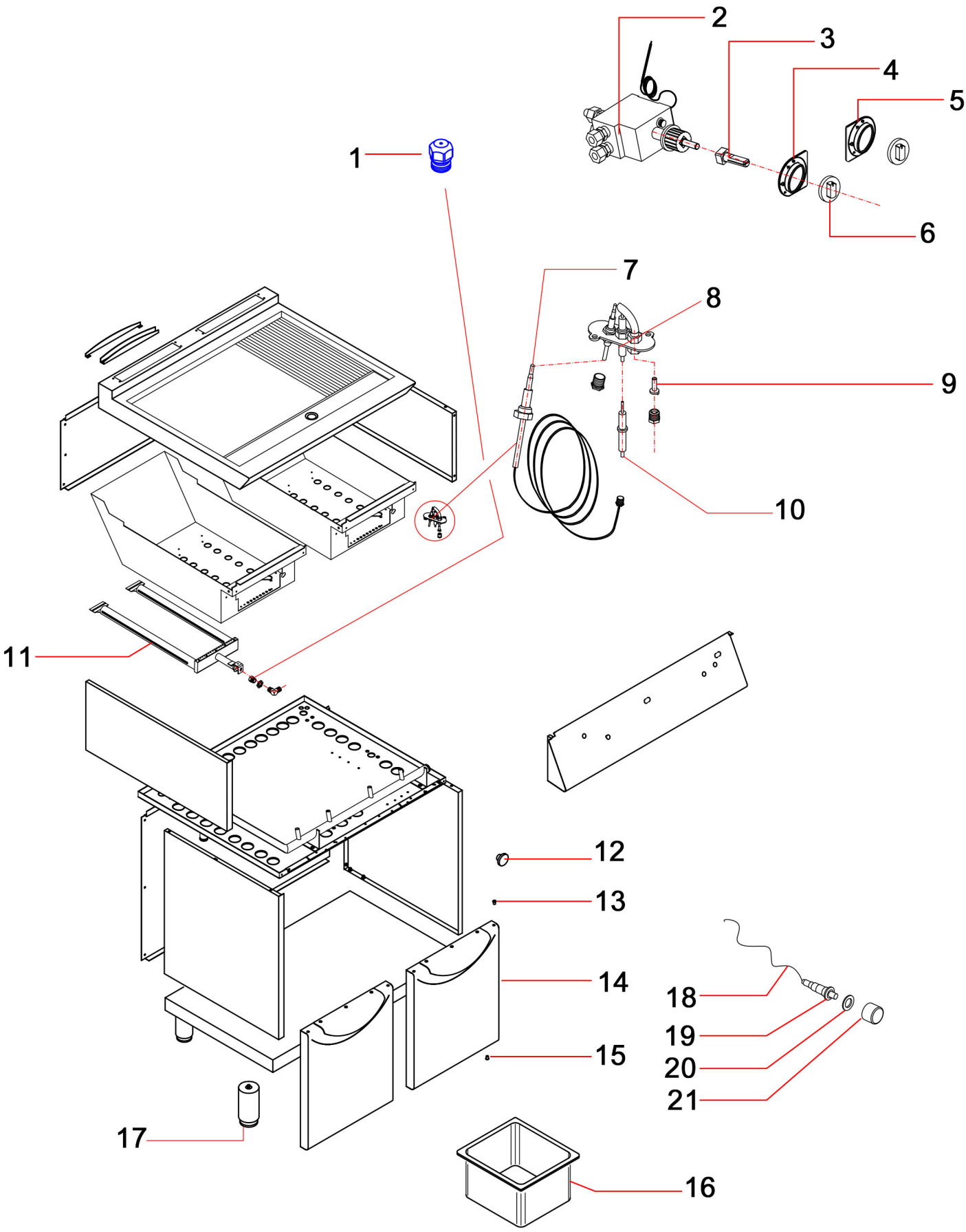

Bartscher	Griddleplatte 900 G800 GR Artikel-Nr.: 2995061	Explosionszeichnung Datum 12.11.2025	Seite 1 / 2

Pos.	Artikelbeschreibung	Description of item	Artikel Nr./Item No.
1	Düse, Propan, D 155	Nozzle, propane, D 155	07042708
1	Düse 30mbar, Propangas, 135K FR	Nozzle 30mbar, propane gas, 135K FR	E07042753
1	Düse 235K	Nozzle 235K	E07042785
1	Düse für Erdgas	Nozzle for natural gas	E07042705
2	Gasarmatur Eurosit 40-280°C	Valve eurosit 40-280°C	E07020231
3	Achse zur Armatur	Extension for brass knob	E02022740
4	Skalenring Chrom 90-280°C links	Scale ring chrome 90-280°C left	E02023236
5	Skalenring Chrom 90-280° rechts	Scale ring chrome 90-280°C right	E02023237
6	Gasknebel	Gas knob	E02022819
7	Thermoelement	Thermocouple	E06010055
8	Zündflammenbrenner	Ignition burner of lava	07090028
9	Zünddüse, Propan, D 21	Ignition nozzle, propane, D 21	07042014
9	Zünddüse, Erdgas, D 27	Ignition nozzle, natural gas, D 27	07042013
10	Zündkerze	Ignition plug	06010087
11	Brenner	Burner	E02016161
12	Magnet	Magnet	05900356
13	Buchse, Messing	Bush, brass	02004912
14	Tür	Door	E02016006
15	Buchse, Messing	Bush, brass	02004912
17	Fuß	Base	05900451
18	Zündkabel	Ignition cable	06050064
19	Piezozünder	Piezo igniter	017959
20	Dichtung	Washer	E02024232
21	Schutzkappe	Protectivecap	E06032073