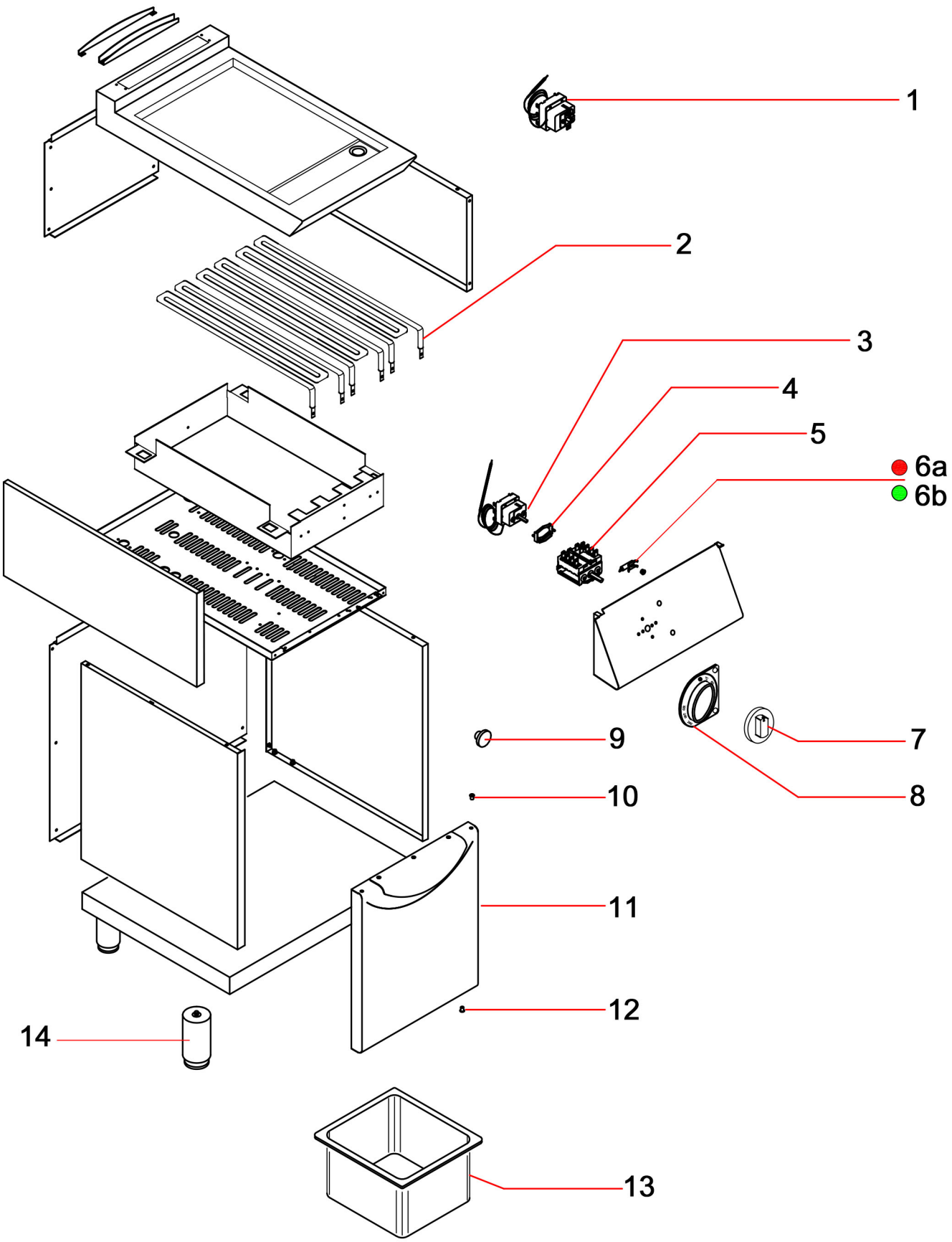

Bartscher	Griddleplatte 900 E400 G Artikel-Nr.: 299001	Explosionszeichnung Datum 12.11.2025	Seite 1 / 2

Pos.	Artikelbeschreibung	Description of item	Artikel Nr./Item No.
1	Sicherheitsthermostat 350 °C	Safety thermostat 350 °C	06010008
2	Heizkörper	Heating element	E06001151
3	Thermostat	Thermostat	E06011150
4	Verbindung Thermostat/Wahlschalter	Connector Thermostat/Switch	018276
5	Schalter	Switch	E06030019
6a	Kontrolllampe	Indicator light	06061072
6b	Kontrolllampe grün	Green indicator light	06061073
7	Knebel	Knob	E02022821
8	Skalenring 60-320°C links	Scale ring 60-320°C left	E02022864
9	Magnet	Magnet	05900356
10	Buchse, Messing	Bush, brass	02004912
11	Tür	Door	E02016006
12	Buchse, Messing	Bush, brass	02004912
14	Fuß	Base	05900451