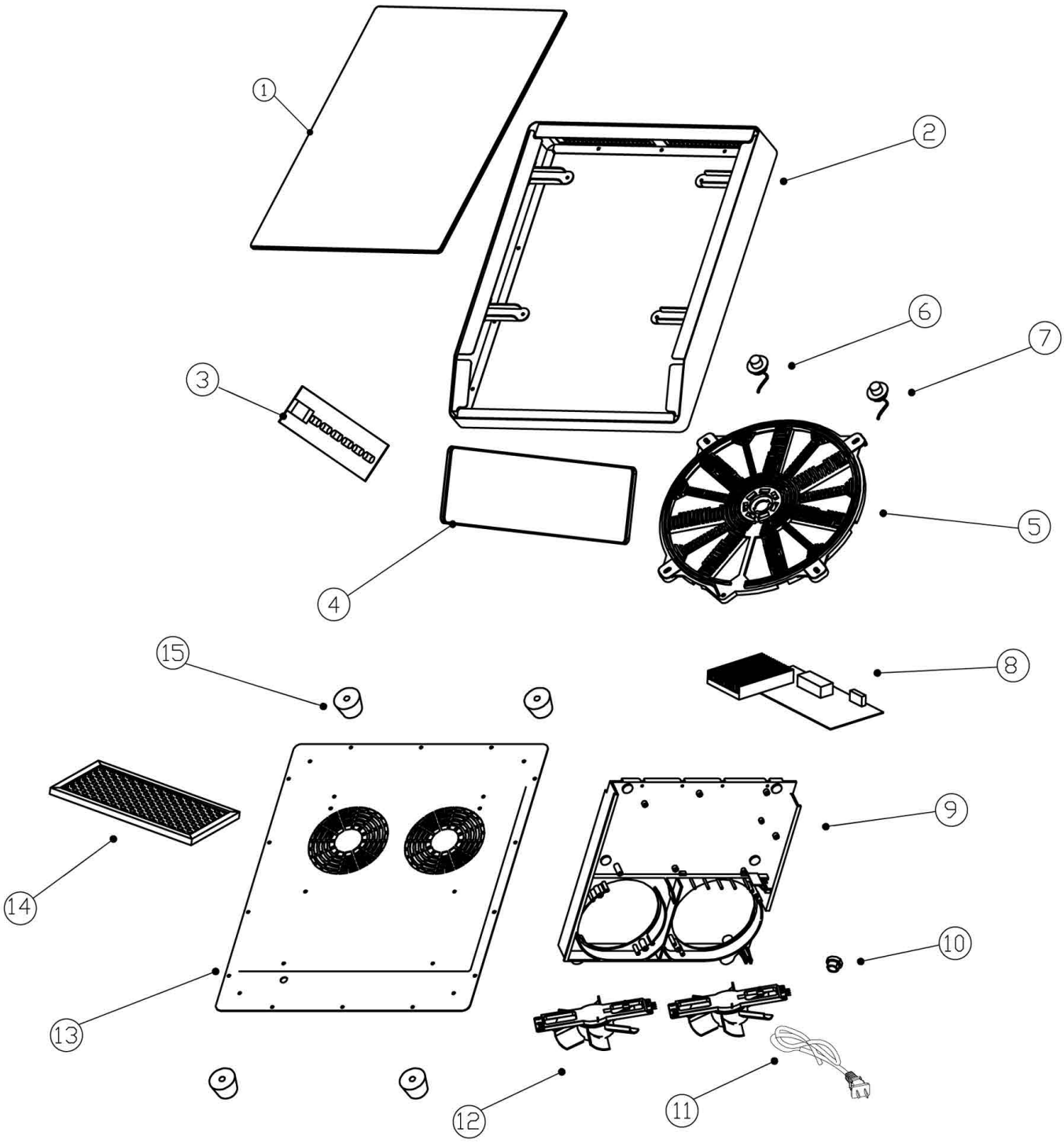

apexa	Induktionskocher E350D Artikel-Nr.: X1012	Explosionszeichnung Datum 03.05.2021	Seite 1/2

Pos.	Artikelbeschreibung	Description of item	Artikel Nr./Item No.
1	Glasplatte	Glass plate	E0X101201
2	Rahmen, Metall	S/S body	E0X101202
3	Bedienfeld	Control panel	E0X101203
4	Glass für Bedienfeld	Control part glass	E0X101204
5	Heizspule	Heating coil	E0X101205
6	Sensor links	Left sensor	E0X101206
7	Sensor rechts	Right sensor	E0X101207
8	Hauptplatine	Mainboard	E0X101208
9	Gehäuse, innen	Inner plastic housing	E010573209
10	Befestigung	Fix for plaug cord	E0X101210
11	Anschlusskabel m. Stecker	Plug cord	E010599110
12	Lüfter	Fan	E010573208
13	Bodenplatte	Bottom plate	E0X101213
14	Filter	Filter	E0X101214
15	Fuß, Gummi	Foot (30mm)	01058356