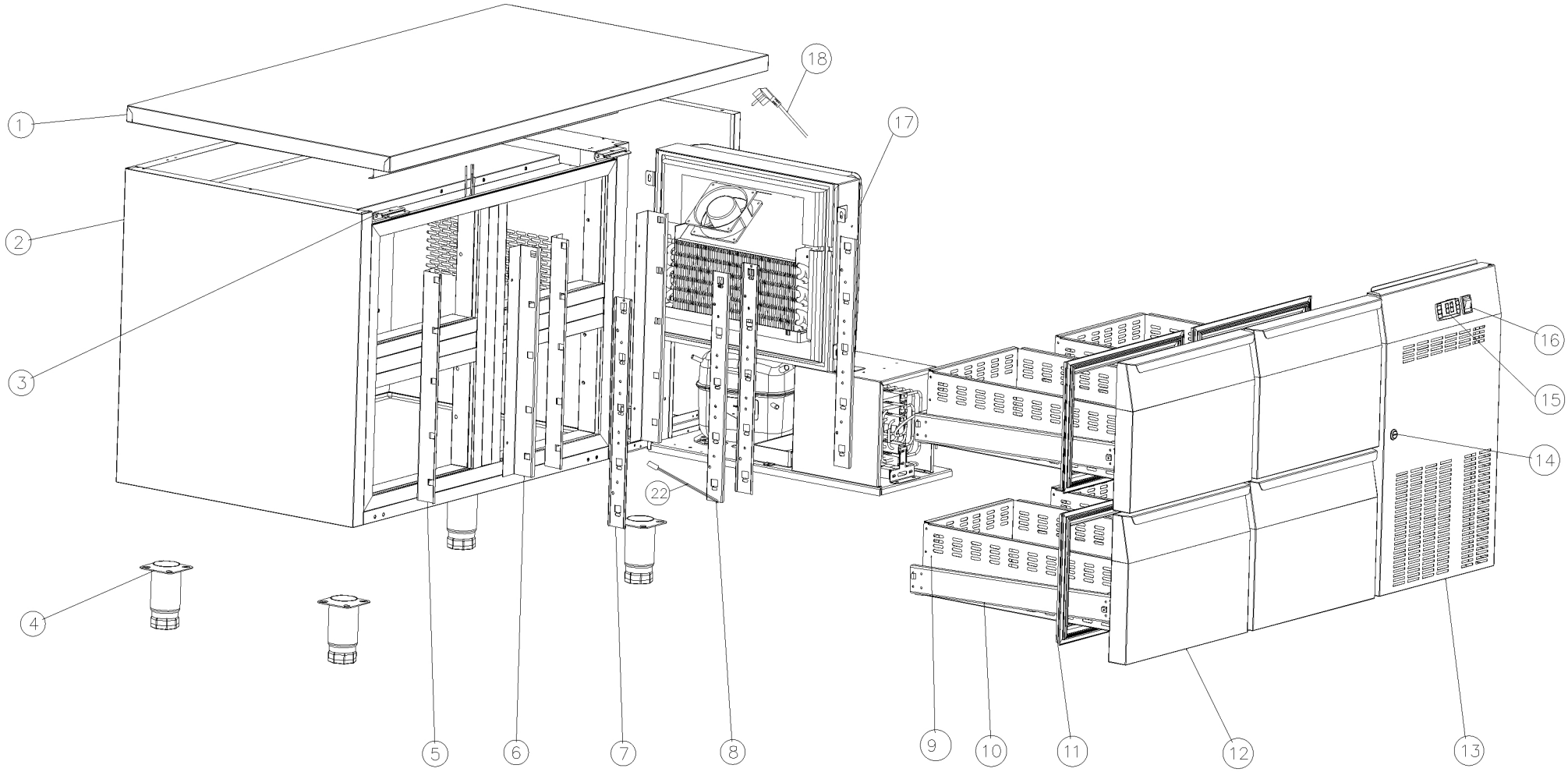

Bartscher	Kühltisch Easy S4-1501 Artikel-Nr.: 110907	Explosionszeichnung Datum 04.09.2025	Seite 1 / 4

Pos.	Artikelbeschreibung	Description of item	Artikel Nr./Item No.
1	Arbeitsplatte	Table	E0110895101
2			
3	Scharnier oben	Upper hinge	E0110895103
4	Fuß	Foot	E0110895104
4	Lenkrolle mit Bremse	Caster with brake	E07008430711
4	Laufrolle	caster	E07008430721
5	Schublade links hinten	Drawer left back bracket	E0110898111
6	Schublade rechts hinten	Drawer right back bracket	E0110898112
7	Schublade links vorne	Drawer left front bracket	E0110898109
8	Schublade rechts vorne	Drawer right front bracket	E0110898110
9	Schubladenbox	Drawer box	E0110907109
10	Führung für Schublade	Guide for drawer	E0110898114
11	Dichtung für Schublade	Drawer gasket	E0110898115
12	Schublade	Drawer	E0110898113
13	Bedienfeld	Control panel	E0110895111
14	Schloss	Lock	E0110895112
15	Thermostat	Thermostat	E0700843141
16	Schalter	switch	E0700843131
17	Kassetteneinheit	Cassette unit	E0110895115
18	Anschlusskabel	Power cord	E0110895116

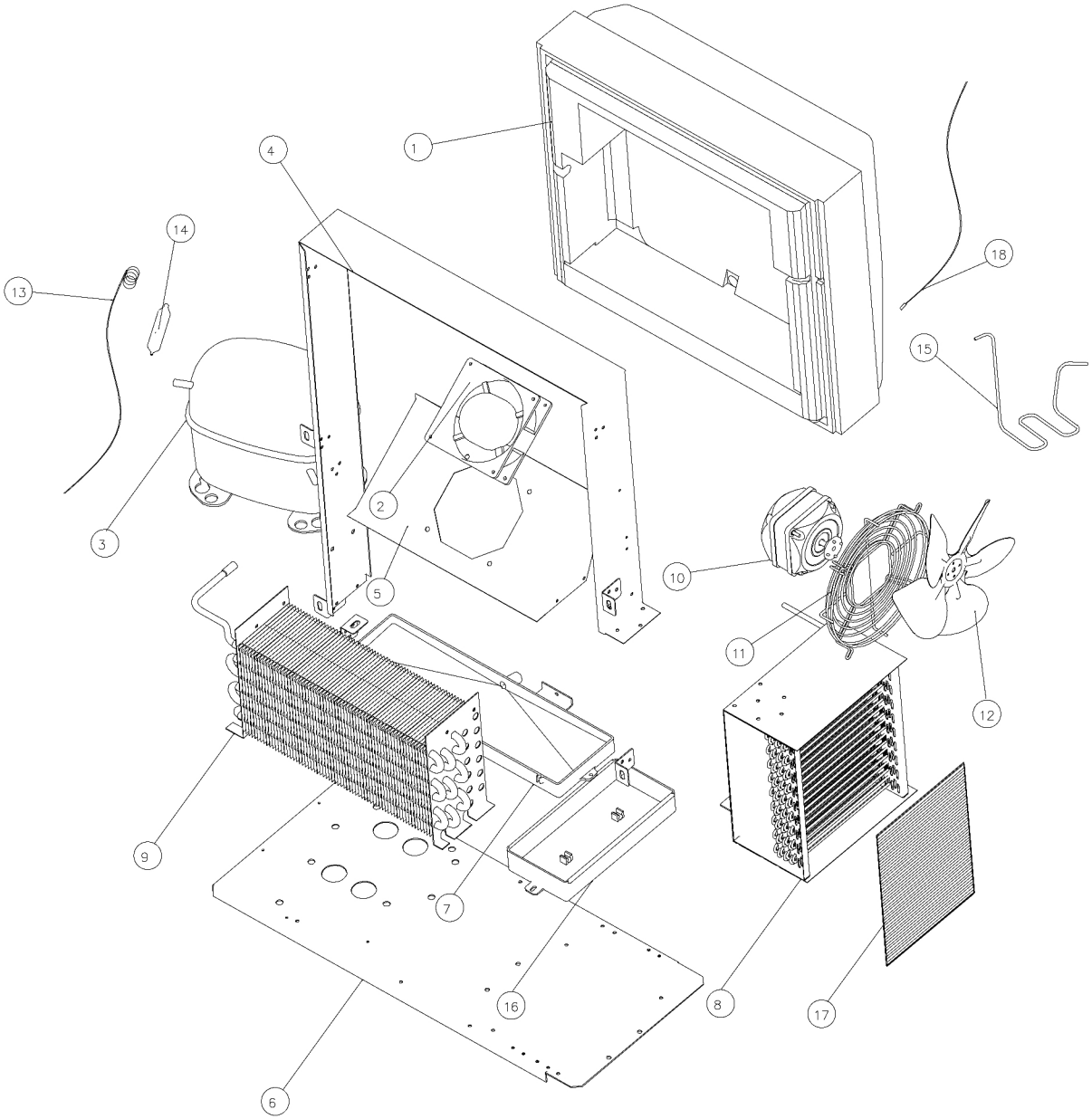

Bartscher	Kühltisch Easy S4-1501 Artikel-Nr.: 110907	Explosionszeichnung Datum 04.09.2025	Seite 3 / 4

Pos.	Artikelbeschreibung	Description of item	Artikel Nr./Item No.
1	Schaum Einheit	Unit foam	E0110895201
2	Lüfter für Verdampfer	Evaporator Fan	E0110895202
3	Kompressor	Compressor	E0110895203
4	Möbelverkleidung	Unit shroud	E0110895204
5	Lüfterbefestigungsplatte	Fan fixing plate	E0110895205
6	Druckbodenplatte	Press base plate	E0110895206
7	Interner Wasserkasten	Internal water box	E0110895207
8	Verdampfer	Evaporator	E0110895208
9	Kondensator	Condenser	E0110895209
10	Lüfter Kondensator	Condensing fan	E0700843072
11	Netz	Net	E0110895211
12	Lüfterflügel	Fan blade（ф200×28°）	E070082601
13	Kapillarrohr	Capillary	E0110895213
14	Trockner	Drier filter	E0700843122
15	Hochdruckrohr	High pressure pipe	E0110895215
16	Externer Wasserkasten	External water box	E0110895216
17	Filter	Dustproof net	E0700843282
18	Temperaturfühler	Temperature probe	E0700843112